UFORCE U6 EV

Naudotojo vadovas

Vairuotojai privalo turėti naudojimo šalyje galiojantį vairuotojo pažymėjimą.

Keleiviai privalo dėvėti tvarkingą šalmą ir apsauginę įrangą bei sėdėdami laikytis už turėklų.

Vadove pateikiama saugos informacija

ATIDŽIAI PERSKAITYKITE ŠĮ VADOVĄ

TURINYS

Įžanga 1
Sveikinimo žodis 1
Įspėjamieji žodžiai 2
Įvadas 5
Identifikaciniai numeriai ir pagrindinė informacija 6
Specifikacijos 7
Veikimo sauga 13
Bendrosios išankstinės saugos priemonės 13
Transporto priemonės įtampos sistemos gedimai 15
Akumuliatorius 19
Įspėjimas dėl aukštos įtampos 23
Atsargumo priemonės ekstremalioje aplinkoje 24
Savininko atsakomybė 25
Saugaus važiavimo priemonės 29
Saugos lipdukai, jų vietos ir įspėjimai (tarptautinis variantas) 30
Saugos lipdukai, jų vietos ir įspėjimai (ES variantas) 34
Galimų pavojų įspėjimai 39
Įgulos apsauga 56
Pagrindiniai valdikliai 58
Antriniai valdikliai 68

Įkrovimo pistoletas 87
Monitorius 91
Įsijungimas ir patikra 91
Lemputės ir įspėjimai 92
Lemputės ir įspėjimai 93
Lemputės ir įspėjimai 94
Lemputės ir įspėjimai 98
Monitoriaus meniu 101
Patikra prieš važiuojant 129
Akceleratorius 129
Stabdžiai 129
Bėgių perjungimas 129
Vairuotojo atsakomybė 132
Mokomieji pratimai 135
Transporto priemonės valdymas 138
Krovinių vežimas ir vilkimas 143
Gervės valdymas 148
Techninė priežiūra 157
Neįprasto naudojimo apibrėžtis 157
Svarbiausi planinio dalių sutepimo punktai 158
Būklės apžiūros prieš važiuojant punktai 159

Prasivažinėjimo priežiūros punktai 160
Planinės priežiūros tvarkaraštis 161
Priekinės ir galinės pavaros korpusas ir galinis reduktorius 164
Priekinė ir galinė pusašio gumos 166
Aušinimo sistema 167
Akumuliatorius 170
Stabdžiai 177
Pakaba 180
Priekinio ir galinio amortizatorių reguliavimas 181
Elektros dalys 184
Valymas ir sandėliavimo sąlygos 189
Transporto priemonės plovimas 189
Transporto priemonės vaškavimas 189
Gedimų diagnostika 193
DAŽNIAUSIOS PROBLEMOS IR JŲ PRIEŽASTYS 193
EFI gedimo lemputė 195
EPS gedimo lemputė 196
Deklaracija 198
Triukšmo poveikio vairuotojams deklaracija 198
Virpesių lygio deklaracija 199

Įžanga

Sveikinimo žodis

Dėkojame, kad įsigijote gamintojo „CFMOTO“ transporto priemonę ir sveikiname prisijungus į pasaulinę „CFMOTO“ bendruomenę. Apsilankykite mūsų interneto svetainėje www.cfmoto.com ir sekite naujausias naujienas, pamatykite informaciją apie naujus gaminius bei būsimus renginius pirmi ir dar daugiau.

„CFMOTO“ – tai tarptautinė bendrovė, kuri specializuojasi visureigių, darbinių transporto priemonių, didelio darbinio tūrio motociklų projektavime, gamyboje ir rinkodaroje. 1989 m. įkurta bendrovė fokusuojasi ties nepriklausomo prekės ženklo vystymu ir mokslo inovacijomis. „CFMOTO“ produktai šiandien platinami bendradarbiaujant su daugiau nei 2 000 partnerių daugiau nei 100 pasaulio šalių. „CFMOTO“ braunasi tarp pažangiausių bekelės sporto vardų ir siekia pristatyti šios srities prekiautojams bei mėgėjams aukščiausios kokybės gaminius.

Kad važiavimas tr. priemone būtų saugus ir malonus, prašome perskaityti ir vadovautis šiame naudotojo vadove pateikiamais nurodymais. Šiame vadove duodami nurodymai, kaip atlikti smulkios apimties techninę priežiūrą. Didesnės apimties remonto darbai aprašomi „CFMOTO“ serviso knygelėje.

Jūsų įsigytą tr. priemonę geriausiai išmano „CFMOTO“ prekybos atstovybės darbuotojai, kuriems rūpi klientų pasitenkinimas. Todėl iškilus remonto klausimams, nedvejodami apsilankykite prekybos atstovybėje tiek garantiniu laikotarpiu, tiek jam pasibaigus.

PASTABA
Kai kurių šiame vadove aprašomų dalių ar ypatybių gali nebūti jūsų regione parduodamame modelyje. Skaitydami vadovą atsirinkite sau aktualiausius skyrius. Visi detalių aprašymai ir nurodymai rašomi žvelgiant iš numatytoje vairuotojo padėtyje sėdinčio vairuotojo padėties.

Įspėjamieji žodžiai

Įspėjamieji žodžiai atkreipia dėmesį į saugos pranešimus, žalos turtu pranešimus ir nurodo kilusio pavojaus sunkumą. Įprasti šiame vadove naudojami įspėjamieji žodžiai yra ĮSPĖJIMAS, ATSARGIAI, PASTABA.
Šie įspėjamieji žodžiai ir simboliai vartojami šiame vadove bei naudojami ant jūsų tr. priemonės. Šie simboliai reiškia, kad kalbama apie jūsų kaip vairuotojo saugumą. Prieš skaitydami vadovą, susipažinkite su simbolių reikšmėmis:

⚠ ĮSPĖJIMAS

Šis saugos pranešimas ir simbolis reiškia galimą pavojų, dėl kurio galima sunkiai susižeisti ar net žūti.

⚠ PERSPĖJIMAS

Šis saugos pranešimas ir simbolis reiškia galimą pavojų, dėl kurio galima vidutiniškai susižeisti pačiam ir (arba) apgadinti tr. priemonę.

ATSARGIAI

Šis saugos pranešimas (be simbolio) reiškia situaciją, kurios metu galima apgadinti tr. priemonę.

PASTABA

Šis pranešimas reiškia svarbią informaciją arba nurodymus.

DRAUDŽIAMA:

- Vairuoti tam neapmokytiems asmenims.
- Važiuoti viešaisiais keliais. Egzistuoja rizika susidurti su kita tr. priemone.
- Važiuoti asfaltuotais keliais. Asfaltas apsunkina sukibimą ir valdomumą.
- Važiavimo greitį pasirinkite pagal savo vairavimo įgūdžius ir aplinkos sąlygas.
- Draudžiama vairuoti APSVAIGUS nuo ALKOHOLIO arba KVAIŠALŲ arba svaigintis jais vairuojant.

VISADA:

- Venkite važiuoti asfaltuotais keliais, gerokai apsunkinančiais sukibimą ir valdomumą.
- Vairuokite tvarkingai, kad šlaitinių ar nelygaus paviršiaus posūkių metu transporto priemonė nepersiverstų.
- Dėvėkite apsauginius akinius, šalmą ir aprangą.

PERSKAITYKITE NAUDOTOJO VADOVĄ IR PAISYKITE VISŲ NURODYMŲ BEI ĮSPĖJIMŲ

⚠ ĮSPĖJIMAS
Susipažinkite ir laikykitės visų šiame vadove ir ant gaminio lapelių pateiktų instrukcijų ir saugos priemonių. To nedarant galima sunkiai susižeisti ar net žūti.

⚠ ĮSPĖJIMAS
Sutrikus akumuliatoriaus ar elektroninei valdymo sistemai, kreipkitės į atstovybę dėl jų patikros.

⚠ ĮSPĖJIMAS
Pašaliniams asmenims draudžiama užvesti ir važiuoti šia transporto priemone.

Įvadas

Dėkojame, kad įsigijote gamintojo „CFMOTO“ transporto priemonę ir sveikiname prisijungus į pasaulinę „CFMOTO“ bendruomenę.

Mūsų transporto priemonės:

- Visureigiai
- Specialiosios paskirties transportas (ūkio, patruliavimo, miškų apsaugos ir medžioklės reikmėms)
- Motociklai
- Sportinės transporto priemonės
- Komercinės transporto priemonės

„CFMOTO“ – profesionalus vandeniu aušinamų variklių gamintojas – yra pirmaujantis dalių tiekėjas Kinijoje. Palyginti su tokio paties tūrio oru aušinamais varikliais, vandeniu aušinami varikliai yra našesni, juose mažiau svyruoja alyvos temperatūra bei suvartojama mažiau degalų, šie varikliai yra galingesni ir tarnauja ilgiau.

Kad važiavimas tr. priemone būtų saugus ir malonus, prašome perskaityti ir vadovautis šiame naudotojo vadove pateikiamais nurodymais. Informacija apie stambius remonto darbus pateikiama „CFMOTO“ serviso knygelėje. Šiuos remonto darbus privalo atlikti tik „CFMOTO“ serviso atstovybės meistrai. Todėl iškilus remonto klausimams, nedvejodami apsilankykite prekybos atstovybėje tiek garantiniu laikotarpiu, tiek jam pasibaigus.

Šiame vadove pateikiama naujausia jo leidimo metu turima produkto informacija ir jame gali būti informacijos, kuri neaktuali jūsų geografiniam rinkos segmentui. Šiame vadove pateikiami nurodymai nėra teisiškai įpareigojantys. „CFMOTO“ pasilieka teisę be išankstinio pranešimo ir be jokio paaiškinimo keisti arba pašalinti techninę instrukciją, aptarnavimo instrukciją, techninės priežiūros instrukciją, kainas, spalvas, formas, medžiagas, dizainą, konfigūracijas ir panašų turinį. Dėl nuolat vykstančio produktų tobulinimo ir gerinamos dalių kokybės, šiame vadove pateikiama informacija gali šiek tiek nesutapti su tikrovėje turima transporto priemone. „CFMOTO“ neprisiima atsakomybės už praleistą, netikslią informaciją, spaudos, brėžinių ir instrukcijos klaidas bei su pristatymo būdu susijusias klaidas. Bet koks paveikslėlių, aprašymų ir (ar) procedūrų aprašymų pakartotinis naudojimas (visa apimtimi ar dalimis) be raštiško autorių teisių turėtojo sutikimo yra draudžiamas.

Šiame vadove aprašomi modeliai: CF200DUU, CF200DUTR

Identifikaciniai numeriai ir pagrindinė informacija

Įrašykite savo transporto priemonės identifikacinius numerius į žemiau pateiktus laukelius. Ištraukite atsarginį NFC raktelį ir laikykite jį saugioje vietoje. Pametus abu NFC raktelius, reikia įsigyti ir suprogramuoti naują raktelį įgaliotoje „CFMOTO“ atstovybėje.

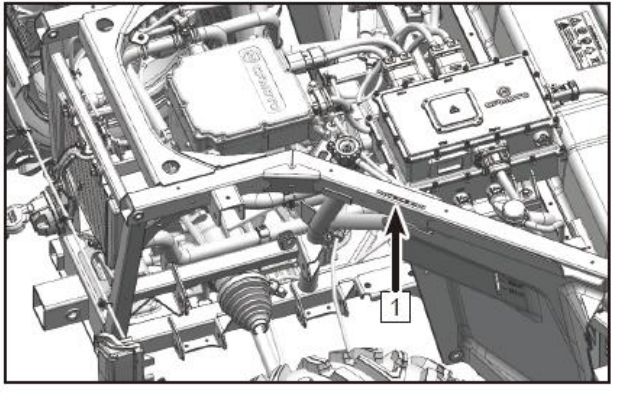

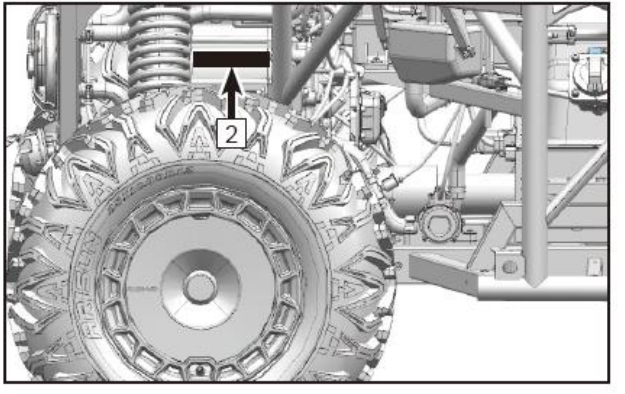

1. Tr. priemonės identifikavimo numeris:_____
2. Variklio serijos numeris: _____

Specifikacijos

Transporto priemonės duomenų lentelė

Parametras	UFORCE U6 EV
	CF200DUU/CF200DUTR
Bendras ilgis	2925 mm
Bendras plotis	1490 mm
Bendras aukštis	1950 mm
Važiuoklės bazė	1950 mm
Prošvaisa	270 mm
Maž. posūkio spindulys	4250 mm
Masė be papildomo svorio	680 kg
Bagažinės svorio talpa	250 kg
Didž. leistina apkrova	450 kg
Vilkimo rekomendacijos: Buksyravimo kablio svoris Priekabos ir krovinio svoris (be inercinių stabdžių) Priekabos ir krovinio svoris (Su inerciniais stabdžiais)	 40 kg 400 kg 800 kg

SPECIFIKACIJOS

Eil nr.	UFORCE U6 EV CF200DUU/CF200DUTR
Variklis	
Variklio modelis	145YC-J30664430NA
Variklio tipas	Su pastoviais magnetais (PMSM) Machine）
Elektros pavaros vardinė galia	20 kW
Didžiausia elektros pavaros galia	35 kW
El. variklio didžiausias sukimo momentas	74N·m
Didžiausios variklio apsukos (RPM)	15 000
Bendras greičio santykis	19,87
Aukštos įtampos akumuliatorius	
Tipas	Trinaris ličio akumuliatorius
Talpa	15,29 kWh
Vardinė įtampa	306V
Galios inverteris OBC+DCDC+PDU	
Įkrovimo galia	3,3 kW
DC/DC maitinimas	1,38 kW
OBC iškrovos įtampa	220V AC
Įkrovimo pistoletas	
Specifikacija	Įkrovimo pistoletas (2 režimas)
Kintamosios srovės įtampa	220V AC

SPECIFIKACIJOS

Parametras		UFORCE U6 EV CF200DUU/CF200DUTR
Priekinės pavaros alyva: Tipas: Alyvos talpa: Reguliariai keiskite alyvą		 SAE 80W-90 GL-5 250 ml
Galinės pavaros alyva: Tipas: Alyvos talpa: Reguliariai keiskite alyvą		 SAE 80W-90 GL-5 300 ml
Reduktoriaus alyva: Tipas: Alyvos talpa: Reguliariai keiskite alyvą		 SAE 80W-90 GL-5 350 ml
Pavarų dėžė	Reduktorius	Galinių ratų arba visų keturių varomų ratų, vienpakopis reduktorius
	Bendras greičio santykis	19,87
Rėmas		Plieno vamzdis

SPECIFIKACIJOS

Parametras	UFORCE U6 EV CF200DUU/CF200DUTR
Padangų tipas Priekinis ratas (ne visose rinkose) Galinis ratas (ne visose rinkose) Varžtų tvirtinimas ant rato	 Be vamzdžio 25×8.00 R12 68J 25×10.00R12 75J 4×110mm
Padangų slėgis Priekinės padangos: Galinės padangos:	 Rekomenduojamas slėgis: 12 psi (80 kPa) Rekomenduojamas slėgis: 15 psi (100 kPa) Apkrova: 332 kg Rekomenduojamas galinių padangų slėgis: 18 psi (120 kPa)

SPECIFIKACIJOS

Parametras	UFORCE U6 EV **CF200DUU/CF200DUTR**
Stabdys:	Priekinė ašis: Dviejų diskų / Galinės ašis: Dviejų diskų
Kojinio stabdžio tipas / valdymas	Valdomas koja Diskiniai stabdžiai keturiuose ratuose
Stovėjimo stabdžio tipas / valdymas	Rankinis stabdys + automatinis stovėjimas įjungus P bėgį Galinių ratų mechaniniai diskiniai stabdžiai + reduktoriaus reketo mechanizmas pawl lock
Stabdžių skysčio tipas	DOT 4
Pakaba: Priekinė pakaba Galinė pakaba	 Dviguba šakinė nepriklausoma Dviguba šakinė nepriklausoma
Amortizatorius Galinis amortizatorius Priekinis amortizatorius	 Hidraulinio slėgio amortizatorius Hidraulinio slėgio amortizatorius
Pakabos poslinkis: Priekinių ratų poslinkis: Galinių ratų poslinkis:	 7,95 col. (202 mm) 8,27 col. (210 mm)

SPECIFIKACIJOS

Parametras	UFORCE U6 EV CF200DUU/CF200DUTR
Elektros sistema: Akumuliatorius	12 Vdc / 12 Amp val.
Saugiklis	EPS – 40A Gervė – 25A Valdiklio paleidimo galia – 15A TCS – 15 A; Ventiliatorius – 20 A Galios stiprintuvas – 10 A; Papildomas lizdas – 25 A; Vandens siurblys – 10 A; Stovėjimas – 15 A EFI – 10 A Valdiklio 30 galia – 15 A; BCM1 – 25 BCM2–25A Atsarginis maitinimas: 20 A + 15 A + 10 A + 15 A

Vairuotojo sauga

Bendrosios išankstinės saugos priemonės

⚠ĮSPĖJIMAS
Nereaguojant į šiame vadove aprašomus įspėjimus galima sunkiai susižeisti ar net žūti. Ši transporto priemonė – ne žaislas, todėl ja važiuoti gali būti pavojinga. Jos valdymo specifika palyginti su automobiliu skiriasi. Juo važiuojant ir nesilaikant tinkamų saugos priemonių įmanoma staigiai susidurti arba apsiversti net ir atliekant įprastus manevrus kaip sukant ar apvažiuojant kliūtis. Perskaitykite šį naudotojo vadovą. Žinoti, ką reiškia kiekvienas įspėjimas, žinoti atsargumo priemones ir vairavimo specifiką.

Amžiaus apribojimai

Ši transporto priemonė skirta vairuoti tik SUAUGUSIEMS. Vairuoti šią tr. priemonę draudžiama jaunesniems nei 16 m. asmenims. Keleiviams vežti skirtomis „CFMOTO“ tr. priemonėmis draudžiama vežti jaunesnius nei 12 m. amžiaus keleivius.

Susipažinkite su transporto priemone

Kaip šios transporto priemonės vairuotojas, jūs atsakote už savo ir kitų saugumą bei už aplinkos tausojimą. Perskaitykite naudotojo vadovą ir supraskite jo turinį, susipažinkite su skirtingais transporto priemonės naudojimo aspektais, tarp kurių yra ir saugus vairavimas.

Įrangos modifikacijos

„CFMOTO“ bendrovei rūpi jos klientų ir visuomenės saugumas. Todėl tikrai patariame naudotojams nemodifikuoti transporto priemonės papildoma įranga, kuri padidintų jos greitį ar galią ir atlikti kitas panašaus pobūdžio modifikacijas. Bet kokios originalios įrangos modifikacijas kelia ryškius saugos pavojus, galinčius padidinti kūno sužalojimų riziką. Transporto priemonės garantija baigia galiojusi be leidimo įrengus bet kokį priedą arba atlikus jos greitį ar galią didinančias modifikacijas.

PASTABA
Tam tikrų priedų įrengimas gali pakeisti transporto priemonės eksploatacines savybes ir tai, kaip jis valdosi. Tokie priedai būtų vejos pjovimo įranga, stumdytuvai, stambiagabaritės padangos, purkštuvai, stambios dėžės, kėlimo įtaisai, priekabos ir kt. Naudokite tik naudoti patvirtintus priedus, susipažinkite su jų veikimu ir poveikiu transporto priemonės valdomumui.

Sąlytis su įkaitusiomis dalimis

Veikiantys BMS, MCU ir VCU įkaista. Nelieskite jų transporto priemonės veikimo metu ir šiek tiek laiko po to, kad nenusidegintumėte.

Elektros sistemos gedimai

Tokių transporto priemonių projektinės įtampos diapazonas yra 252–357 V, kas yra pavojinga įtampa, todėl gelbėjimo veiksmus būtina vykdyti atsargiai ir su užnugario pagalba.

⚠PAVOJUS
Jei įtampos kabeliai yra pažeisti ir matosi atvirti laidai ir gnybtai, jokiu būdu nelieskite atvirų dalių. Jei nesate tikri, ar konkrečios dalys yra transporto priemonės įtampingosios dalys, nelieskite atvirų laidų ir gnybtų. Liečiant šias dalis nesiimant reikiamų apsaugos priemonių galima stipriai nudegti, patirti elektros smūgį ir sunkiai ar net mirtinai susižaloti. Jeigu liesti atvirus įtampinguosius kabelius arba įtampingąsias dalis būtina arba egzistuoja rizika prie jų prisiliesti, būtinai dėvėkite izoliuojančias apsaugines priemones (izoliacines pirštines, akinius, batus su izoliacija), atsparias nurodytai įtampai. Kai naudotojai atsitraukia nuo transporto priemonės, pvz., palieka ją stovėti, patariama palikti įspėjamąjį ženklą, pranešantį apie įtampą ir draudžiantį liesti transporto priemonę. ⚠

Pasirengimas

Remontuodami ar dirbdami su nurodytos įtampos sistema, iš anksto pasirūpinkite šiomis saugos priemonėmis:

- Izoliacinė apranga, tarp kurių izoliacinės pirštinės, akiniai, batai su izoliacija ir kt.
- ABC milteliniai gesintuvai.
- Skiedikliams atsparios priemonės kaip nuo gamtinių dujų apsauganti dujokaukė, guminės pirštinės ir kt.
- Skudurai ir rankšluosčiai.

Kad akumuliatorius neįkaistų, nerūktų, neužsidegtų , ar nesprogtų:

Nepilkite į akumuliatorių vandens ir jo nenardinkite.
Nedėkite akumuliatoriaus šalia ugnies šaltinių ar šildytuvų.
Nelaikykite akumuliatoriaus ilgai aukštesnėje kaip 60°C temp., pvz., tiesioginiuose saulės spinduliuose.
Netrankykite ir nemėtykite akumuliatoriaus.
Neveikite akumuliatoriaus išorės jėgomis, nes jis gali įtrūkti ir deformuotis.

Akumuliatorius rūksta arba kaista

Jei aukštos įtampos akumuliatorius neįprastai įkaito, atjunkite jo maitinimą, ištraukite NFC raktelį, nurodykite aplinkiniams žmonėms evakuotis ir nedelsdami kreipkitės į įgaliotąją „CFMOTO“ atstovybę.
Jeigu aukštos įtampos akumuliatorius rūksta, atsitraukite nuo transporto priemonės, skambinkite ugniagesių tarnybai ir ruoškitės užkirsti kelią gaisrui. Norėdami tinkamai utilizuoti akumuliatorių, kreipkitės į įgaliotąją „CFMOTO“ atstovybę. Atliekamas akumuliatorius priklauso pavojingos atliekų kategorijai, todėl jo negalima utilizuoti savarankiškai.
Šiuo tikslu panaudotas vanduo yra užterštas metalo jonais ir jį reikia šalinti kaip skystąsias atliekas.

Transporto priemonės arba akumuliatoriaus gaisras

ABC miltelinis gesintuvas arba elektros įrenginių gesintuvas yra greičiausias būdas užgesinti elektros kilmės gaisrą. Jeigu gaisras nebesuvaldomas, skubėkite evakuotis, praneškite ugniagesiams ir išneškite visus aplink esančius degius objektus.
Kai kabelio ir laidų izoliacinė danga trumpai susijungia dėl degimo arba kai gaisrui gesinti naudojamas didelis kiekis vandens, transporto priemonės įtampa nutrūksta.
Priklausomai nuo gaisro vietos, įtampa gali ir nenutrūkti, todėl po gaisro būtina atjungti maitinimą.
Variklio įtampos sistema nekelia sprogimo pavojaus.
Jei transporto priemonė dega, bet gaisras dar neišplito iki aukštos įtampos akumuliatoriaus, gesinkite gaisrą milteliais, anglies dvideginiu ir kitomis gesinimo priemonėmis, nes toks gaisras dar nereikalauja ypatingų priemonių. Jeigu dega pats akumuliatorius, jį galima gesinti gausiu vandeniu ir tada atvėsinti.

Transporto priemonės permirkimas

Jeigu transporto priemonė permirksta, vanduo gali sukelti trumpąjį jungimą, dėl kurio nutrūktų nurodytosios įtampos sistema. Jeigu vanduo seklus arba prasigeria į vietas, kurios nekelia trumpojo jungimo, aukštos įtampos sistema gali ir nenutrūkti. Atjunkite maitinimą, ištraukite NFC raktelį ir kreipkitės į įgaliotąją „CFMOTO“ atstovybę.

Akumuliatoriaus pažaida

Jeigu akumuliatorius pažeidžiamas susidūrimo metu arba dėl kitų priežasčių: Jeigu įtariate įvykusį nuotėkį, skaitykite skyrių „Akumuliatorius rūksta arba kaista“.
Jeigu akumuliatoriaus korpusas yra pažeistas ar įtrūkęs, kreipkitės į „CFMOTO“ įgaliotą aptarnavimo centrą dėl perdirbimo arba remonto.

Akumuliatoriaus atjungimas

Dėvėkite izoliacines ir apsaugines priemones, išjunkite pagrindinį jungiklį, dėvėkite izoliacinį kostiumą, atjunkite pagrindinį jungiklį ir atjunkite akumuliatoriaus neigiamą polių.
Jeigu pagrindinis jungiklis naudojamas su išjungtu monitoriumi, transporto priemonę galima užvesti. Net ir atjungus pagrindinį jungiklį, kondensatoriuje sukauptas krūvis išnyksta per maždaug 10 minučių. Prieš pradėdami dirbti šiek tiek palaukite, kad neįvyktų trumpasis jungimas.
Atjunkite akumuliatorių ir kelias sekundes palaukite, kol akumuliatorius išsikraus.
Jei transporto priemonės įtampos kabelis yra nepažeistas, tačiau matosi atvirti laidai arba gnybtai, jokiu būdu nelieskite atvirų dalių. Taip pat nelieskite atvirų laidų ir gnybtų jei nesate tikri, ar pažeistoje dalyje yra įtampa. Neatsargus sąlytis su kabeliu ar gnybtais gali stipriai nudeginti ar nupurtyti, o dėl to galima sunkiai susižeisti arba žūti.

Akumuliatorius

Bėgant laikui ir didėjant ridai, akumuliatoriaus talpa pamažu mažėja. Tinkamai naudojant ir prižiūrint akumuliatorių galima ženkliai pailginti jo tarnavimo laiką.

Akumuliatoriaus sandėliavimas / naudojimo aplinka

Nesandėliuokite / nenaudokite vietose, kur yra rizika mirkti vandenyje.
Nesandėliuokite / nenaudokite aukštoje temperatūroje (≥ 60°C).
Nesandėliuokite / nenaudokite aukštame drėgnyje arba smarkiai kintančiame drėgnyje.
Nesandėliuokite / nenaudokite dulkinoje ir žvyringoje vietoje.
Nesandėliuokite / nenaudokite šalia ugnies šaltinio.
Nesandėliuokite / nenaudokite šalia degių ar sprogių medžiagų.
Nelaikykite sandarioje taroje.
Nesandėliuokite / nenaudokite vaikams ar augintiniams pasiekiamoje vietoje.

Įkrovimo aplinkos temperatūra	Iškrovimo aplinkos temperatūra
–20 °C – 55 °C	–30 °C – 55 °C

Akumuliatorių reikia sandėliuoti 5–40 °C temperatūroje, sausoje, vėsioje ir gerai vėdinamoje vietoje.
Įkrovos lygis turi būti 50 %. Kas šešis mėnesius, naudojant tinkamą adapterį, akumuliatorių reikia įkrauti ir iškrauti.

Jeigu sandėliuojamas arba dirbantis akumuliatoriaus korpusas aplūžta, rūksta arba kaista, skaitykite skyrių „Akumuliatorius rūksta arba kaista“ ir laiku susisiekite su įgaliotąja „CFMOTO“ atstovybe dėl perdirbimo ar remonto.
Būtina naudoti originalų pakaitinį „CFMOTO“ aukštos įtampos akumuliatorių. Pakeitus kitokiu, transporto priemonė gali nepasileisti, gali neveikti elektros grandinė ir būti pažeistos elektros dalys ir kt., o už šiuos gedimus atsakingu laikomas naudotojas.

Akumuliatoriaus techninė priežiūra

Prieš išvažiuojant pirmą kartą, aukštos įtampos akumuliatorius turi būti įkrautas bent 80 proc;
Kai indikatorius rodo, kad likę mažiau nei 20 proc. įkrovos, kuo skubiau įkraukite akumuliatorių. Stenkitės neišsekinti akumuliatoriaus, nes taip sumažės jo tarnavimo laikas.
Akumuliatoriui visiškai išsekus, per artimiausias 24 valandas jį reikia krauti mažiausiai vieną valandą, kad jis nebūtų pažeistas dėl tęstinio galios vartojimo.
Ant transporto priemonės draudžiama įrengti bet kokią elektros įrangą. Nekokybiška elektros įranga gali sukelti trumpąjį jungimą, nupurtyti ar kitaip sužeisti. Sumontuota elektros įranga sutrumpina viena įkrova nuvažiuojamą atstumą ir sutrumpina akumuliatoriaus tarnavimo laiką.
Akumuliatorius smarkiai įkaista ilgai važiuojant į įkalne arba dideliu greičiu.
Rekomenduojama „CFMOTO“ įgaliotoje atstovybėje kas tris mėnesius pristatyti akumuliatorių apžiūrai ir techninei priežiūrai, kur bus patikrintos jo jungtys ir įvertintas poreikis atlikti techninę priežiūrą ar remontą.
Įkrauti būtina naudojant originalų įkroviklį arba įkrovimo stotį. Kitaip galima apgadinti įkrovimo grandinę ar patį akumuliatorių.
Jei transporto priemonė ilgai stovės nenaudojama, pasirūpinkite, kad akumuliatorius neišsikrautų ir patikrinkite jį kas dvi savaites.

Įkrovimas

⚠ ĮSPĖJIMAS
Patariame transporto priemonės neįkrauti ir nestatyti gyvenamuosiuose pastatuose. Įkraukite transporto priemonę atokiau nuo degių ir sprogių medžiagų, saugokitės liepsnų ir kibirkščių. Taip pat stenkitės, kad įkrovimas neužtruktų ilgai. Patariame transporto priemonės neįkrauti uždaroje patalpoje, aukštoje temperatūroje ir lyjant. Draudžiama kišti ir ištraukti kaištį šlapiomis rankomis. Įkrovimo eigą reikia stebėti ir saugoti nuo nelaimių. Jeigu aukštos įtampos akumuliatoriaus yra smarkiai įkaitęs arba išsikrovęs po intensyvios kelionės, patariame jį įkrauti atvėsus. Kitaip gali sutrumpėti jo tarnavimo laikas.

Įkroviklis

Pilnai įkrovus akumuliatorių arba nutraukus jo įkrovimą tik įpusėjus, pirma ištraukite įkroviklį iš įkrovimo lizdo ir tada ištraukite įkroviklį iš akumuliatoriaus sąsajos. Baigę įkrovimą, laiku išjunkite įkroviklio maitinimą. Akumuliatoriaus blokas negali ilgą laiką būti laikomas visiškai įkrautas.

Įkraudami naudokite originalų įkroviklį ir užtikrinkite pastovų maitinimą. Įkrovimui draudžiama naudoti generatorius ir kitą įrangą.

Įkraudami naudokite originalų įkroviklį ir užtikrinkite pastovų maitinimą. Įkrovimui draudžiama naudoti generatorius ir kitą įrangą.

Įkrovimo metu laikykite įkroviklio valdymo dėžutę saugiai nuo saulės spindulių ir karščio. Jei dega neįprasta indikatoriaus lemputė, užuodžiamas keistas kvapas arba akumuliatoriaus korpusas yra perkaitęs, sustabdykite įkrovimą, atjunkite maitinimą ir kreipkitės į įgaliotąją „CFMOTO“ atstovybę dėl įkroviklio pakeitimo.

Nenaudokite kitiems elektros prietaisams skirtų įkroviklių, nes jie gali per daug įkrauti akumuliatorių ar kitaip jam pakenkti.
Aukšta įtampa yra pavojinga. Neardykite, neremontuokite ir nekeiskite įkroviklio dalių savarankiškai.
Naudojant neįprastomis techninėmis ypatybėmis pasižymintį įkroviklį, galima per mažai arba per daug įkrauti akumuliatorių. Įkroviklio naudojimo ir sandėliavimo aplinka turi būti sausa ir vėdinama, įkroviklio vidų neturi patekti skysčių, grūdėtų ar metalinių daiktų, kad neįvyktų trumpasis jungimas.
Draudžiama bet kaip modifikuoti įkroviklį bei jo dalis kaip ilgintuvai, skirstytuvas, įžeminimo adapteris, viršįtampio ribotuvas ir kita panaši elektros įranga.
Jeigu įkrovimo kabelis nusidėvi, pažeista jo izoliacija, laidai atviri arba matyti jų pažeidimai, įkroviklį toliau naudoti draudžiama.
Jeigu įkroviklio korpusas arba įkrovimo jungtis lūžę, pažeisti arba matyti kiti sunkūs pažeidimai, įkroviklį toliau naudoti draudžiama.
Įkroviklis jo naudojimo metu turi būti tinkamai įžemintas. Sutrikus įkroviklio darbui, tinkamas įžeminimas sumažina elektros smūgio riziką. Jei nesate tikri dėl įžeminimo, kreipkitės į kvalifikuotą elektriką dėl patikros ir įvertinimo.

Aukštos įtampos akumuliatoriaus informacija

Kai variklis išjungtas, elektronikos sistema vis tiek vartoja labai nedidelį kiekį galios.

Įspėjimas dėl aukštos įtampos

⚠ PAVOJUS
Darbas su aukštos įtampos dalimis reikalauja specialaus apmokymo, kvalifikacijų ir įrankių. Vadove neaprašytus arba sunkiai suprantamus darbus gali atlikti apmokyti „CFMOTO“ technikos meistrai. Neardykite motoro, ličio akumuliatoriaus ir bortinio įkroviklio.

Gedimų techninė priežiūra

Jeigu transporto priemonės galios arba įkrovimo sistemose pasireiškia gedimai, kreipkitės į „CFMOTO“ įgaliotą aptarnavimo centrą dėl remonto ir pakeitimo.

Atsargumo priemonės ekstremalioje aplinkoje

Žemos temperatūros aplinka

Bendrai, žema temperatūra neturi ilgalaikių pasekmių turinčios įtakos transporto priemonės akumuliatoriui, tačiau žema temperatūra laikinai veikia akumuliatoriaus energijos išskyrimą. Kuo lauke šalčiau, tuo stipresnis poveikis važiavimo patirčiai. Pavyzdžiui, sumažėja galia ir transporto priemonė daug lėčiau išvysto didžiausią greitį.

Nerekomenduojama važiuoti prie žemesnės nei -5°C temperatūros. Jeigu reikia važiuoti tokiomis sąlygomis, po važiavimo įkraukite akumuliatorių vietoje, kurios temperatūra būtų aukštesnė nei 0°C. Svarbu žinoti, kad akumuliatoriaus tvarkymo sistema neleidžia aukštos įtampos akumuliatoriui išsikrauti esant žemesnei nei –10 °C temperatūrai ir įkrauti esant tam netinkamai temperatūrai.

Laikant transporto priemonę žemesnėje kaip –20 °C temperatūroje, neatkuriamai suprastėja akumuliatoriaus eksploatacinės savybės, todėl jį rekomenduojama jį sandėliuoti šiltesnėje vietoje. Sandėliuojant šiltesnėje negu nurodytoji temperatūroje ir laikant sandėliavimo reikalavimų, akumuliatoriaus veikimas nesuprastės, net jeigu sandėliavimo temperatūra bus žemesnė už užšalimo temperatūrą.

Aukštos temperatūros aplinka

Karšta temperatūra neturi reikšmingos įtakos transporto priemonės veikimui, tačiau, jeigu jos akumuliatorius įkaista iki daugiau nei 55°C, akumuliatoriaus valdymo sistema sustabdo jo iškrovą.

Aplinkos temperatūrai viršijus 45°C, akumuliatorius įsikrauna lėčiau. Aplinkos temperatūrai viršijus 55°C, akumuliatorius neįsikrauna.

Sandėliuojant akumuliatorių tiesioginiuose saulės spinduliuose, aukštesnėje nei 40°C temperatūroje, galima neatstatomai pakenkti jo veikimui.

Savininko atsakomybė

Būkite budrus ir važiuokite atsakingai

Atidžiai perskaitykite šį naudotojo vadovą ir įsidėmėkite įspėjamuosius lipdukus. Jei galite, atvirose erdvėse mokykitės važiuoti saugiai. Mokykitės važiuodami nedideliu greičiu. Didesniam greičiui reikia daugiau patirties, žinių ir tinkamų paviršiaus sąlygų. Gerai susipažinkite su tr. priemonės valdymo specifika.

Ši transporto priemonė skirta vairuoti tik SUAUGUSIEMS. Važiuoti ja draudžiama jaunesniems nei 16 m. asmenims. Vairuotojas turi būti pakankamai aukštas, kad galėtų deramai atsiremti į sėdynės atlošą ir užsisegti diržą, abiem rankomis laikyti vairaratį ir gebėti savo dešine koja iki galo įminti stabdžių ir akceleratoriaus pedalus bei tvirtai atremti kairę koją į pakoją.

Priklausomai nuo vietos įstatymų, vairuotojų gali būti reikalaujama turėti atitinkamą vairuotojo pažymėjimą.

Keleivio vežimas

- Nevežkite daugiau keleivių negu yra leidžiama. Keleivius galima vežti tik keleivio vietoje.
- Keleiviai turi būti ne jaunesni nei 12 m. amžiaus ir pakankamai aukšti, kad galėtų atsilošti į keleivio sėdynės atlošą ir užsisegti diržą, laikytis už turėklo ir abiem kojomis tvirtai siekti grindis.
- Nevežkite apsvaigusių, išvargusių ar negaluojančių keleivių. Tokios būklės keleiviai reaguoja lėčiau ir sunkiau priima teisingus sprendimus.
- Liepkite keleiviui susipažinti su įspėjamaisiais lipdukais.
- Nevežkite keleivių, jeigu jums pasirodo, kad jie negebės tinkamai įvertinti važiavimo aplinkybių ir sunkiai prie jų prisitaikys. Transporto priemonėmis su viena šalia kitos įrengtomis sėdynėmis važiuojantys keleiviai privalo atidžiai stebėti priešaky esantį kelią ir būti pasirengę kelio nelygumams.

Atsargus važiavimas

- Ši transporto priemonė – ne žaislas, todėl ja važiuoti gali būti pavojinga. Jos valdymo specifika, palyginti su automobiliu ar motociklu, skiriasi. Ja važiuojant ir staigiai sukant, akceleruojant arba lėtinant, važiuojant šlaitais ar per kliūtis ir nesilaikant tinkamų saugos priemonių įmanoma staigiai susidurti arba apsiversti.
- Nevažiuokite labai dideliu greičiu. Važiuokite pagal reljefą, matomumą, važiavimo sąlygas ir savo patirtį pritaikytu greičiu.
- Nebandykite šokinėti, slysti šonu, piešti saulučių, važiuoti iškėlus priekį ar atlikti kitų triukų.
- Staigiame posūkyje stenkitės staigiai neakceleruoti ir nestabdyti. Taip įmanoma apvirsti.
- Nebandykite slidinėti. Jeigu tr. priemonė ima slysti ar nešioti į šonus, sukite vairą į slydimo pusę. Važiuodami labai slidžiais paviršiaus (pvz., ledu), palaikykite žemą greitį ir išlikite itin atidūs, kad suvaldytumėte transporto priemonę.
- Prieš važiuodami atbulomis apsižiūrėkite, ar už nugaros nėra žmonių ar kliūčių. Pagalvokite apie aklają zoną. Kai važiuoti saugu, pradėkite važiuoti nedideliu greičiu.
- Neviršykite nustatytos apkrovos. Krovinius reikia saugiai pritvirtinti. Sulėtinkite, pasilikite priešaky ilgesnį stabdymo kelią ir vadovaukitės kitais šio vadovo nurodymais.
- Krovinio svoris turi būti tolygiai paskirstytas. Kitaip krovinio masės centras trauks į kurią nors pusę ir transporto priemonė gali apvirsti.

Apsauga nuo virtimo (ROPS)

- Šioje transporto priemonėje įrengta ROPS sistema atitinka ISO 3471 reikalavimus. ROPS sistema apsaugo keleivius nuo išorinių pašalinių objektų ir mažina riziką susižaloti apvirtus.
- Tačiau visada būtina laikytis šiame vadove nurodytų saugaus važiavimo nurodymų ir stengtis neapvirsti.
- Važiuodami neiškiškite savo rankų ir kojų už kabinos ribų. ROPS nesuteikia visiškos apsaugos apvirtus.
- Apgadintą ROPS sistemą būtina pristatyti įgaliotajai „CFMOTO“ atstovybei apžiūrai.

Važiuojančiųjų apsaugos sistema

- Transporto priemonė yra skirta važiuoti vienam vairuotojui ir keleiviams. Visi važiuojantieji turi dėvėti tinkamas apsaugos priemones.
- Vairuotojas ir keleivis turi užsidaryti savo dureles arba groteles ir važiuoti tik užsisegus saugos diržą.

Reljefo sąlygos

- Važiuodami asfaltuotais venkite staigių posūkių, staigaus akceleravimo ir stabdymo.
- Važiuodami reljefu, kuriame nesate patyrę vairuotojai, neskubėkite ir būkite atidūs. Išlikite budrūs ir stebėkite kintančias reljefo sąlygas. Įgusti važiuoti skirtingomis aplinkos sąlygomis užtrunka.
- Nevažiuokite itin nelygiu, slidžiu ar puriu žemės paviršiumi jei dar nesate pramokę valdyti visureigės tr. priemonės ant tokių paviršių. Važiuodami tokiu paviršiumi būkite itin atidūs.

- Nevažiuokite šlaitais, kurie yra per statūs arba pačiam automobiliui įveikti, arba neatitinka jūsų įgūdžių. Mokykitės ant mažesnių šlaitų.
- Važiuodami įkalnėmis ar leisdamiesi nuokalne visada laikykitės reikiamos važiavimo tvarkos. Nevažiuokite per keterą dideliu greičiu.
- Nevažinėkite šlaitais vilkdami priekabą.
- Prieš įvažiuodami į jums naują teritoriją, būkite atidūs dėl galimų kliūčių. Laikykitės šiame vadove aprašytos važiavimo per kliūtis ar nuvirtusius medžius tvarkos.
- Nevažiuokite automobiliu per gilų arba sraunų vandenį. Sušlapę stabdžiai gali pakenkti stabdumui. Išvažiavę iš vandens išbandykite stabdžių veikimą. Jeigu reikia, važiuodami keletą kartų švelniai juos nuspauskite, kad dėl trinties padžiūtų stabdžių trinkelės.
- Stenkitės priparkuoti automobilį kuo plokštesnėje vietoje. Nustatykite elektroninę pavarų dėžę į PARK padėtį, užgesinkite variklį, įjunkite rankinį stabdį, ištraukite raktelį ir tik tada išlipkite.
- Nemanykite, kad važiuoti visada bus saugu. Staigūs reljefo pokyčiai tvarkytojas už, įdubos, kalneliai, puresnė ar kietesnė žemė, ir kiti netolygumai gali apversti automobilį ar apsunkinti jo valdymą. Todėl tokiu atveju važiuokite lėčiau ir atidžiai stebėkite priešaky esantį reljefą. Jeigu pajaučiate, kad transporto priemonė virsta, geriausia reakcija yra staigiai sukti vairą į tą pusę, į kurią virstama.
- Nemėginkite stabdyti virsmo rankomis ar kojomis. Jūsų galūnės neturi išlįsti iš už ROPS narvo ribų.

Saugaus važiavimo priemonės

Vairuotojas ir keleivis privalo dėvėti pagal važiavimo pobūdį pritaikytą aprangą. Važiuojant šiuo automobiliu reikia dėvėti specialią apsauginę aprangą, sumažinančią sužalojimo riziką.

1 Patvirtintas naudoti šalmas

2 Apsauginiai akiniai

3 Pirštinės

4 Marškiniai ilgomis rankovėmis arba švarkai

5 Ilgos kelnės

6 Auliniai batai (turi dengti čiurną)

1. Patvirtintas naudoti šalmas yra svarbiausia vairuotojo apsaugos detalė, apsauganti galvą įvykus nelaimei. Tačiau atminkite, kad net ir geriausias šalmas negarantuoja, kad nepatirsite sužalojimų.

2. Akis geriausiai apsaugo akiniai arba šalmas su akiniais, kurie neskyla ir užtikrina gerą matomumą.
Akiniai nesuteikia visiškos akių apsaugos. Pvz., jie neapsaugo nuo smūgių.

3. Pirštinės su kietąja krumplių apsauga yra patogios naudoti ir ženkliai padidina vairuotojų saugumą.

4. Avėkite pirštus ir čiurną dengiančius batus. Tvirti auliniai batai neslystančiais padas ženkliai padidina saugumą.

5. Dėvėkite marškinius ilgomis rankovėmis ir ilgas kelnes arba motociklininko aprangą. Kokybiškos apsaugos priemonės yra patogios ir gali padėti nejausti nepalankių oro sąlygų.

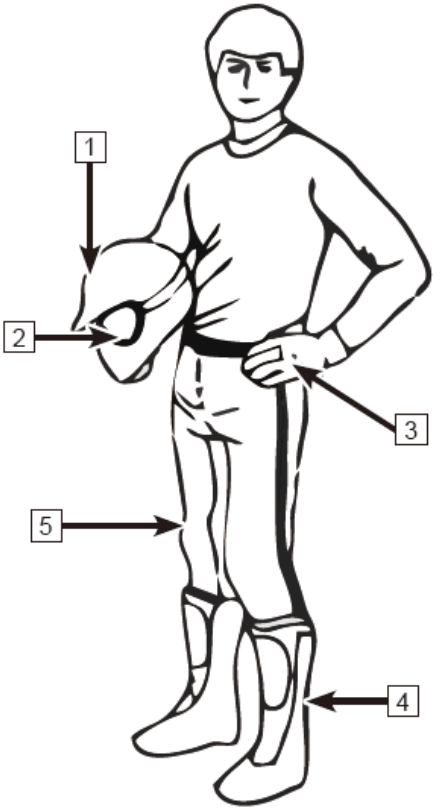

Saugos lipdukai, jų vietos ir įspėjimai (tarptautinis variantas)

Įspėjamieji ženklai suklijuoti ant automobilio dėl jūsų saugumo. Perskaitykite ir vadovaukitės kiekvienu saugos lipduku. Jeigu lipdukas tampa neperskaitomas arba atlimpa, susisiekite su prekybos atstovybe dėl pakaitinio lipduko įsigijimo. Susipažinkite ir paisykite šio vadovo saugos lipdukų. Remiantis vietos įstatymais ir taisyklėmis, šiame vadove pateikiami saugos lipdukai yra pavyzdiniai. Vadovaukitės ant transporto priemonės užklijuotais lipdukais.

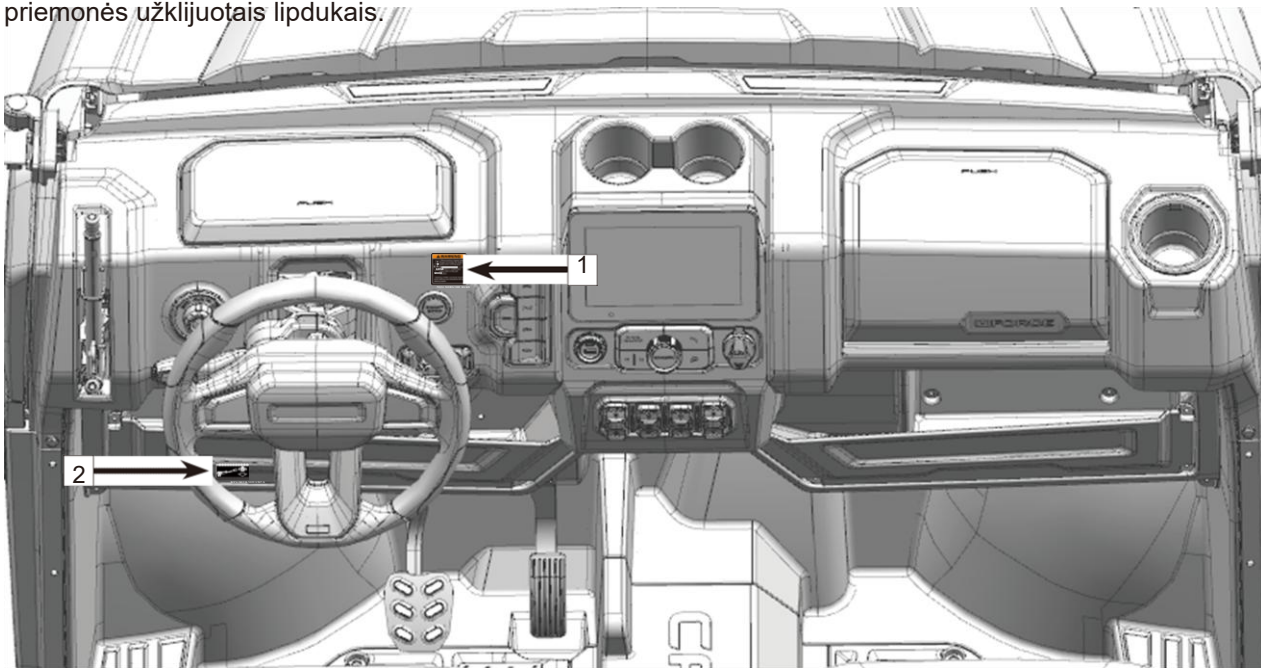

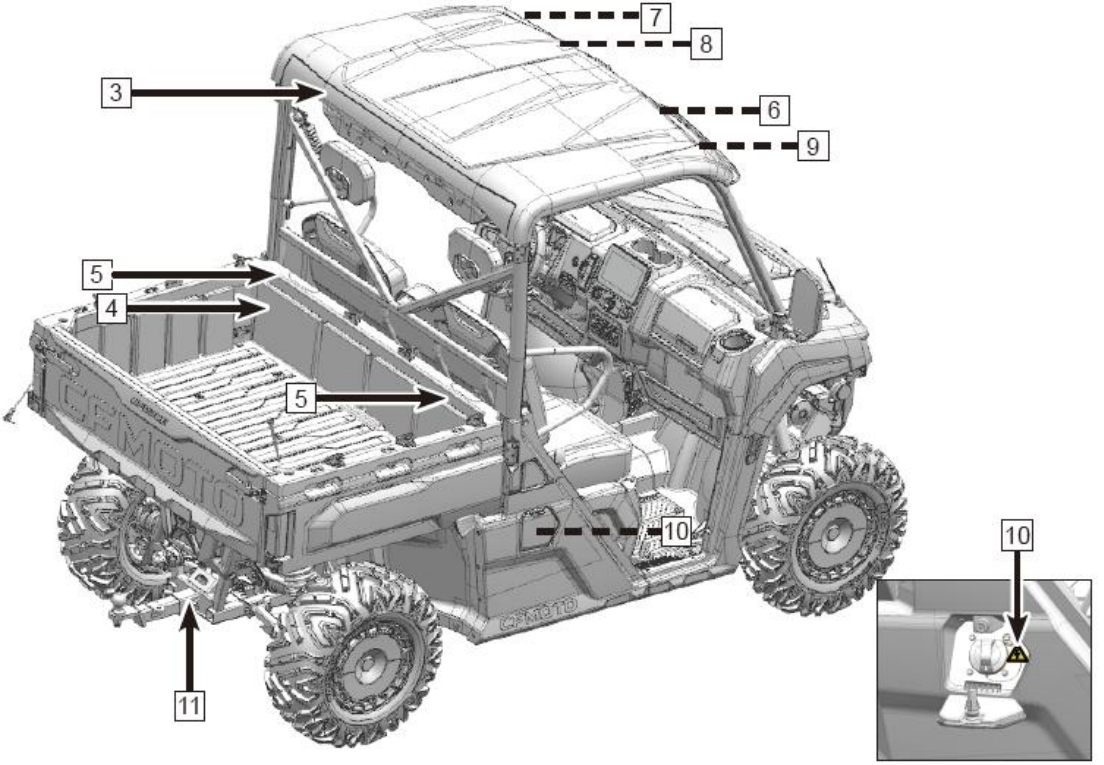
7
8
3
6
9
5
4
5
10
10
11

Saugos lipdukai

1

ĮSPĖJIMAS

• Baigę parkuotis įjunkite P bėgį. Perjungdami bėgį, įminkite stabdžio pedalą.
• Jei automobilis stovi nenaudojamas ir paliktas, turi būti įjungtas stovėjimo bėgis.
• Važiuojant 4WD-LOCK režimu, reikia stipriau sukti vairą ir padidėja posūkio spindulys.

7DHV-190003-1000 EU245

2

GERVĖS VALDYMO RANKENOS IŠVADAS

3

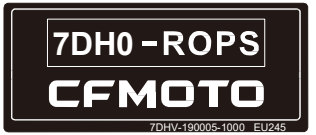

4

ĮSPĖJIMAS

Nepaisant šių taisyklių įmanoma sunkiai SUSIŽEISTI ar ŽŪTI.
• Neviršykite leistinos 250 kg bagažinės apkrovos.
• Nevežkite joje keleivių.
• Krovinys turi įtakos valdomumui ir stabilumui. Skaitykite naudotojo vadovą.
• Veždami ar vilkdami krovinį sulėtinkite ir įvertinkite pailgėjusį stabdymo kelią. Nevažiuokite šlaitais ir nelygiu keliu.
• Pritvirtinkite krovinį. Kitaip suprastės valdomumas.
• Krovinio masės centras turi būti bagažinės viduryje ir kuo labiau priekyje bei žemiau.

5

ĮSPĖJIMAS

• Saugokite rankas, kitas kūno dalis ir kitus asmenis kai leidžiama daiktadėžė.
• Nevažiuokite su pakelta daiktadėže.

Saugos lipdukai

6

ĮSPĖJIMAS
Tinkamas naudojimas
Pasirūpinkite kitų saugumu:
• Neleiskite važiuoti neatsargiai.
• Neleiskite vairuoti jaunesniems kaip 16 metų amžiaus ar vairuotojo pažymėjimo neturintiems asmenims.
• Neleiskite važiuoti įkaušusiems ar apsvaigusiems asmenims.
• Vienu metu gali važiuoti daugiausia 2 žmonės.
• Neleiskite važiuoti viešaisiais keliais (nebent nurodyta, kad galima važiuoti bekelės transportu), nes kyla avarijos rizika.
Perskaitykite naudotojo vadovą, saugos lipdukus ir peržiūrėkite saugos vaizdo įrašą. Laikykitės visų nurodymų.

Važiuojant esant netinkamam padangų slėgiui arba per didele apkrova galima nebesuvaldyti automobilio ir sunkiai susižeisti ar žūti.
Šaltų padangų slėgis:
Priekinės: 12 psi (80 kPa)
Galinės: 15 psi (100 kPa)
Didžiausia apkrova: 450 kg

7

ĮSPĖJIMAS
Naudojant automobilį netinkamai įmanoma sunkiai SUSIŽALOTI ar ŽŪTI.
Pasirenkite
• Prisisekite saugos diržus ir tvirtai uždarykite dureles arba groteles.
• Dėvėkite patvirtintą šalmą ir apsauginę įrangą.
• Kiekvienas važiuojantis automobiliu turi atsiremti į atlošą ir atremti kojas į grindis bei rankomis tvirtai įsikibti už vairo arba turėklų ir neišlįsti iš kabinos.
Atsakingas važiavimas
Kaip suvaldyti automobilį ir neapvirsti:
• Nedarykite staigių manevrų, neslydinėkite ir nepaišykite saulučių.
• Staigiai neakseleruokite posūkiuose, net jeigu stovėjote.
• Įvertinkite kelią ir jo pokyčiu. Nevažiuokite asfaltu.
• Nevažiuokite išilgai šlaitų.

Būkite atidūs ir planuokite į priekį. Jei jaučiate, kad virsite, sumažinkite pavojų nukentėti:
• Įsikibkite į vairą arba turėklus.
• Nekiškite kūno dalių už kabinos.
• Apvirtus įmanoma sunkiai ar mirtinai susižeisti net ir lygioje vietoje.

Perskaitykite naudotojo vadovą ir saugos įspėjimus. Peržiūrėkite saugos vaizdo įrašą. Paisykite visų nurodymų ir įspėjimų.

8

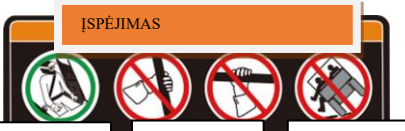

Prisisekite saugos diržus

Nevažiuokite įsikibę už narvo konstrukcijos

Nebandykite gelbėtis nuo apvirtimo iškišdami rankas ar kojas

9

Prisisekite saugos diržus ir prisidenkite grotelėmis

Nevažiuokite įsikibę už narvo konstrukcijos

Nebandykite gelbėtis nuo apvirtimo iškišdami rankas ar kojas

11 10

ĮSPĖJIMAS

Netinkamai pakrovus priekabą, įmanoma nesuvaldyti transporto priemonės ir sunkiai ar mirtinai susižaloti.

• Didžiausia vilikimo masė vežant priekabą be stabdžių – 400 kg
• Didžiausia leidžiama priekabos apkrova kabliui – 40 kg

Saugos lipdukai, jų vietos ir įspėjimai (ES variantas)

Įspėjamieji ženklai suklijuoti ant automobilio dėl jūsų saugumo. Perskaitykite ir vadovaukitės kiekvienu saugos lipduku. Jeigu lipdukas tampa neperskaitomas arba atlimpa, susisiekite su prekybos atstovybe dėl pakaitinio lipduko įsigijimo. Susipažinkite ir paisykite šio vadovo saugos lipdukų. Remiantis vietos įstatymais ir taisyklėmis, šiame vadove pateikiami saugos lipdukai yra pavyzdiniai. Vadovaukitės ant transporto priemonės užklijuotais lipdukais.

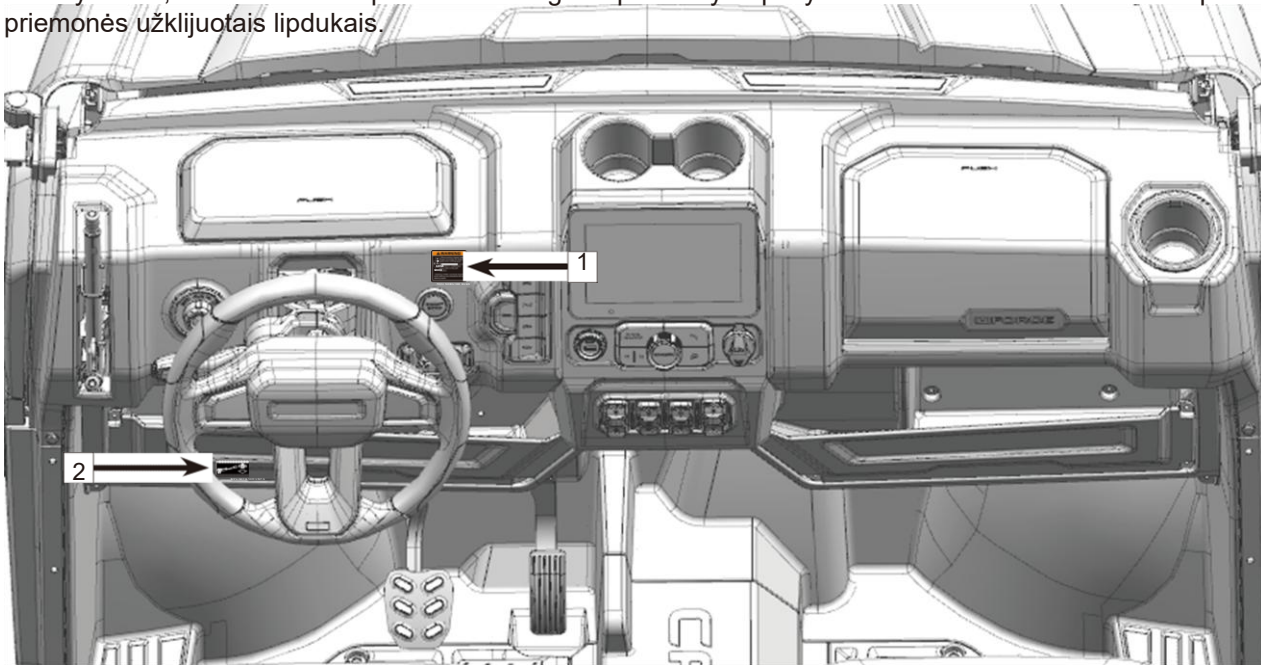

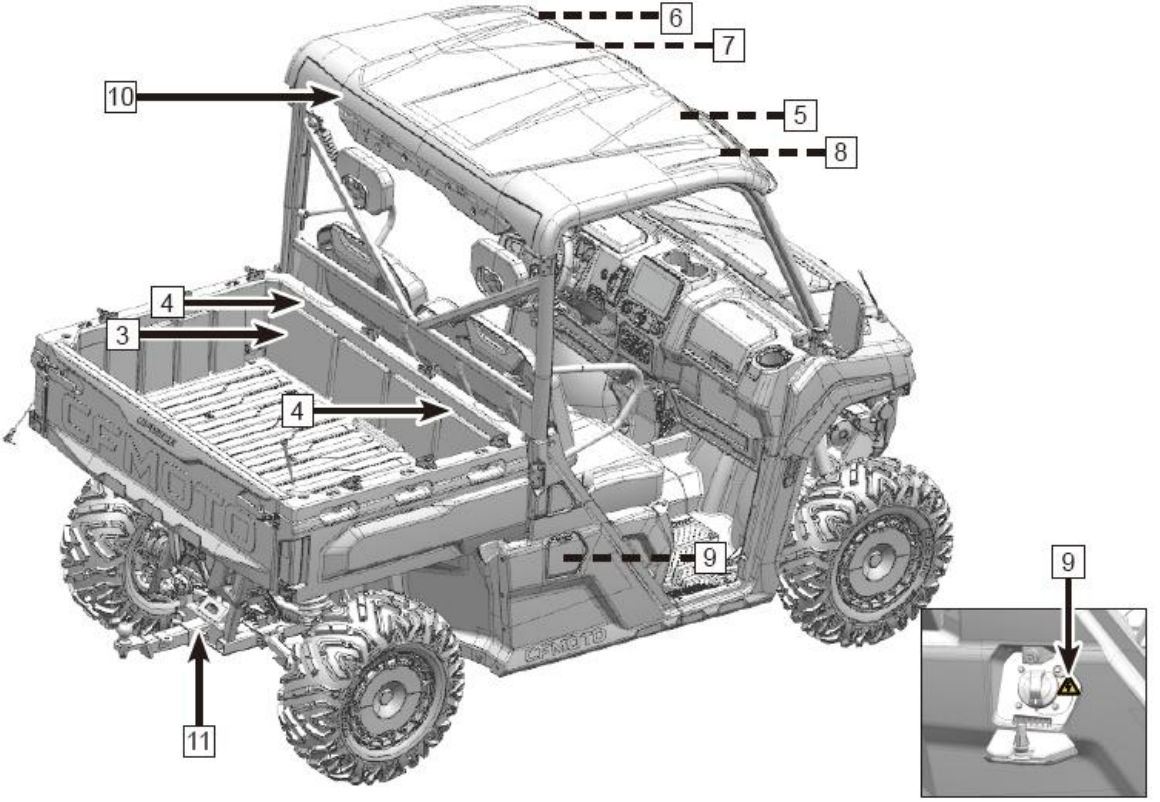
6
7
10
5
8
4
3
4
9
9
11

Saugos

1

ĮSPĖJIMAS

• Baigę parkuotis įjunkite P bėgį. Perjungdami bėgį, įminkite stabdžio pedalą.
• Jei automobilis stovi nenaudojamas ir paliktas, turi būti įjungtas stovėjimo bėgis.
• Važiuojant 4WD-LOCK režimu, reikia stipriau sukti vairą ir padidėja posūkio spindulys.

7DHV-190003-1000 EU245

2

GERVĖS VALDYMO RANKENOS IŠVADAS

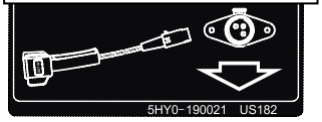

5HY0-190021 US182

3

ĮSPĖJIMAS

Nepaisant šių taisyklių įmanoma sunkiai SUSIŽEISTI ar ŽŪTI.
• Neviršykite leistinos 250 kg bagažinės apkrovos.
• Nevežkite joje keleivių.
• Krovinys turi įtakos valdomumui ir stabilumui. Skaitykite naudotojo vadovą.
• Veždami ar vilkdami krovinį sulėtinkite ir įvertinkite pailgėjusį stabdymo kelią. Nevažiuokite šlaitais ir nelygiu keliu.
• Pritvirtinkite krovinį. Kitaip suprastės valdomumas.
• Krovinio masės centras turi būti bagažinės viduryje ir kuo labiau priekyje bei žemiau.

4

ĮSPĖJIMAS

• Saugokite rankas, kitas kūno dalis ir kitus asmenis kai leidžiama daiktadėžė.
• Nevažiuokite su pakelta daiktadėže.

5HYV-190018-6000 US245

Saugos

5

ĮSPĖJIMAS
Tinkamas naudojimas
Pasirūpinkite kitų saugumu:
• Neleiskite važiuoti neatsargiai.
• Neleiskite vairuoti jaunesniems kaip 16 metų amžiaus ar vairuotojo pažymėjimo neturintiems asmenims.
• Neleiskite važiuoti įkaušusiems ar apsvaigusiems asmenims.
• Vienu metu gali važiuoti daugiausia 2 žmonės.
• Neleiskite važiuoti viešaisiais keliais (nebent nurodyta, kad galima važiuoti bekelės transportu), nes kyla avarijos rizika.
Perskaitykite naudotojo vadovą, saugos lipdukus ir peržiūrėkite saugos vaizdo įrašą. Laikykitės visų nurodymų.

Važiuojant esant netinkamam padangų slėgiui arba per didele apkrova galima nebesuvaldyti automobilio ir sunkiai susižeisti ar žūti.
Šaltų padangų slėgis:
Priekinės: 12 psi (80 kPa)
Galinės: 15 psi (100 kPa)
Didžiausia apkrova: 450 kg

6

ĮSPĖJIMAS
Naudojant automobilį netinkamai įmanoma sunkiai SUSIŽALOTI ar ŽŪTI.
Pasirenkite
• Prisisekite saugos diržus ir tvirtai uždarykite dureles arba groteles.
• Dėvėkite patvirtintą šalmą ir apsauginę įrangą.
• Kiekvienas važiuojantis automobiliu turi atsiremti į atlošą ir atremti kojas į grindis bei rankomis tvirtai įsikibti už vairo arba turėklų ir neišlįsti iš kabinos.
Atsakingas važiavimas
Kaip suvaldyti automobilį ir neapvirsti:
• Nedarykite staigių manevrų, neslydinėkite ir nepaišykite saulučių.
• Staigiai neakseleruokite posūkiuose, net jeigu stovėjote.
• Įvertinkite kelią ir jo pokyčiu. Nevažiuokite asfaltu.
• Nevažiuokite išilgai šlaitų.

Būkite atidūs ir planuokite į priekį. Jei jaučiate, kad virsite, sumažinkite pavojų nukentėti:
• Įsikibkite į vairą arba turėklus.
• Nekiškite kūno dalių už kabinos.
• Apvirtus įmanoma sunkiai ar mirtinai susižeisti net ir lygioje vietoje.

Perskaitykite naudotojo vadovą ir saugos įspėjimus. Peržiūrėkite saugos vaizdo įrašą. Paisykite visų nurodymų ir įspėjimų.

7

Prisisekite saugos diržus

Nevažiuokite įsikibę už narvo konstrukcijos

Nebandykite gelbėtis nuo apvirtimo iškišdami rankas ar kojas

8

Prisisekite saugos diržus ir prisidenkite grotelėmis

Nevažiuokite įsikibę už narvo konstrukcijos

Nebandykite gelbėtis nuo apvirtimo iškišdami rankas ar kojas

11 9

ĮSPĖJIMAS

Netinkamai pakrovus priekabą, įmanoma nesuvaldyti transporto priemonės ir sunkiai ar mirtinai susižaloti.

• Didžiausia vilikimo masė vežant priekabą be stabdžių – 400 kg
• Didžiausia leidžiama priekabos apkrova kabliui – 40 kg
• Didžiausia vilkimo masė vežant priekabą su inerciniais stabdžiais – 800 kg.
• Didžiausia leidžiama priekabos su inerciniais stabdžiais apkrova kabliui – 40 kg.

12

E13
CFMOTO
S100
55R-024909
A50-X D6.68
5HYV-190016-9100 EU252

13

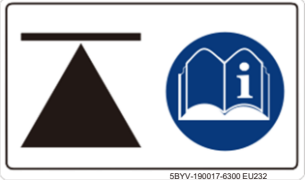
5BYV-190017-6300 EU232

14

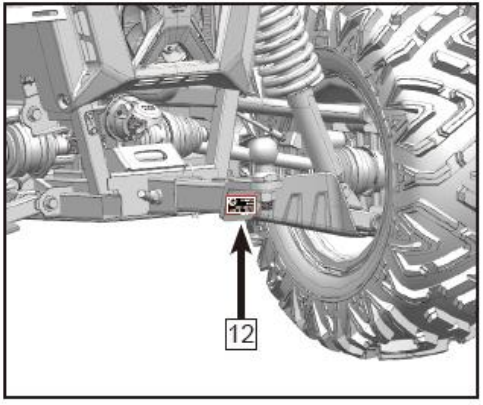
12

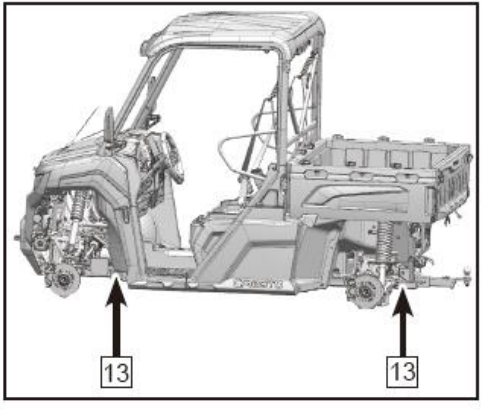
13
13

Galimų pavojų įspėjimai

⚠ **ĮSPĖJIMAS**

GALIMAS PAVOJUS:

Važiavimas automobiliu neišklausius apmokymų.

KAS GALI NUTIKTI:

Jeigu vairuotojas neišmano kaip tinkamai valdyti šį automobilį skirtingomis situacijomis ir važiuojant skirtingu reljefu, ženkliai išauga nelaimingo atsitikimo rizika.

KAIP IŠVENGTI ŠIO PAVOJAUS:

Pradedantieji ir nepatyrę vairuotojai turi išklausyti aprobuotus prekybos atstovybės siūlomus mokymus. Vairuotojams derėtų reguliariai praktiškai išsibandyti mokymų metu įgytus įgūdžius ir šiame vadove aprašytą naudojimo tvarką.

⚠ **ĮSPĖJIMAS**

GALIMAS PAVOJUS:

Amžiaus cenzo važiuoti šia visureige tr. priemone nesilaikymas.

KAS GALI NUTIKTI:

Jeigu jaunesnis vaikas naudojasi šiuo automobiliu, kyla didesnė rizika sunkiai susižaloti ar net žūti. Tačiau net jei vaikui ir leidžiama naudotis automobiliu dėl pakankamo amžiaus, tam vaikui gali stigti reikiamų įgūdžių vairuoti šį automobilį bei važiuojant priimti teisingus sprendimus, todėl rizika susižeisti ir patekti į nelaimingą atsitikimą išlieka.

KAIP IŠVENGTI ŠIO PAVOJAUS:

Važiuoti automobiliu draudžiama jaunesniems nei 16 m. asmenims.

⚠ ĮSPĖJIMAS

GALIMAS PAVOJUS:
Kai vežama daugiau keleivių, negu leidžiama.

KAS GALI NUTIKTI:
Automobiliu vežamas keleivis gali netikėtai būti išsviestas iš jo arba paliesti judančias dalis. Abiem šiais atvejais galima sunkiai susižaloti ar net žūti.

KAIP IŠVENGTI ŠIO PAVOJAUS:
Nevežkite daugiau keleivių, negu telpa ant sėdynės.

⚠ ĮSPĖJIMAS

GALIMAS PAVOJUS:
Važiavimas grįstu keliu kaip šaligatvis, takas, stovėjimo aikštelė, viešieji keliai ir gatvės.

KAS GALI NUTIKTI:
Visureigių tr. priemonių padangos yra pritaikytos važiuoti bekele. Važiavimas grįstais keliais smarkiai veikia visureigės tr. priemonės valdymą, dėl ko galima jos nebesuvaldyti ir patekti į avariją.

KAIP IŠVENGTI ŠIO PAVOJAUS:
Nevažiuokite grįstais paviršiais. Jeigu tokiu paviršiumi važiuoti būtina, važiuokite iš lėto, nedarykite staigių posūkių ir staigiai nestabdykite.

Nevažiuokite tr. priemone viešaisiais keliais ar gatvėmis, jeigu tai draudžia įstatymai. Šiuo klausimu pasidomėkite vietos įstatymais.

⚠ **ĮSPĖJIMAS**

GALIMAS PAVOJUS:

Važiavimas nedėvint deramo šalmo, akių apsaugos ir apsauginės aprangos.

KAS GALI NUTIKTI:

Važiuojant automobiliu nedėvint deramo šalmo kyla didesnė rizika įvykus avarijai sunkiai susitrenkti galvą ar net žūti. Važiuojant be akių apsaugos galima sukelti avariją, kurios atveju padidėja tikimybė sunkiai susižeisti akis. Važiavimas nedėvint apsauginės aprangos didina tikimybę sunkiai susižeisti.

KAIP IŠVENGTI ŠIO PAVOJAUS:

Visada dėvėkite jūsų galvos formai tinkantį ir patvirtintą šalmą. Visada dėvėkite akių apsaugos priemones (akinius arba skydelį), pirštines, marškinius ar švarką ilgomis rankovėmis ir čiurną dengiančius batus.

⚠ **ĮSPĖJIMAS**

GALIMAS PAVOJUS:

Važiavimas apsvaigus nuo alkoholio ar kvaišalų.

KAS GALI NUTIKTI:

Pavartojus alkoholio ar kvaišalų stipriai paveikiamas naudotojo gebėjimas priimti sprendimus. Sulėtėja reakcijos laikas bei keičiasi naudotojo pusiausvyros pojūtis ir aplinkos suvokimas. Alkoholio ar kvaišalų vartojimas prieš važiavimą ar jo metu gali lemti nelaimingą atsitikimą, kurio metu įmanoma sunkiai susižeisti ar žūti.

KAIP IŠVENGTI ŠIO PAVOJAUS:

Nevairuokite automobilio, jei esate apsvaigę nuo alkoholio ar kvaišalų.

⚠ **ĮSPĖJIMAS**

GALIMAS PAVOJUS:
Važiavimas labai dideliu greičiu.

KAS GALI NUTIKTI:
Labai didelis greitis padidina galimybes nesuvaldyti automobilio ir taip sukelti nelaimingą atsitikimą.

KAIP IŠVENGTI ŠIO PAVOJAUS:
Važiuokite pagal reljefą, matomumą, važiavimo sąlygas ir savo patirtį pritaikytu greičiu.

⚠ **ĮSPĖJIMAS**

GALIMAS PAVOJUS:
Bandymas slidinėti, šokinėti ir daryti kitus triukus.

KAS GALI NUTIKTI:
Bandymas atlikti triukus didina tikimybė sukelti nelaimingą atsitikimą, kurių dažnas būtų apsivertimas.

KAIP IŠVENGTI ŠIO PAVOJAUS:
Nemėginkite slidinėti, šokinėti ar atlikti kitų kaskadinių triukų.

⚠ **ĮSPĖJIMAS**

GALIMAS PAVOJUS:

Neatlikta apžiūra prieš išvažiuojant. Tinkamai neprižiūrima visureigė tr. priemonė.

KAS GALI NUTIKTI:

Nepriežiūra padidina tikimybę sukelti nelaimingą atsitikimą ar apgadinti įrangą.

KAIP IŠVENGTI ŠIO PAVOJAUS:

Prieš kiekvieną naudojimo seansą apžiūrėkite automobilį siekdami įsitikinti jo tvarkingumu.

Būtinai vadovaukitės techninės apžiūros tvarka ir šiame vadove sudarytu planiškumu.

⚠ **ĮSPĖJIMAS**

GALIMAS PAVOJUS:

Rankų, plaštakų arba kojų iškišimas iš už ROPS narvo kai automobilis važiuoja.

KAS GALI NUTIKTI:

Galima sunkiai susižeisti galūnes automobiliui apvirtus.

KAIP IŠVENGTI ŠIO PAVOJAUS:

Nekiškite galūnių iš už narvo, laikykite abi rankas tvirtai už vairaračio, o abi kojas atremtas į pakojas.

⚠ **ĮSPĖJIMAS**

GALIMAS PAVOJUS:
Neapdairumas važiuojant nepažįstamu reljefu.

KAS GALI NUTIKTI:
Nepažįstame reljefe gali būti užsislėpusių akmenų, kalniukų arba duobių, į kurias įvažiavus galima nebesuvaldyti automobilio ar apsiversti.

KAIP IŠVENGTI ŠIO PAVOJAUS:
Važiuodami nepažįstamu reljefu važiuokite atsargiai ir neskubėdami. Stebėkite reljefo pokyčius.

⚠ **ĮSPĖJIMAS**

GALIMAS PAVOJUS:
Neteisingai atliekami posūkiai.

KAS GALI NUTIKTI:
Sukant netinkamai galima nebesuvaldyti automobilio, kur nors atsimušti ar apsiversti.

KAIP IŠVENGTI ŠIO PAVOJAUS:
Važiuodami visada laikykitės šiame vadove aprašytos posūkio atlikimo tvarkos. Iš pradžių bandykite atlikti posūkius važiuodami mažu greičiu ir tik po to bandykite sukti važiuodami greičiau. Nedarykite posūkių važiuodami labai dideliu greičiu.

⚠ **ĮSPĖJIMAS**

GALIMAS PAVOJUS:

Neapdairumas važiuojant itin nelygiu, slidžiu arba puriu žemės paviršiumi.

KAS GALI NUTIKTI:

Važiuojant itin nelygiu, slidžiu ar puriu žemės paviršiumi galima prarasti trauką ar nebesuvaldyti automobilio ir taip sukelti avariją ar apsiversti.

KAIP IŠVENGTI ŠIO PAVOJAUS:

Nevažiuokite itin nelygiu, slidžiu ar puriu žemės paviršiumi, jeigu dar nesate pramokę valdyti visureigės tr. priemonės ant tokių paviršių. Važiuodami itin nelygiu, slidžiu arba puriu žemės paviršiumi būkite itin budrūs.

⚠ **ĮSPĖJIMAS**

GALIMAS PAVOJUS:

Bandymas užvažiuoti itin stačiu šlaitu arba neteisingas važiavimas įkalne.

KAS GALI NUTIKTI:

Netinkamai kylant įkalnėn galima nebesuvaldyti automobilio ir apsiversti.

KAIP IŠVENGTI ŠIO PAVOJAUS:

Nevažiuokite šlaitais, kurie yra per statūs arba pačiam automobiliui įveikti, arba neatitinka jūsų įgūdžių. Iš pradžių prasivažinėkite mažesniais šlaitais. Prieš važiuodami įkalne, būtinai pasidomėkite reljefu. Nekilkite itin slidžiais ar puriais šlaitais. Važiuodami įkalnėn niekada staigiai neakceleruokite. Taip automobilis gali apvirsti atbulomis. Nevažiuokite per keterą dideliu greičiu. Kitoje šlaito pusėje gali būti kliūtis, staigus nuolydis, kita transporto priemonė arba žmogus.

⚠ **ĮSPĖJIMAS**

GALIMAS PAVOJUS:

Važiavimas itin stačiomis nuokalnėmis.

KAS GALI NUTIKTI:

Netinkamai leidžiantis nuokalne galima nebesuvaldyti transporto priemonės ir apsiversti.

KAIP IŠVENGTI ŠIO PAVOJAUS:

Nevažiuokite šlaitais, kurie yra per statūs arba pačiam automobiliui įveikti, arba neatitinka jūsų įgūdžių. Iš pradžių prasivažinėkite mažesniais šlaitais. Prieš važiuodami įkalne, būtinai pasidomėkite reljefu. Nesileiskite itin slidžiais ar puriais šlaitais.

PASTABA
Prieš leisdamiesi nuokalne būtinai pasidomėkite reljefu. Nevažiuokite nuokalne dideliu greičiu. Nevažiuokite nuokalne kampu, kuris nėra statmenas. Jei tik įmanoma, leiskitės tiesiai.

⚠ **ĮSPĖJIMAS**

GALIMAS PAVOJUS:

Blogas važiavimas ir manevravimas išilgai šlaito.

KAS GALI NUTIKTI:

Netinkamai važiuojant ir manevruojant išilgai šlaito galima nebesuvaldyti automobilio ir apsiversti.

KAIP IŠVENGTI ŠIO PAVOJAUS:

Sukdami važiuodami šlaitu būkite itin atsargūs. Jei įmanoma, nevažiuokite išilgai stačiu šlaitu.

VAŽIUODAMI IŠILGAI STAČIU ŠLAITU:

Važiuodami visada laikykitės šiame vadove aprašytos važiavimo tvarkos. Venkite važiuoti itin slidžiais ar puriais šlaitais.

⚠ **ĮSPĖJIMAS**

GALIMAS PAVOJUS:
Galima užgesti arba riedėti žemyn kylant įkalne.

KAS GALI NUTIKTI:
Automobilis gali apsiversti.

KAIP IŠVENGTI ŠIO PAVOJAUS:
Stenkitės įkalnėje palaikyti pastovų greitį.

NEBEKYLANT AUKŠTYN:
Atleiskite akceleratorių. Panaudokite stabdį. Sustoję įjunkite stovėjimo bėgį ir nuspręskite, kaip būtų saugiausia apsisukti.

JEIGU TRANSPORTO PRIEMONĖ RIEDA:
Riedėdami žemyn niekada nespauskite kojinio stabdžio. Sustoję neatleiskite stabdžio, įjunkite stovėjimo bėgį ir nuspręskite, kaip būtų saugiausia apsisukti.

⚠ **ĮSPĖJIMAS**

GALIMAS PAVOJUS:

Netinkamas važiavimas per kliūtis.

KAS GALI NUTIKTI:

Netinkamai važiuojant per kliūtis galima nebesuvaldyti automobilio ir apsiversti.

KAIP IŠVENGTI ŠIO PAVOJAUS:

Prieš važiuodami dar nevažiuotu keliu apžiūrėkite, kokių ten yra kliūčių. Venkite važiuoti per stambias kliūtis kaip akmenys ir nuvirtę medžiai. Jeigu tokiomis vietomis važiuoti būtina, būkite itin atsargūs ir laikykitės šiame vadove aprašomos važiavimo tvarkos.

⚠ **ĮSPĖJIMAS**

GALIMAS PAVOJUS:

Slydimas.

KAS GALI NUTIKTI:

Slystant galima nebesuvaldyti automobilio. Padangoms vėl sukibus, automobilis gali apsiversti.

KAIP IŠVENGTI ŠIO PAVOJAUS:

Važiuodami slidžiais paviršiais kaip ledas, važiuokite neskubėdami ir būkite itin atidūs, kad nepradėtumėte slidinėti ir neprarastumėte valdymo.

⚠ **ĮSPĖJIMAS**

GALIMAS PAVOJUS:

Per didelė apkrova arba blogai vežamas ar velkamas krovinys.

KAS GALI NUTIKTI:

Per didelė apkrova arba vilkimas gali paveikti keturračio sukibimą, dėl ko galima nebesuvaldyti keturračio ir sukelti avariją.

KAIP IŠVENGTI ŠIO PAVOJAUS:

Neviršykite nustatytos apkrovos.

Krovinio svorį reikia tinkamai paskirstyti ir saugiai pritvirtinti. Sulėtinkite ir veždami krovinį ar vilkdami priekabą naudokite žemesnį bėgį. Pasirūpinkite, kad stabdymo kelias būtų pakankamas. Veždami krovinį ar vilkdami priekabą, laikykitės naudotojo vadovo nurodymų.

⚠ **ĮSPĖJIMAS**

GALIMAS PAVOJUS:

Važiavimas per gilų ar sraunų vandenį.

KAS GALI NUTIKTI:

Padangos gali imti plūduriuoti ir nesukibti su paviršiumi, dėl ko gali įvykti nelaimingas atsitikimas ir galima apvirsti.

KAIP IŠVENGTI ŠIO PAVOJAUS:

Venkite važiuoti per gilų ar sraunų vandenį. Jeigu būtina važiuoti gilesniu negu patariamo didžiausio gylio vandens telkiniu, važiuokite iš lėto, laikykite pusiausvyrą, venkite staigių judesių ir tolygiai bei lėtai judėkite į priekį. Nedarykite staigių posūkių ir sustojimų, palaikykite tolygų akceleravimą. Sušlapę stabdžiai gali pakenkti automobilio stabdumui. Išvažiavę iš vandens patikrinkite stabdžių veikimą. Jeigu reikia, važiuodami keletą kartų švelniai juos nuspauskite, kad dėl trinties padžiūtų stabdžių trinkelės.

⚠ **ĮSPĖJIMAS**

GALIMAS PAVOJUS:

Netinkamas važiavimas atbuliniu bėgiu.

KAS GALI NUTIKTI:

Galima susidurti su kliūtimi ar kitu žmogumi ir taip sunkiai susižeisti ar sužeisti kitą.

KAIP IŠVENGTI ŠIO PAVOJAUS:

Prieš permesdami svirtį į atbulinį bėgį, apsižiūrėkite, ar už jūsų nėra kliūčių ar kitų žmonių. Kai važiuoti saugu, pradėkite iš lėto važiuoti

⚠ **ĮSPĖJIMAS**

GALIMAS PAVOJUS:

Važiavimas blogomis padangomis arba esant blogam ar nevienodam padangų slėgiui.

KAS GALI NUTIKTI:

Važiuojant blogomis padangomis arba esant blogam ar nevienodam padangų slėgiui galima nebesuvaldyti automobilio ar sukelti avariją.

KAIP IŠVENGTI ŠIO PAVOJAUS:

Naudokite tik šiame vadove nurodyto dydžio ir tipo padangas. Palaikykite reikiamą padangų slėgį.

⚠ **ĮSPĖJIMAS**

GALIMAS PAVOJUS:

Važiavimas automobiliu atlikus netinkamas modifikacijas.

KAS GALI NUTIKTI:

Netinkamai atliktos modifikacijos arba įrengti priedai daro įtaką sukibimui, dėl ko gali įvykti avarija.

KAIP IŠVENGTI ŠIO PAVOJAUS:

Nemodifikuokite automobilio netinkamai įrengtais ar tiesiog netinkamais priedais. Modifikacijoms naudojamos dalys bei priedai turi būti originalios arba joms lygiavertės priemonė kurios būtų skirtos įrengti šiame automobilyje. Jas reikia įrengti vadovaujantis patvirtintomis instrukcijomis. Daugiau informacijos apie tai teiraukitės pardavėjo atstovybės.

⚠ **ĮSPĖJIMAS**

GALIMAS PAVOJUS:

Važiavimas ant užšalusių vandens telkinių.

KAS GALI NUTIKTI:

Automobiliui arba jo vairuotojui įgriuvus į ledą galima sunkiai susižeisti ar net žūti.

KAIP IŠVENGTI ŠIO PAVOJAUS:

Nevažiuokite ant užšalusio vandens telkinio.

⚠ ĮSPĖJIMAS
Palikus raktelius spynoje, automobiliu gali pasinaudoti pašaliniai asmenys, kurie gali sunkiai susižeisti ar net žūti. Jei neketinate netrukus važiuoti, ištraukite raktelį.

⚠ ĮSPĖJIMAS
Apvirtus ar patekus į avariją, visada pristatykite transporto priemonę į prekybos atstovybę padarytos žalos, stabdžių, akceleravimo ir vairavimo sistemų tvarkingumo apžiūrai.

⚠ ĮSPĖJIMAS
Kad važiavimas būtų saugus, reikia gebėti priimti teisingus sprendimus ir būti fiziškai pajėgiam. Protinę ar fizinę negalią turintys ir šį automobilį vairuojantys asmenys turi didesnę riziką apsiversti ar nebesuvaldyti automobilio ir taip sunkiai susižeisti arba žūti.

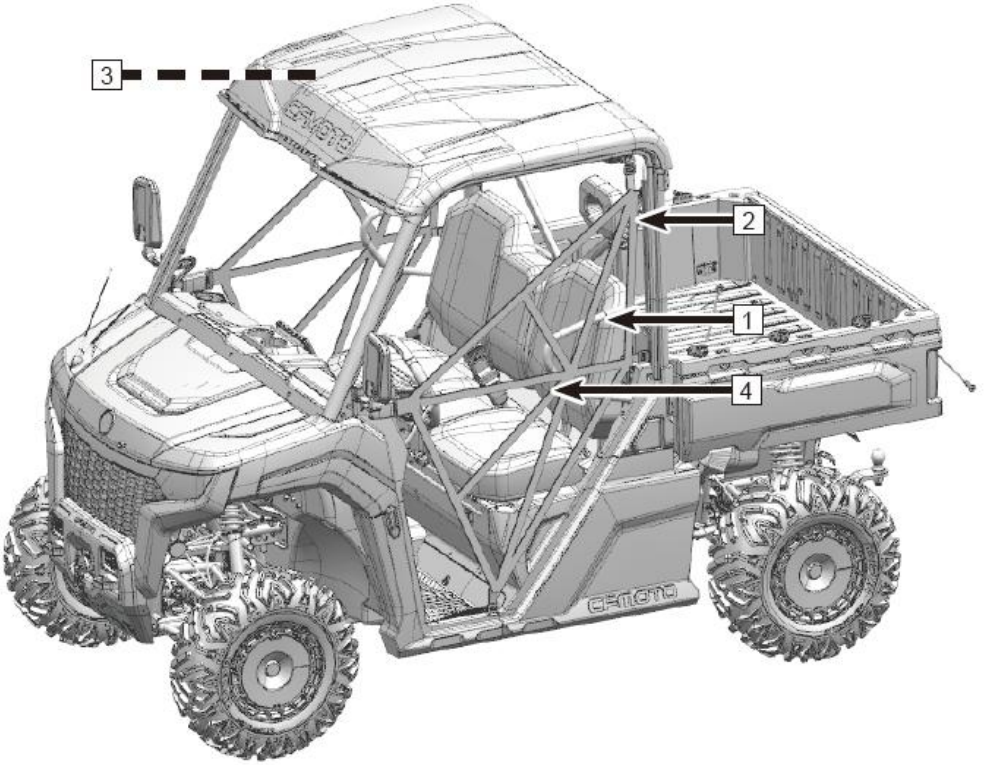
3
2
1
4

Įgulos apsauga

1. Apsauga nuo virtimo (ROPS)

ROPS kabinos narvas ir šoniniai apsaugai apsaugo įgulą nuo sužeidimų verčiantis ar kitose pavojingose situacijose. Važiuodami neiškiškite savo rankų ir kojų už kabinos ribų.

2. Saugos diržai

Transporto priemonėje rasite diržus, kurie skirti apsaugoti vairuotoją ir keleivius susidūrimo metu ar apvirtus. Diržai sulaiko įgulą kabinos viduje. Važiuojant neprisisegus saugos diržų, skydelyje dega saugos diržų lemputė.

3.Saugos turėklas

Abiejose skersinio pusėse įrengta po turėklą. Laikantis įsikibus į turėklą galima saugotis nuo važiavimo sukeliamo purtymo ir išlikti kabinoje verčiantis.

PASTABA. Kai vežate keleivius, nurodykite jiems tvirtai laikytis už turėklo.

4. Saugos grotelės / šoninės durelės

Įrengtos saugos grotelės / šoninės durelės saugo įgulą. Prieš važiuodami uždarykite saugos groteles ir šonines dureles.

Įsitikinkite, kad saugos grotelių tvirtinimo taškai laikosi tvirtai. Saugos grotelės įrengtos ne visose rinkose parduodamuose modeliuose.

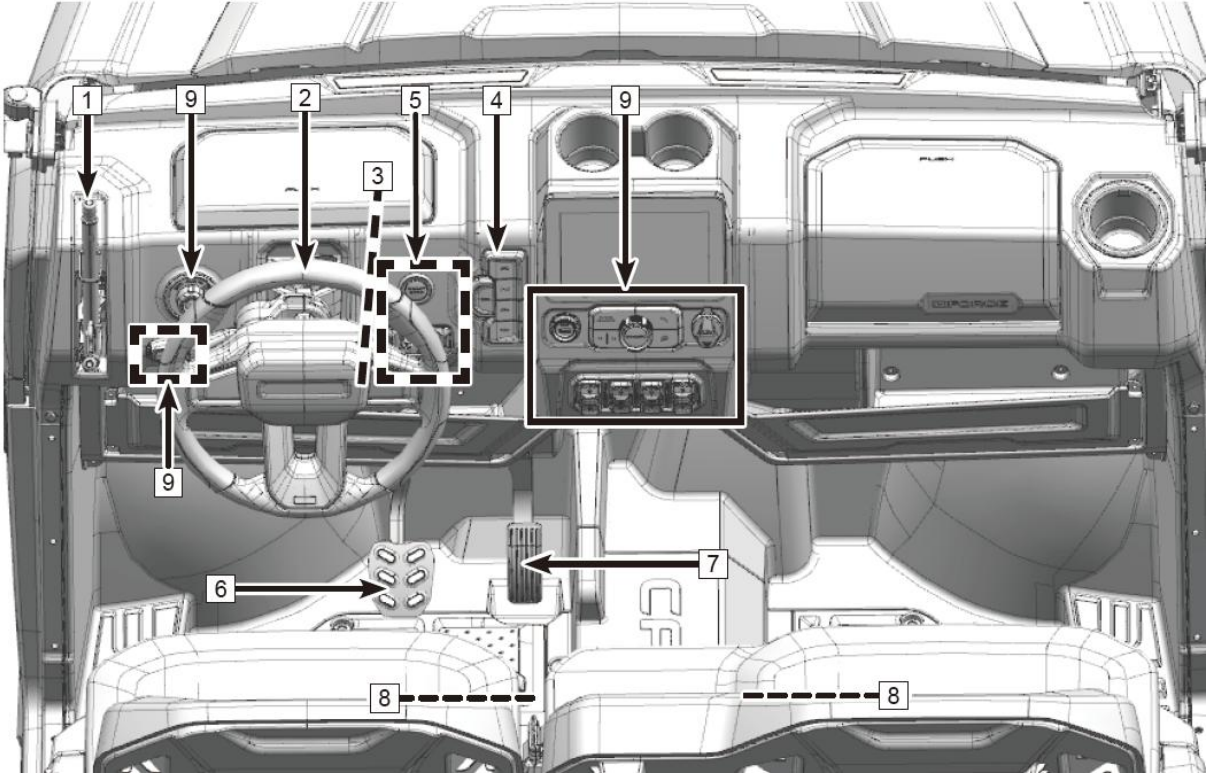
1
9
2
5
4
9
3
9
7
6
8
8

Pagrindiniai valdikliai

1. Rankinis stabdis

Vairaračio kairėje įrengtas papildomas rankinis stabdis. Patraukus svirtį atgal, įjungiami mechaniniai stabdžiai, kad automobilis nejudėtų. Važiuojant neatleidus rankinio stabdžio, važiavimo greitis bus neįprastas.

Atleiskite rankinį stabdį švelniai patraukdami už svirties ir paspausdami svirties gale esantį mygtuką ir galiausiai grąžindami svirtį į pradinę padėtį.

⚠ĮSPĖJIMAS
Jeigu automobilį pastatėte įkalnėje, vien stovėjimo bėgio gali neužtekti. Įjunkite rankinį stabdį ir užblokuokite nuokalnės pusėje esančius ratus, kad automobilis neriedėtų. Automobilį rekomenduojama statyti ant lygaus paviršiaus. Važiuokite tik su atleistu rankiniu stabdžiu. Važiuojant su įjungtu rankiniu stabdžiu dėvisi stabdžių trinkelės, pažeidžiami stabdžių diskai ir sugenda stabdžių sistema. Važiuojant su įjungtu rankiniu stabdžiu, tr. priemonės greitis ribojamas iki 18 km/h.

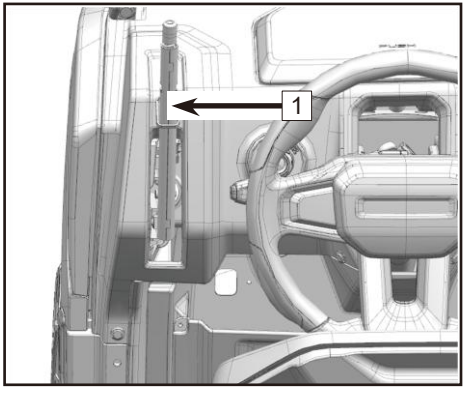

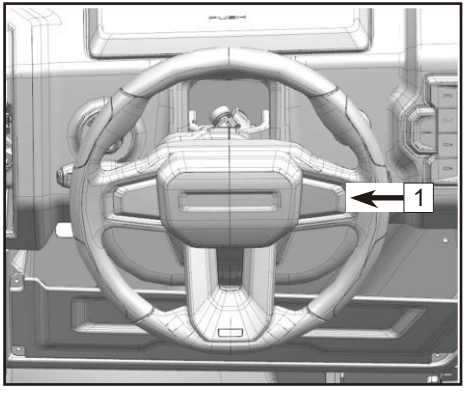

2. Vairaratis

Vairaratis įrengtas priešais vairuotojo sėdynę. Sukdami vairaratį galite sukti automobilį į kairę arba į dešinę.

3. Posvyrio svirtis ir vairaračio fiksavimas

Automobilio vairaračio posvyrio kampą galima reguliuoti. Patraukite svirtį ir reguliuokite, kaip jums patogu.

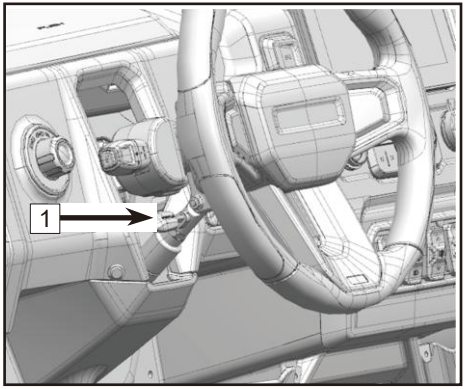

Vairaračio reguliavimas

Vairaračio aukštį galima pasireguliuoti pagal pageidavimą.

Žemyn: Suimkite posvyrio svirtį [1] dešine ranka ir traukite aukštyn. Nepaleiskite svirties ir kaire ranka kelkite vairaratį iki norimos padėties. Atleiskite svirtį, kad vairaračio padėtis užsifiksuotų.
Žemyn: Suimkite posvyrio svirtį [1] dešine ranka ir lenkite žemyn. Nepaleiskite svirties ir kaire ranka leiskite vairaratį norimos padėties. Atleiskite svirtį, kad vairaračio padėtis užsifiksuotų.

PASTABA
Sureguliavę, lengvai papurtykite vairaratį kad įsitikintumėte, jog jis užsifiksavo. Jeigu vairaratis neužsifiksuoja, kreipkitės į įgaliotąją „CFMOTO“ atstovybę.
Kad būtų saugu, reguliuokite vairaratį tik visiškai sustoję ir įjungę neutralų arba stovėjimo bėgį.

4. Elektroninio akceleratoriaus pedalas

Elektroninio akceleratoriaus pedalas yra priešais vairuotojo sėdynę. Juo valdomas transporto priemonės greitis ir apsukos.

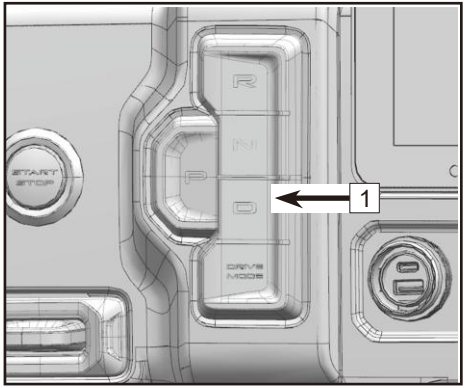

Kai įjungiamas transporto priemonės maitinimas arba ji užvedama (sustojus): įminkite stabdžių pedalą ir paspauskite norimo bėgio mygtuką.

D – priekinės eigos bėgis. Paminus pedalą paduodama galia ir

važiuojama į priekį.

N – neutralus bėgis. Variklis neperduoda galios.

R- Atbulinis bėgis leidžia važiuoti atbuline eiga.

P – stovėjimo bėgis. Variklis neperduoda galios. Stovėjimo padėtyje greičių dėžė blokuojama tam, kad automobilis nejudėtų.

DRIVE MODE. Paspaudus šį mygtuką, perjungiamas ECO arba NORMAL važiavimo režimas.

Kai automobilis važiuoja ECO (ekonominiu) režimu, prietaisų skydelyje dega atitinkamas užrašas. Reguliuokite variklio apsukas parinkdami tinkamą bėgį ir taupykite elektros energiją. Jei pagalbinis EPS režimas veikia AUTO bėgiu, skydelis veikia MAX režimu. Reguliuokite variklio apsukas parinkdami tinkamą bėgį ir taupykite elektros energiją.

Kai automobilis važiuoja NORMAL (ekonominiu) režimu, prietaisų skydelyje dega atitinkamas užrašas. Jei pagalbinis EPS režimas veikia AUTO bėgiu, skydelis automatiškai veikia MIN režimu. Šiuo režimu greičiau suveikia akceleratorius.

Stovėjimas

Nesvarbu, kuriuo bėgiu važiuodami sustojote, sustoję paspauskite START/STOP mygtuką ir bėgių sistema automatiškai įjungs stovėjimo bėgį. Tada užtraukite rankinį stabdį ir ištraukite raktelį. Sustodami įkalnėje,

užblokuokite vienos pusės ratus, kad transporto priemonė nepajudėtų.

PASTABA
Išsikrovus akumuliatoriui, bėgiai nepersijungia. Laiku įkraukite akumuliatorių arba prijunkite išorinį maitinimo šaltinį.

Bėgių perjungimo gedimas

Jei bėgiai nepersijungia ir stovėjimo bėgis užsiblokavo, atblokuokite jį rankiniu būdu.

- Pakelkite bagažinę.
- Nuimkite apatinį bagažinės panelį [1].
- Įrankiu pasukite perjungiklį [2] ir atblokuokite mechanizmą.

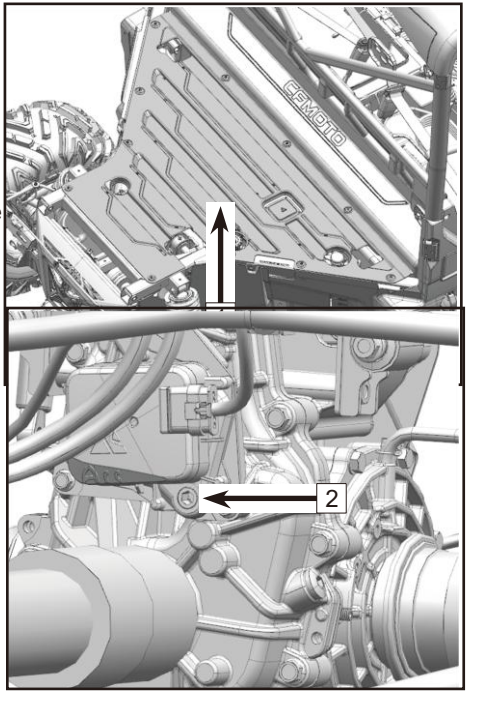

⚠ ĮSPĖJIMAS
Jeigu kelis kartus nepavyksta rankiniu būdu atblokuoti stovėjimo bėgio, mechanizmas sugedo. Laiku kreipkitės į atstovybę.

PASTABA:

Atbulinės eigos greitis ribojamas iki 20 km/h.

⚠ ĮSPĖJIMAS
Leisdamiesi nuokalne atbulomis būkite itin atsargūs, nes dėl žemės traukos jėgos judėsite greičiau.

⚠ ĮSPĖJIMAS
Norėdami įjungti stovėjimo bėgį, užtraukite stovėjimo stabdį ir ištraukite raktelį. Sustodami įkalnėje, užblokuokite vienos pusės ratus, kad transporto priemonė nepajudėtų.

5. Raktelio lizdas / NFC raktelis / Užvedimo / sustabdymo mygtukas

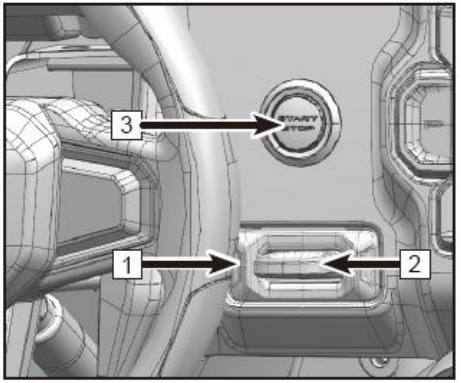

Raktelio lizdas [1] įrengtas dešiniau vairo. Į lizdą įstatomas NFC raktelis.
NFC raktelis [2] reikalingas transporto priemonės maitinimui įjungti ir jai užvesti.
START/STOP mygtukas [3] skirtas užvesti ir sustabdyti variklį ir įjungti maitinimą neužvedant variklio.

Užvedimas:
Įstatykite NFC raktelį [2] į lizdą [1]. Esant įjungtam P ar N bėgiui, įminkite pedalą ir spauskite START/STOP mygtuką [3] iki kol užsives variklis.

Sustabdymas:
Varikliui veikiant tuščiąja eiga, įminkite stabdžio pedalą, atitinkamu mygtuku įjunkite P ar N bėgį ir paspausdami START / STOP mygtuką [3] užgesinkite variklį.

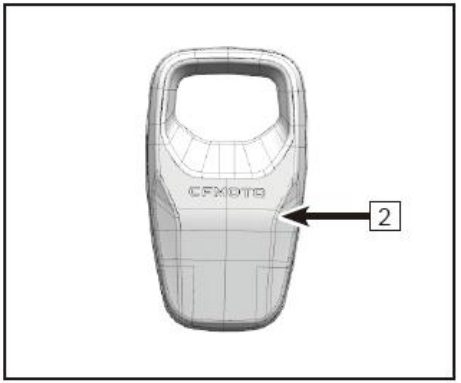

Avarinis stabdymas

Jei susiduriate su avarine situacija, palaikykite nuspaustą START/STOP mygtuką [3] bent 3 sekundes ir transporto priemonė sustos, bet maitinimas nenutrūks. Šią funkciją reikia naudoti tik tada, kai būtina.

Pakeitę variklio valdiklį, susiekite jį su PEPS. Kitaip nepavyks užvesti.

PASTABA

Įstatykite NFC raktelį [2] į lizdą [1] ir paspauskite START/STOP mygtuką [3] neįmindami st
Įjungus maitinimą veikia prietaisų skydelis ir elektros sistema, pvz., garso sistema, apšviet
Norėdami išjungti maitinimą, vėl paspauskite START/STOP mygtuką.

NFC raktelio susiejimas

1. Jei transporto priemonė jau susieta su vienu NFC rakteliu, bet reikia pridėti kitą NFC raktelį, kreipkitės į atstovybę. Įstatę naują NFC raktelį į kortelių skaitytuvą, diagnostikos prietaisų pradėkite tuščio raktelio susiejimo procedūrą, kad susietumėte naują raktelį.

2. Jei transporto priemonė jau susieta su vienu NFC rakteliu ir jį pametėte, kreipkitės į pardavėją. Diagnostikos prietaisu panaikinkite visus raktelius, tada įstatykite naują NFC raktelį į kortelių skaitytuvą ir diagnostikos prietaisu pradėkite tuščio raktelio susiejimo procedūrą, kad susietumėte naują raktelį.

3. Jei turite susieję du NFC raktelius ir vieną jų pametėte, kreipkitės į atstovybę ir diagnostikos prietaisu panaikinkite visus raktelius, vieną iš ankstesnių raktelių įstatykite į kortelių skaitytuvą ir diagnostikos prietaisu pradėkite netuščio raktelio susiejimo procedūrą, kad iš naujo susietumėte šį raktelį. Tada įstatykite naują NFC raktelį į kortelių skaitytuvą ir diagnostikos prietaisu pradėkite tuščio rakto susiejimo procedūrą naujiems rakteliams susieti (tuščio ir netuščio raktelių susiejimo procedūrų tvarka nėra svarbi).

Mobiliojo telefono „Bluetooth“ raktelio susiejimas

1. Pirkėjui įsigijus transporto priemonę ir pardavėjui diagnostikos prietaisu pradėjus „Bluetooth“ raktelio ir transporto priemonės susiejimą, pirkėjui reikia savo telefone atsidaryti „Bluetooth“ nustatymus per 30 sekundžių nuo susiejimo procedūros pradžios ir rasti „Bluetooth“ ryšį pavadinimu CFMOTOXXXXXX (XXXXXX bus šeši paskutiniai VIN kodo skaitmenys) arba „Bluetooth“ ryšį jau pakeistu pavadinimu. Pirkėjui telefone reikia paspausti šį ryšio pavadinimą ir pradėti siejimą ir laukti, kol diagnostikos prietaise pasirodys pranešimas, kad telefono ir transporto priemonės susiejimas pavyko.

2. Jei norite susieti kitą „Bluetooth“ ryšį, reikia kreiptis į atstovybę ir diagnostikos įrankiu atsieti visus susietus telefonus ir iš naujo atlikti susiejimo procedūrą. Pirkėjui reikia savo telefone atsidaryti „Bluetooth“ nustatymus per 30 sekundžių nuo susiejimo procedūros pradžios ir rasti „Bluetooth“ ryšį pavadinimu CFMOTOXXXXXX (XXXXXX bus šeši paskutiniai VIN kodo skaitmenys) arba „Bluetooth“ ryšį jau pakeistu pavadinimu. Pirkėjui telefone reikia paspausti šį ryšio pavadinimą ir pradėti siejimą ir laukti, kol diagnostikos prietaise pasirodys pranešimas, kad susiejimas pavyko.

Mobiliojo telefono „Bluetooth“ raktelio pavadinimo keitimas

Gamykloje transporto priemonės „Bluetooth“ ryšiui suteikiamas pavadinimas CFMOTOXXXXXX (XXXXXX yra šeši paskutiniai VIN kodo skaitmenys). Keisti pavadinimą galima naudojant diagnostikos prietaisą. Naujas pavadinimas negali būti ilgesnis kaip 12 simbolių.

PASTABA. Iki pavadinimo keitimo susieto „Bluetooth“ ryšio pavadinimas telefono sąraše nesikeičia. Jei norite pakeisti šį pavadinimą, reikia jį panaikinti ir iš naujo susieti.

6. Elektroninio akceleratoriaus pedalas
Elektroninio akceleratoriaus pedalas [1] įrengtas dešiniau stabdžių pedalo. Greičiui ir apsukoms didinti, dešine koja įminkite akceleratoriaus pedalą. Prieš išvažiuodami visada patikrinkite, ar pedalas veikia tvarkingai. Norėdami akceleruoti, paminkite akceleratoriaus pedalą. Atleidus pedalą, spyruoklė atsileidžia ir pedalas grįžta į pradinę padėtį. Prieš išvažiuodami visada patikrinkite, ar pedalas veikia tvarkingai.

7. Stabdžių pedalas
Stabdžių pedalas [2] įrengtas kairiau akceleratoriaus pedalo. Atleiskite koją nuo akceleratoriaus pedalo ir paminkite stabdžių pedalą, kad automobilis lėtėtų arba sustotų. Pamynus stabdžių pedalą, užsidega stabdžių žibintas. Prieš išvažiuodami visada patikrinkite, ar stabdžių žibintas veikia tvarkingai.

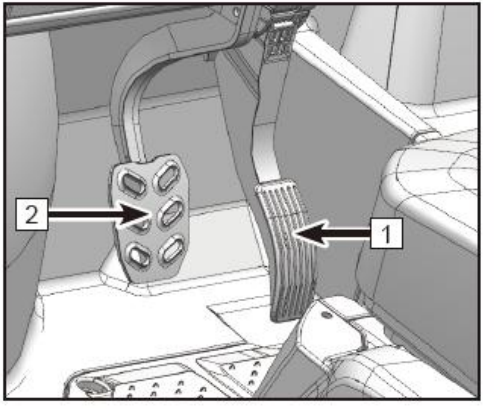

PASTABA
Variklio galia gali būti ribota vienu metu pamynus tiek akceleratoriaus, tiek stabdžių pedalą.

8. Saugos diržai

Automobilyje įrengti trijų taškų saugos diržai keleiviams ir vairuotojui. Važiuokite tik įsitikinę, kad visi važiuojantieji yra užsisegę saugos diržus.

⚠ ĮSPĖJIMAS
Išgriuvus iš važiuojančio automobilio yra didelė tikimybė sunkiai susižeisti ar net žūti. Nevažiuokite neužsisegę saugos diržų.

Kaip užsisegti saugos diržą:

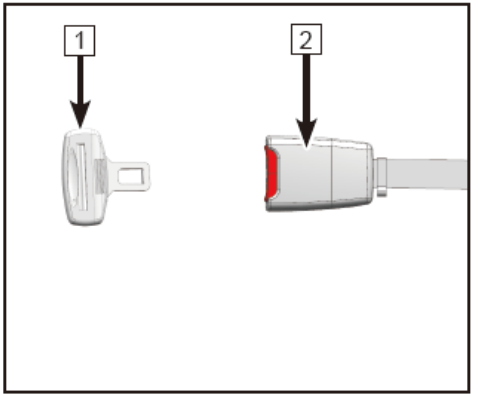

- Segdamiesi trijų taškų diržą, apjuoskite diržu su sagtimi [1] savo petį, krūtinę ir klubą nesusukdami diržo.
- Įkiškite sagtį [1] į užraktą [2]. Turi pasigirsti spragtelėjimas.
- Patempkite diržą ir leiskite jam priglusti prie jūsų kūno pačiam.
- Paspauskite raudoną užrakto mygtuką, kad sagtis atsilaisvintų.

Antriniai valdikliai

9. Prietaisų skydelio jungikliai ir valdikliai

2/4 varomųjų ratų pavaros (2WD/4WD) perjungimas

Automobilyje įrengtas 2WD/4WD nustatymas ir neprivalomas priekinio diferencialo fiksavimo jungiklis „4WD LOCK“ vairaračio viršuje, dešinėje pusėje. Pasirinkite važiavimo režimą pagal reljefo sąlygas:

2WD – galia perduodama tik į galinius ratus.

4WD – galia perduodama į priekinius ir į galinius ratus.

4WD-LOCK – galia perduodama į priekinius ir galinius ratus, o priekinis diferencialas yra sublokuotas. Priešingai nei 4WD režime, visi ratai sukasi vienodu greičiu.

⚠ĮSPĖJIMAS
Perjungiant 2WD/4WD ir 4WD-LOCK režimus reikia būti visiškai sustojus. Tai darant važiuojant įmanoma sugadinti komponentus.

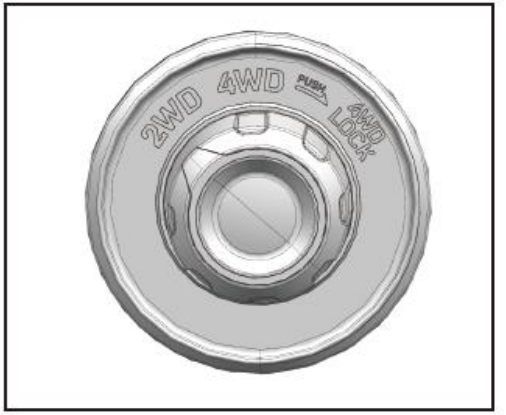

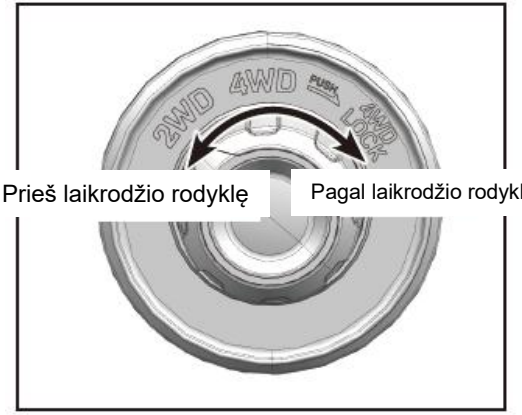

Daugiafunkcis mygtukų pultelis

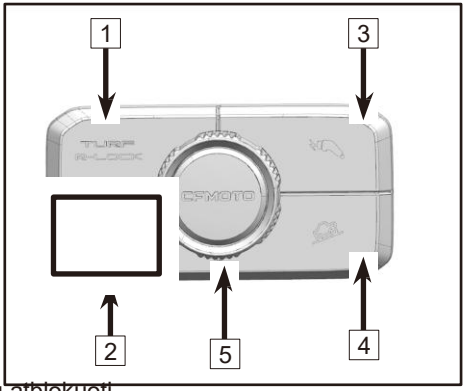

Galinio diferencialo jungiklis (TURF / R-LOCK) – 1

Nustatę, pavyzdžiui, 2WD režimą, paspauskite mygtuką (1) ir įjunkite R-LOCK režimą. Užsidega lemputė . Kai galinis diferencialas yra R-LOCK padėtyje, abi galinės ašys yra sublokuotos ir sukasi vienodu greičiu ir užtikrina didžiausią galinių ratų trauką. Važiuojant tvirtais paviršiais, reikės daugiau sukimo galios ir labiau dėvėsis padangos. Paspauskite mygtuką (1) dar kartą, kad išjungtumėte 2WD R-LOCK režimą ir sugrąžintumėte TURF režimą (jei R-LOCK režimas neišsijungia arba neužgęsta lemputė , įjunkite priekinį bėgį ir šiek tiek pavažiuokite.
Tuo pačiu metu nestipriai pasukiokite vairą į abi puses. Šis veiksmas turėtų atblokuoti R-LOCK režimą ir lemputė turėtų užgesti).

⚠ ATSARGIAI
Galinio diferencialo sublokavimas ar atblokavimas turi vykti sustojus. Kitaip galima mechaniškai pažeisti šią sistemą bei sunkiai ar mirtinai sužaloti žmones.

Mygtukai AUKŠTYN/ŽEMYN – 2

Naudojantis multimedijos sistema, mygtukas perjungia ankstesnę dainą arba radijo stotį. Mygtukas perjungia kitą dainą arba radijo stotį. Kai jums skambina, mygtuku galite atmesti skambutį, o – atsiliepti.

Kaip pavyzdys aprašomas galinis diferencialas:

Iš 2WD į 4WD: Sustokite. Sukite jungiklį pagal laikrodžio rodyklę į vidurinę padėtį. Skydelyje užsidega 4WD lemputė .

Iš 4WD į 4WD-LOCK (diferencialo blokavimas): Sustokite ir prieš laikrodžio rodyklę sukite jungiklį iki dešiniojo krašto. Skydelyje užsidega 4WD-LOCK lemputė . Sublokavus priekinį diferencialą, priekiniai ratai yra sublokuoti ir priekiniai ratai sukasi vienodu greičiu, taip užtikrinant geriausią įmanomą sukibimą. Važiuojant 4WD-LOCK režimu, posūkiams atlikti reikia stipriau sukti vairą (nedarykite staigių posūkių ir posūkių metu neakceleruokite).

Iš 2WD į 4WD-LOCK: Sustokite, pasukite jungiklį į vidurinę padėtį, tada paspauskite jungiklį ir sukite jį iki dešiniojo krašto.

Monitoriuje užsidega 4WD-LOCK lemputė .

Iš 4WD-LOCK į 4WD: Sustokite ir sukite jungiklį prieš laikrodžio rodyklę iš dešiniosios į vidurinę padėtį.

Jeigu dega lemputė , režimą perjungti pavyko.

Jeigu 4WD-LOCK lemputė vis dar dega, įjunkite priekinį bėgį, švelniai paspauskite akceleratorių ir iš lėto važiuodami pirmyn sukiokite vairaratį. Taip galima lengviau atblokuoti priekinės pavaros korpusą iki kol užsidegs 4WD lemputė .

Iš 4WD į 2WD: Sustokite ir prieš laikrodžio rodyklę sukite jungiklį iki kairiojo galo. Skydelyje užsidega 2WD lemputė , kuri rodo, kad perjungimas pavyko. Jei 4WD lemputė

neužgęsta, žr. aprašymą, kaip mechaniškai atblokuoti diferencialą. Taip priekinės pavaros šakė gali tinkamai atsikabinti nuo slankiojančios movos.

Iš 4WD-LOCK į 2WD: Sustokite ir prieš laikrodžio rodyklę sukite jungiklį iki kairiojo galo. Jeigu dega 2WD lemputė , režimą perjungti pavyko.

Jei nepavyko, įjunkite priekinį bėgį ir iš lėto važiuokite pirmyn sukiodami vairaratį į abi puses. Šis veiksmas padeda persijungti priekinės pavaros korpusui. Priekinės pavaros korpusas persijungia iš 4WD-LOCK režimo į 4WD , o tada į 2WD .

Įkrovimo užrakto jungiklis – 3

Baigę įkrauti transporto priemonę, paspauskite įkrovimo užrakto jungiklį [3] ir atleiskite įkroviklį.

Pagalbinė nuokalnės sistema (DAC) – 4

Tai yra pažangi pagalbinė sistema, išmaniai stabdanti variklį ir padedanti leidžiantis stačiomis nuokalnėmis.
Ši funkcija padeda vairuotojui palaikyti saugų ir pastovų greitį leidžiantis nuokalne.
Įjungimas: paspauskite mygtuką [5] (žr. pav. 78 psl.), kad įjungtumėte šią sistemą (turi užsidegti lemputė).
Išjungimas: visiškai sustoję paspauskite tą patį mygtuką [4].

PASTABA. 1. Ši funkcija yra įjungiama automatiškai. Norėdami išjungti, paspauskite šį mygtuką.
2. Visada veikia paskutinį kartą nustatyta šios sistemos nuostata.
3. DAC sistema gali įsijungti automatiškai važiuojant sudėtingomis kelio sąlygomis.

⚠ĮSPĖJIMAS
DAC naudojimas: Leisdamiesi nesikliaukite vien DAC. Išlikite budrūs ir stebėkite kintančias reljefo sąlygas, kad nekiltų **Sistemos ribojimai:** Nenaudokite sistemos važiuodami toliau nurodytomis reljefo ar kelio sąlygomis, nes padidėja rizika susižaloti ar sukelti avariją. • Slidus, purvinas kelias ar reljefas • Apledijęs kelias ar ledas • Duobėtas kelias (žvyrkelis, nelygus kelias)

Sukama rankenėlė – 5

Veiksmas		
Į kairę	Centrinė sąsaja (be programėlių)	Patildyti
Į dešinę		Pagarsinti
Nusp. trumpai	Muzikos valdymas	Groti/stabdyti
		Negalioja
Nusp. ilgai	Išsami skydelio sąsaja	Uždaryti išsamią skydelio sąsają
	Neišsami skydelio sąsaja	Atidaryti išsamią skydelio sąsają

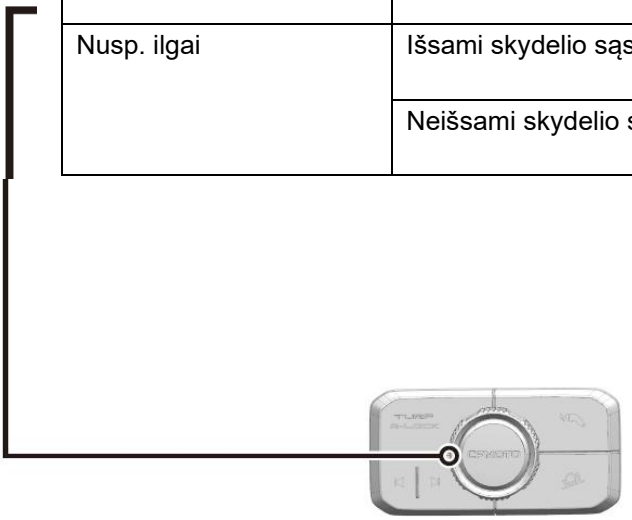

Pavojaus jungiklis (ne visose šalyse)

Panaudojus šį jungiklį, mirksi priekiniai ir galiniai žibintai. Taip pat skydelyje užsidega pavojaus lemputė.

Tolimųjų / artimųjų šviesų jungiklis

Žibintų šviesumo jungiklis turi tris padėtis:

○	Šioje padėtyje visos šviesos yra išjungtos.
	Šioje padėtyje šviečia gabaritiniai žibintai (jei yra)/galiniai žibintai ir artimosios šviesos.
	Šioje padėtyje šviečia Bendrieji gabaritiniai žibintai (jei yra)/galiniai žibintai, artimosios ir tolimosios šviesos.

PASTABA
Prieš valdydami žibintus patikrinkite, ar įjungtas maitinimas.

⚠ATSARGIAI
Nešvieskite žibintais ilgai stovėdami su išjungtu maitinimu, nes taip gali išsekti akumuliatorius ir kitą kartą gali nepakakti įtampos transporto priemonei užvesti.

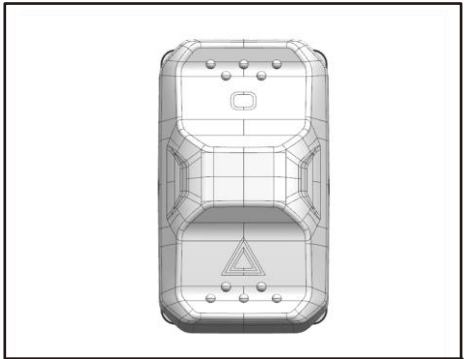

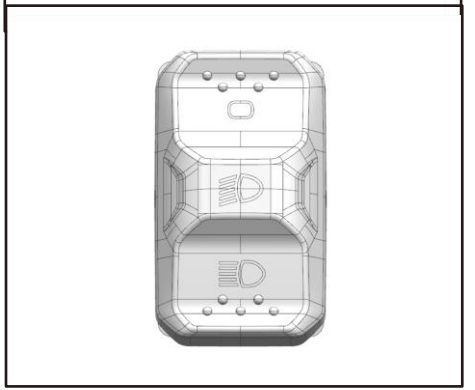

Gervės jungiklis

IŠVYNIOTI (OUT)	Kai įjungtas maitinimas ir užvestas variklis, palaikykite nuspaudę OUT. Gervės trosas išsivynios.
SUVYNIOTI (IN)	Kai įjungtas maitinimas ir užvestas variklis, palaikykite nuspaudę IN. Gervės trosas vyniosis atgal.

⚠ **PAVOJUS**
Netinkamai naudojant gervę įmanoma sunkiai ar mirtinai susižaloti. Susipažinkite su gervės valdymo tvarka atitinkamame šio vadovo skyriuje.

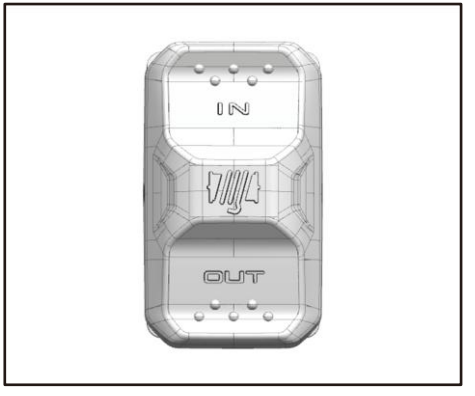

Valdymo balsu (VR) jungiklis

	Kai įjungtas maitinimas arba užvestas variklis, paspauskite (be interneto ryšio), kad įjungtumėte/išjungtumėte valdymą balsu (veikia tik anglų kalba)
	Kai įjungtas maitinimas arba užvestas variklis paspauskite (be interneto ryšio), kad įjungtumėte „Siri“ (būtinas „CarPlay“ susiejimas).

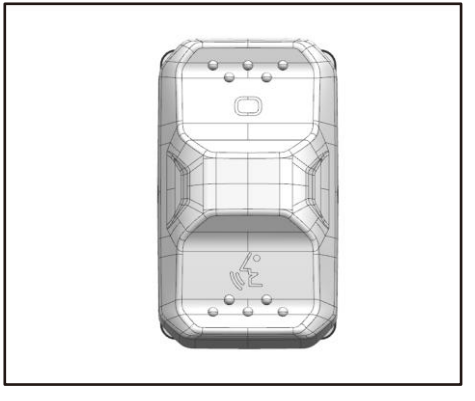

PASTABA
Šią funkciją galima naudoti susiejus „Bluetooth“ ryšį palaikantį šalmą.

Daugiafunkcė svirtis

Posūkio signalai (ne visose rinkose)

⇧	Su šiek tiek jėgos pakelkite svirtį aukštyn (A), kad įjungtumėte posūkio į dešinę signalą. Skydelyje mirksi posūkio lemputė. Grąžinkite svirtį į pradinę padėtį, kad išjungtumėte posūkio į dešinę signalą.
⇩	Su šiek tiek jėgos nuleiskite svirtį žemyn (B), kad įjungtumėte posūkio į kairę signalą. Skydelyje mirksi posūkio lemputė. Grąžinkite svirtį į pradinę padėtį, kad išjungtumėte posūkio į kairę signalą.

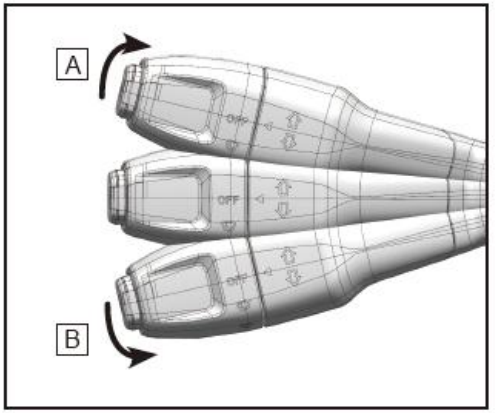

Garsinio signalo jungiklis (jei yra)

	Nuspauskite mygtuką su simboliu, kad pasigirstų garsinis signalas. Atleiskite šį mygtuką, kad garsinis

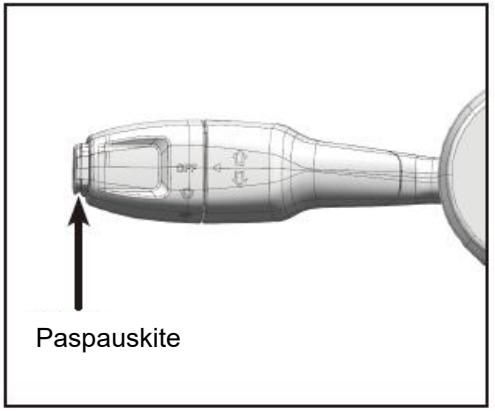

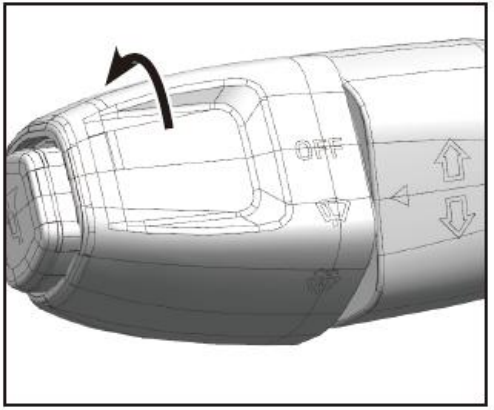

Valytuvas (jei yra)

Pasukite svirties galiuką, kad dešiniau esanti rodyklė ◁ rodytų į apiplovimo simbolį

Grąžinkite svirties galiuką į pradinę padėtį, kad rodyklė ◁ rodytų į užrašą OFF.

PASTABA
Jei esate šalto klimato zonoje, prieš naudodami valytuvą nuvalykite nuo priekinio stiklo, valytuvo svirties ir gumos sniegą ir kitus nešvarumus. Nenaudokite valytuvo kai oras yra itin sausas. Pasirūpinkite, kad esant neįprastai aukštai ar žemai temperatūrai, valytuvas

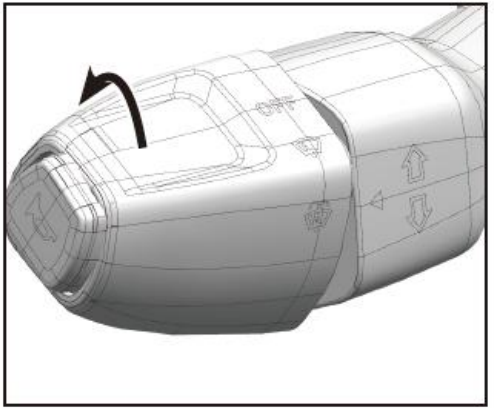

Priekinio stiklo apiplovimas (jei yra)

Pasukite svirties galiuką, kad dešiniau esanti rodyklė ◁ rodytų į apiplovimo simbolį

Grąžinkite svirties galiuką į pradinę padėtį, kad rodyklė ◁ rodytų į užrašą OFF. Apiplovimo skystis nebepurškiamas ir valytuvas sustoja.

Greičio ribotuvo jungiklis (jei yra)

Greičio ribotuvo jungiklis įrengtas stogo pradžioje, vairuotojo pusėje. Šiuo jungikliu galima reguliuoti ribojamą greitį.

SET-	Įjunkite variklį ir palaikykite nuspaudę šį jungiklį, kad įsijungtu piktograma . Kiekvienu paspaudimu ribojamo greičio vertė sumažinama 5 km/h. Skydelyje greičio ribojimas rodomas formatu LIM XX.
SET+	Įjunkite variklį ir palaikykite nuspaudę šį jungiklį, kad įsijungtu piktograma . Kiekvienu paspaudimu ribojamo greičio vertė padidinama 5 km/h. Skydelyje greičio ribojimas rodomas formatu LIM XX.

Kai įjungiama šį funkciją, ribojamo greičio vertė būna lygi momentiniam greičiui, suapvalintam iki 5 kartotinio. Pvz., jei paspausite mygtuką važiuodami 43 km/h, greitis bus ribojamas iki 45 km/h.

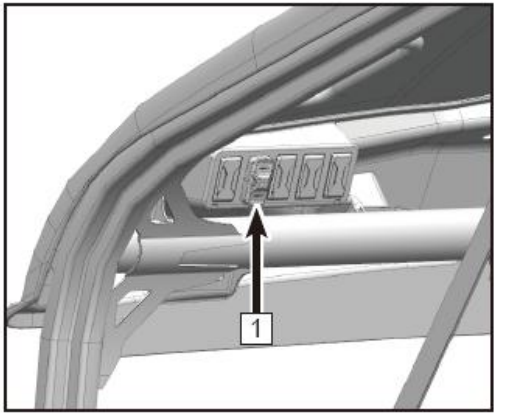

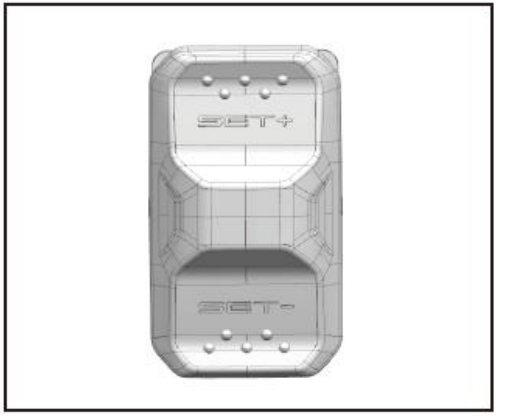

Mažiausias galimas ribojimas – 30 km/h.

Reguliavimo diapazonas: 30 km/h–80 km/h

Nustačius ribojamą greitį, transporto priemonė nevažiuos greičiau kaip nustatytas greitis. Kai išvystomas nustatytas greitis, sistema automatiškai reguliuoja sukimo momento galią, kad transporto priemonė važiuotų stabiliai ir negreitėtų.

PASTABA. Jei važiuodami esant pamynę akceleratorių, trumpi SET+ ir SET- mygtukų paspaudimai neveikia. Norėdami reguliuoti ribojamo greičio vertę, atleiskite akceleratorių ir palaukite, kol sistema sureguliuos naujus nustatymus.

Išjungus maitinimą, greičio ribojimo funkciją reikia nustatyti iš naujo.

Greičio ribotuvas yra pagalbinė funkcija ir neužtikrina, kad transporto priemonės galia bus visiškai apribota. Važiuodami nepraraskite budrumo. Stebėkite aplinką ir laikykitės kelių eismo taisyklių bei imkitės visų reikiamų važiavimo saugumo priemonių.

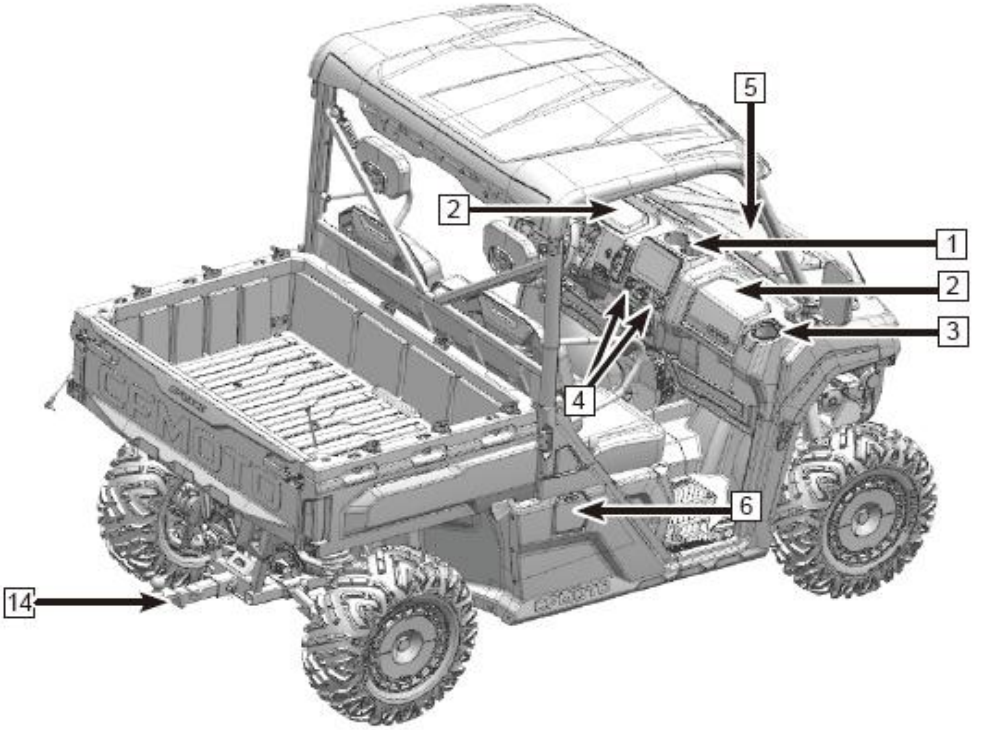
5
2
1
2
3
4
6
14

Dalių aprašymai

1. Puodelių laikiklis

Puodelių laikiklis įrengtas toliau daugiafunkcio valdiklio.

2. Daiktadėžė

Po vieną daiktadėžę įrengta priešais vairuotojo ir keleivio sėdynes. Į jas galima susidėti įvairius daiktus bei gervės valdiklį.

3. Keleivio puodelio laikiklis

Keleivio puodelio laikiklis įrengtas priešais keleivio sėdynę.

4. Papildomas maitinimo lizdas

Kabinos viduje įrengtas papildomas maitinimo lizdas, iš kurio galima maitinti išorinę elektros įrangą.

5. Priekinis gaubtas

Priekinis gaubtas įrengtas transporto priemonės priekyje. Jį nuėmus galima tvarkyti elektros dalis, aušinimo sistemą, stabdžių ir kitas sistemas.

6. Įkrovimo atlankas

Įkrovimo atlankas įrengtas keleivio pusėje, kėbulo išorėje. Norėdami įkrauti transporto priemonę, spustelėkite viršutinį atlanko kraštą.

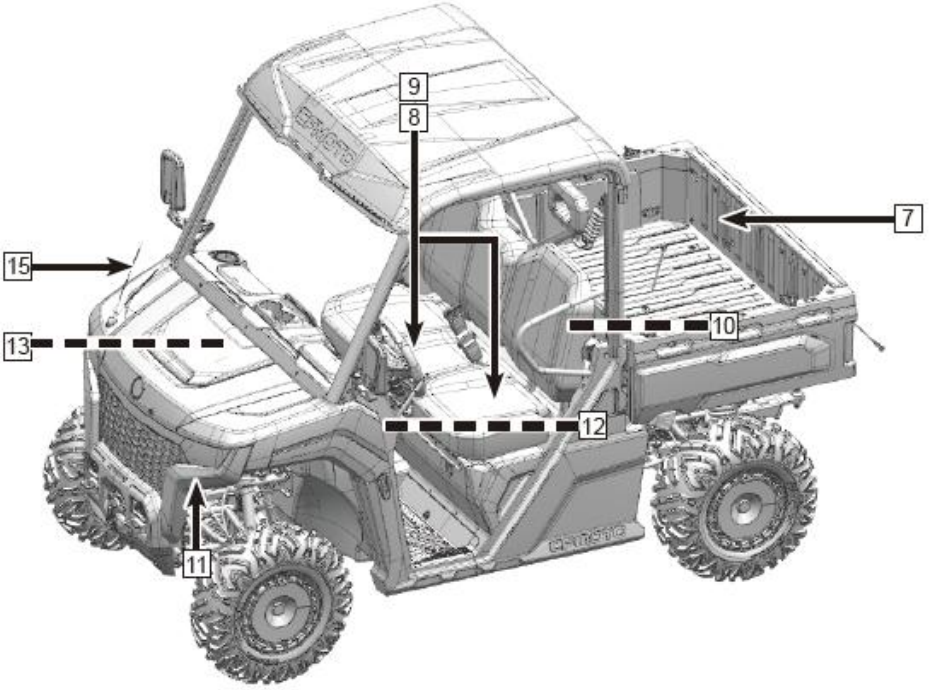
9
8
7
15
13
10
12
11

7. Bagažinė

Bagažinėje galima vežti krovinius. Atlaisvinę rankenas abipus bagažinės, galite ją paversti (iki 50° kampu). Tai praverčia norint išversti krovinį arba apžiūrėti galinę transporto priemonės pusę.

8. Pasostė

Pasostę galima paslinkti į priekį arba atgal. Po vairuotojo ir keleivio pasostėmis įrengta dar viena daiktadėžė.

Kaip nuimti: Suimkite vairuotojo sėdynės [1] galinę pusę ir pakelkite, kad atsikabintų kaiščiai. Nuimkite sėdynę [1] traukdami laikiklio mechanizmą.

Kaip įdėti: Įstatykite laikiklio mechanizmą į jo vietą kėbule, sulygiuokite kaiščius ir įstatykite.

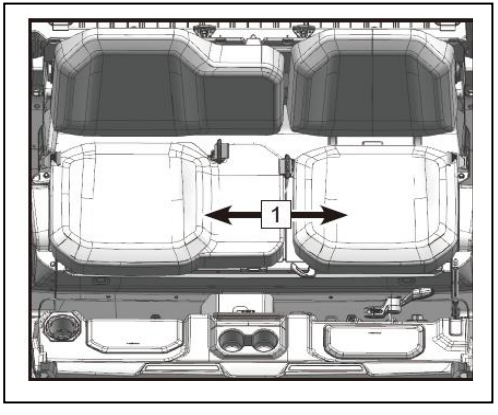

9. Daiktadėžė po vairuotojo ir keleivio sėdynėmis

Šios daiktadėžės skirtos susidėti įvairius daiktus. Norint tvarkyti kai kurias dalis, būtina išimti šią daiktadėžę.

Kaip nuimti: Išsukite varžtus [1], iškelkite po keleivio sėdynę esančią daiktadėžę [2], tada išsukite kitus varžtus [3] ir iškelkite po vairuotojo sėdyne esančią daiktadėžę [4].
Kaip įdėti: Pirma įdėkite daiktadėžę po vairuotojo sėdyne, tada – po keleivio, ir pritvirtinkite varžtus [1] ir [3].

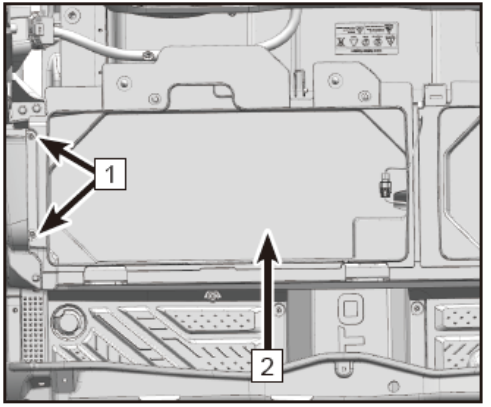

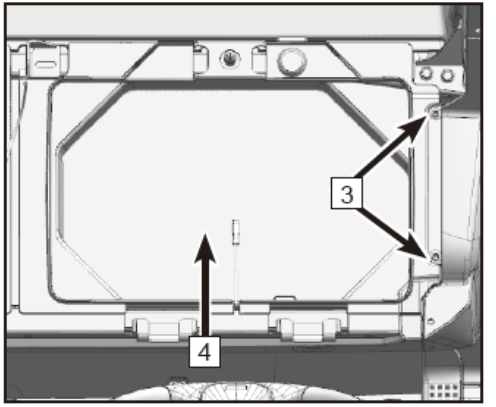

10. Gervė
Automobilyje įrengta ~1587 kg kelianti gervė standartinis laidinis valdiklis (jį rasite skydelio daiktų dėžutėje).
Perskaitykite šio vadovo gervės naudojimo skyrių papildomą informaciją arba iš anksto pasitarkite su pardavėju dėl gervės naudojimo.
11. Gervės valdymo lizdas
Automobilyje rasite lizdą [1] gervės valdikliui.
Laidinio gervės valdiklio lizdas įrengtas kairiau ir žemiau vairaračio. Laidinį gervės valdiklį [2] galima laikyti vairuotojo daiktadėžėje.
12. Priekabos maitinimo lizdas (jeigu yra)
Automobilio galinės pusės dugne įrengtas priekabos maitinimo lizdas, kuriam reikalingas instaliacijos adapteris. Priekabos maitinimo lizdas sukonfigūruotas pagal paveikslėlyje pavaizduotą standartą.

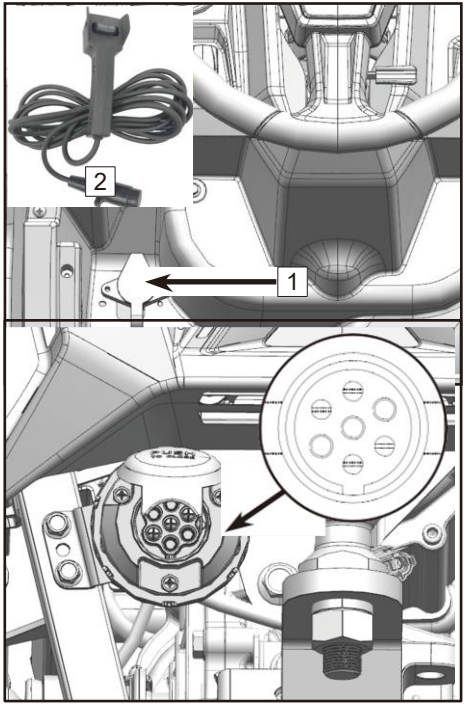

⚠ATSARGIAI
Priekabos maitinimo adapterio galia gabaritiniams ir posūkio žibintams yra 1–21W. „CFMOTO“ pataria pirkti į šį galios diapazoną pakliūnančią priekabą, kad posūkio signalas (yra ne visose rinkose) veiktų tvarkingai.

13. Telematikos dėžė ir programėlė „CFMOTO RIDESYNC“

Šios transporto priemonėse įrengtos išmaniosios telematikos dėžės [1]. Jos užmezga ryšio tiltą tarp keturračio savininko ir transporto priemonės per telefone įdiegtą programėlę „CFMOTO RIDESYNC“.

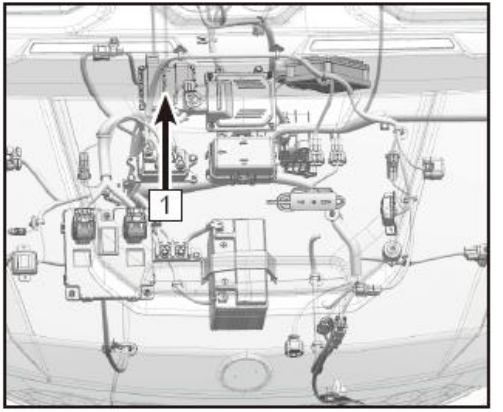

Prikabintuvas (jei yra)

Transporto priemonės gale įrengtas standartinis prikabintuvas [1] (52 x 52 mm), buksyravimo kablio adapteris [2] (50 x 50 mm) (jei yra), ir buksyravimo kablys [3] (jei yra). Iliustracija dešinėje pateikta kaip pavyzdys. Dėl priekabų naudojimo ir buksyravimo iš anksto pasitarkite su pardavėju.

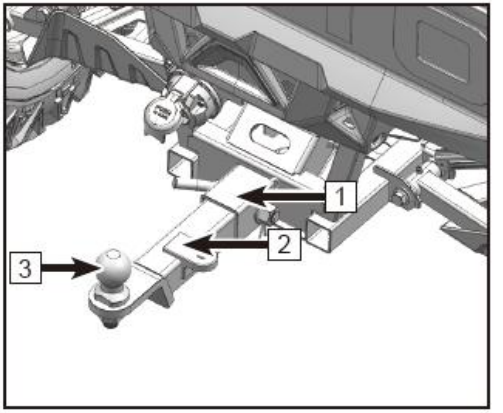

Radijo antena (15)

Įrengta radijo antena priima radijo stočių signalus ir paverčia juos garso signalais bei atkuria per stereo garsiakalbį, kad važiuodami keleiviai galėtų klausyti transliuojamą muziką, naujienas ir t.t.

Įkrovimo pistoletas

PASTABA. Visų pirma patikrinkite, ar įkrovimo prievado dangtelis ir įkrovimo skyriaus atlankas yra tvirtai uždaryti. Į atvirą atlanką ar dangtelį gali pateikti nešvarumai, kurie kenkia gnybtams.

Įkraukite transporto priemonę šia tvarka:

1. Sustokite ant plokščio paviršiaus.
2. Įjunkite stovėjimo bėgį P (PARK).
3. Pageidautina, kad transporto priemonė nebūtų parengties būsenoje READY.
4. Atidarykite įkrovimo skyriaus atlanką [1].

⚠ATSARGIAI
Būtinai nuvalykite nuo įkrovimo skyriaus susikaupusį purvą ir nešvarumus. Valydami nenaudokite įrankių su neizoliuotu metalu ar kitų neizoliuotų įrankių. Naudokite suslėgtąjį orą, šluostę arba (jei būtina) žemo slėgio vandenį.

5. Atsukite įkrovimo prievado dangtelį [2].
6. Įstatykite įkrovimo pistoletą į lizdą (jei nepavyksta, apžiūrėkite, ar fiksavimo kaištis aukščiau lizdo yra išsikišęs. Jei taip, nuspauskite atfiksavimo mygtuką ir dar kartą įstatykite pistoletą, kad fiksavimo kaištis susitrauktų). Turi pasigirsti spragtelėjimas. Prasidėjus įkrovimui:

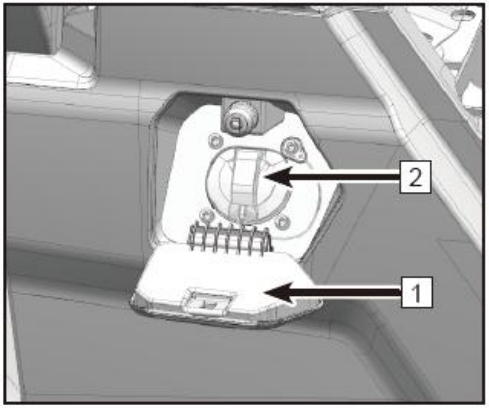

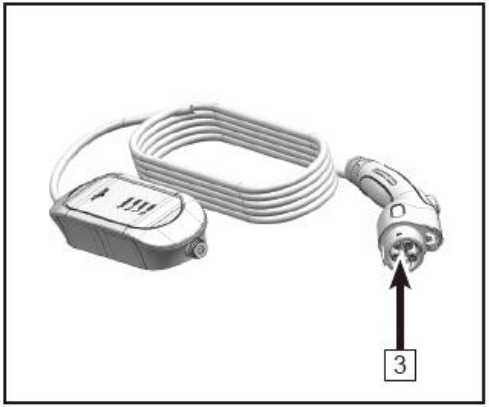

- Transporto priemonės monitoriuje rodomas vykstančio įkrovimo rodinys.
- Transporto priemonės įkrovimas tęsiasi nepertraukiamai iki pilnos įkrovos.
- Kol įkrovimo pistoletas yra prijungtas, transporto priemonė nevažiuoja.
- Įkrovimo sparta gali sumažėti esant nepalankioms oro sąlygoms.

7.Kai esate pasiruošę tęsti, paspauskite įkrovimo užrakto mygtuką [4] ir ištraukite pistoletą.

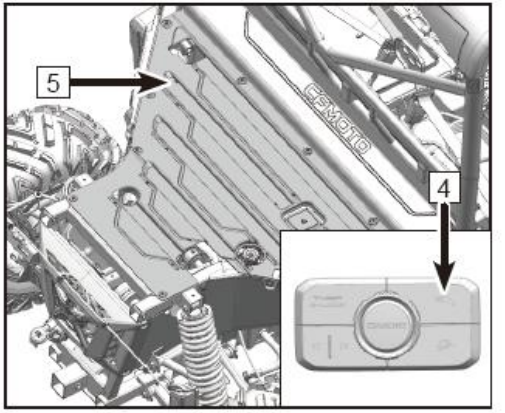

PASTABA. Įkrovimo užrakto mygtukas veikia kai įjungtas maitinimas.

Jei nepavyksta ištraukti pistoleto paspaudus užrakto mygtuką, atlaisvinkite mechanizmą rankiniu būdu štai tokia tvarka:

- Pakelkite bagažinę.
- Nuimkite bagažinės apatinį panelį [5].
- Pasukite mechanizmą [6] įkrovimo pistoletui ištraukti.

8. Užsukite įkrovimo prievado dangtelį ir uždarykite atlanką.

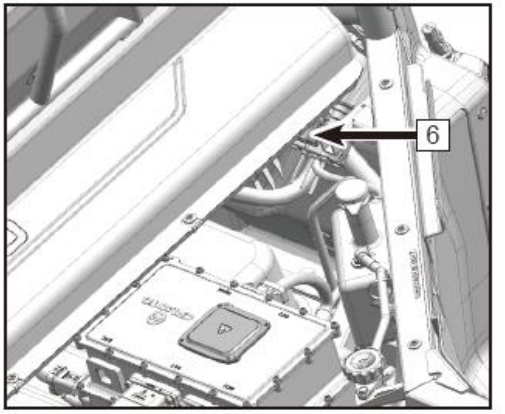

Įkrovimo grafikas

Programėlėje galite nustatyti įkrovimo trukmę, įkrovimo pabaigos laiką bei suplanuoti įkrovimą.

Naudojimas:

1. Atsisiųskite programėlę CFMOTO RIDE.

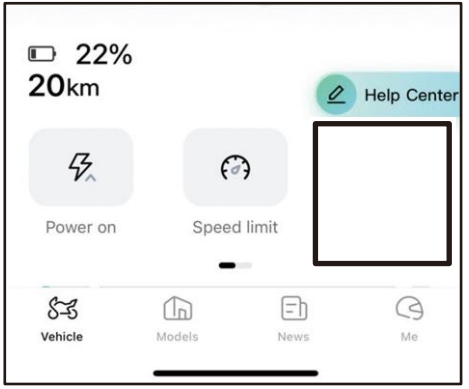

2. Pasirinkite įkrovimo planavimo parinktį (Schedule Charging).
3. Įjunkite suplanuoto įkrovimo funkciją ir nustatykite laiką.

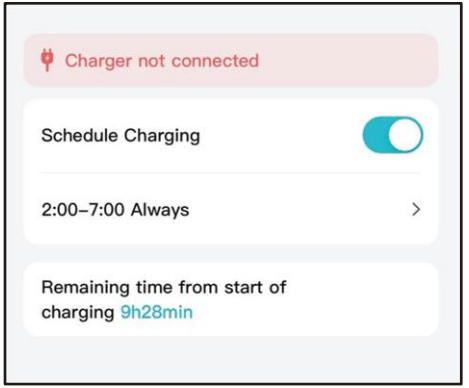

⚠ATSARGIAI
Įkrovimo planavimo funkcija veikia naudojant originalų įkrovimo pistoletą.

⚠ATSARGIAI
Įkrovimo pistoletu/išoriniu įkrovimo prietaisu metu nenaudokite gervės.

⚠ATSARGIAI
Naudojant 2-ą režimą, įkrovimo pistoletas veikia 2,4 kW galia. Įkrovimas trunka apie 6,5 val.

Iškrovimo funkcija

Esant poreikiui, akumuliatorių galima iškrauti. Naudodamiesi šia funkcija, galite įkrauti kitus elektros prietaisus. Tokiu atveju prijunkite įkrovimo pistoletą su lėtojo įkrovimo kintamąja srove jungtimi. Transporto priemonei aptikus tinkamai prijungtą iškrovimo pistoletą, iškrovimo mygtuku įjunkite šią funkciją.

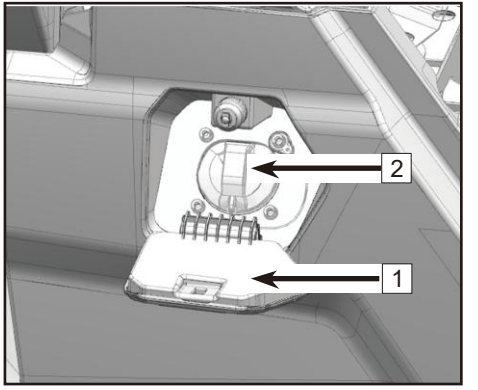

Įkrovimo pistoleto naudojimas:

1. Sustokite ant plokščio paviršiaus.
2. Įjunkite P stabdį.
3. Pageidautina, kad transporto priemonė nebūtų parengties būsenoje READY.
4. Atsukite įkrovimo prievado dangtelį [1].
5. Atsukite įkrovimo prievado dangtelį [2].
6. Prijunkite įkrovimo pistoletą ir lėtojo įkrovimo kintamąja srove jungtį.
7. Įjunkite iškrovimo jungiklį.
8. Pistoletu su jungtimi įkraukite kitus prietaisus.

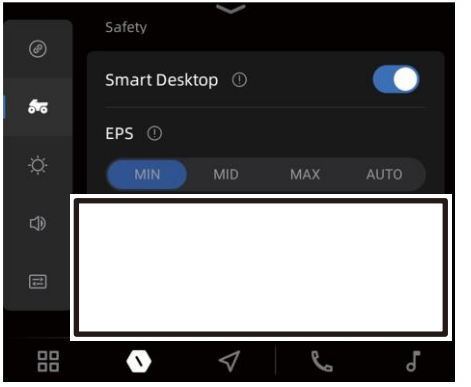

PASTABA. Iškrovimo pistoletas yra atskiras priedas. Vadovaukitės jo naudojimo instrukcija.

⚠ATSARGIAI
Naudodamiesi iškrovimo funkcija, nenaudokite gervės.

Centrinis monitorius

PASTABA
Dėl centrinio monitoriaus funkcijos reguliavimo ir versijos naujinių bei dėl atnaujintų konfigūracijų, tam tikra monitoriaus informacija gali skirtis. Skaitydami šį skyrių visada turėkite omeny, kad jūsų transporto priemonės konfigūracija gali skirtis.

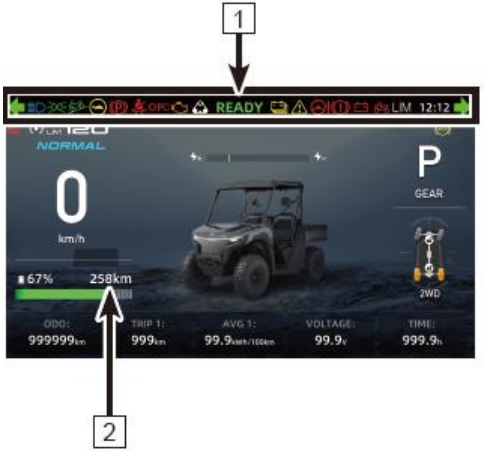

Centrinis monitorius įrengtas priešais vidurinio keleivio sėdėjimo vietą ir jo rodinys dalijamas į šias sritis:

1 Įspėjamųjų ir kitos indikatoriaus lempučių juosta

2 Kita informacija

Įsijungimas ir patikra

Įsijungimas

Monitorius įsijungia įjungus transporto priemonės maitinimą.

Patikra

Įjungtas monitorius iš pradžių įsijungia savidiagnostikos režimu, kurio metu rodoma paleidimo animacija ir užsidega indikatoriaus lemputės. Pasirinkimo mygtukai neveikia, kol nesibaigia savidiagnostikos režimas. Pasibaigus šiam režimui, automatiškai įsijungia padalytasis rodinys.

Lemputės ir įspėjimai

Lemputės ir įspėjimai

1	Posūkio signalas	7	Neprisisegto diržo lemputė	13	Bendroji įspėjimo lemputė
2	Tolimųjų šviesų lemputė	8	OPC lemputė	14	Vairo stiprintuvo gedimo lemputė
3	Gabaritinių žibintų	9	OBD gedimo lemputė	15	Stabdžių gedimo lemputė
4	DAC lemputė	10	Vikšrų režimas	16	Įtampos, akumuliatoriaus
5	Galios ribojimo lemputė	11	Traukos kontrolės	17	Maitinimo sistemos
6	Stovėjimo stabdžio lemputė	12	Žemos įkrovos lemputė	18	Greičio ribotuvo

PASTABA. Galima ne visose rinkose

Skydelio simboliai ir įspėjimai

Posūkio signalai – 1 (yra ne visose rinkose arba valstybėse)

Lemputė šviečia kai rodomas dešiniojo posūkio signalas. Lemputė šviečia kai rodomas kairiojo posūkio signalas.

Tolimųjų šviesų lemputė – 2

Lemputė šviečia kai įjungtos tolimosios šviesos.

Gabaritinių žibintų lemputė – 3

Lemputė šviečia kai įjungti gabaritiniai žibintai.

Pagalbinės nuokalnės sistemos (DAC) lemputė – 4

Norėdami įjungti DAC, daugiafunkciame mygtukų pultelyje paspauskite DAC mygtuką (žr. 78 psl.). Užsidega atitinkama lemputė. Vairuotojui leidžiantis nuokalne ir sulėtinus greitį iki konkrečios ribos, aktyvuojasi DAC funkcija ir palaiko saugų greitį.

Galios ribotuvo lemputė – 5 (jei yra telematikos dėžė)

Kai dega ši lemputė, greitis ribojamas iki 60 km/h.

Stovėjimo stabdžio lemputė – 6

Ši lemputė dega kai įjungtas stovėjimo stabdys.

Neprisisegto diržo lemputė – 7

Neprisisegus diržų, skydelyje dega atitinkama lemputė. Neįstačius sagties į užraktą, dega atitinkama lemputė ir važiavimo greitis ribojamas iki 10 km/h. Įstačius sagtį į užraktą, lemputė užgęsta ir greitis neribojamas.

OPC lemputė – 8

Vairuotojo aptikimo sistema. Ši lemputė dega kai vairuotojas išlipa iš transporto priemonės neįjungęs stovėjimo režimo. Lemputė veikia išvien su zirzekliu.

Bortinės diagnostikos gedimo lemputė – 9

Ši lemputė dega įvykus su OBD susijusiam gedimui.

10. Vikšrų režimas – 10

Ši lemputė dega kai ant padangų užmaunami vikšrai.

PASTABA. Jei keičiate vikšrus, būtina kreipkitės į atstovybę, kuri sutvarkytų monitorių, kad vikšrų režimas būtų rodomas tvarkingai.

Parengties (READY) lemputė – 11

Jei dega ši lemputė, reiškia, kad jau galima pajudėti.

Žemo įkrovos lygio lemputė – 12

Ši lemputė dega kai akumuliatoriaus įkrovos lygis yra mažesnis kaip 10 %.

Bendroji įspėjimo lemputė – 13

Ši lemputė dega aptikus kokį nors gedimą.

EPS lemputė – 14

Ši lemputė mirksi kai EPS sistema veikia, tačiau ji nesiaktyvuoja arba nustatomas elektroninio vairo stiprintuvo gedimas.

Stovėjimo stabdžio gedimo lemputė – 15

Ši lemputė dega kai stabdžių skysčio lygis yra per žemas. Laiku papildykite tinkamo DOT4 stabdžių skysčio ir kreipkitės į atstovybę. Jei stabdžių skysčio yra per mažai, į stabdžių sistemą gali patekti oro, kuris kenkia stabdžiams, o tai gali lemti avariją.

Įtampos, akumuliatoriaus gedimo lemputė – 16

Ši lemputė dega jei sistema aptinka ką nors neįprasto ir susijusio su akumuliatoriaus įtampa.

Maitinimo sistemos gedimo lemputė – 17

Ši lemputė dega jei sistema aptinka ką nors neįprasto ir susijusio transporto priemonės maitinimo sistema.

Greičio ribotuvo lemputė – 18 (yra ne visose rinkose arba valstybėse)

Ši lemputė dega kai veikia greičio ribojimo funkcija (žr. skyrių apie monitorių).

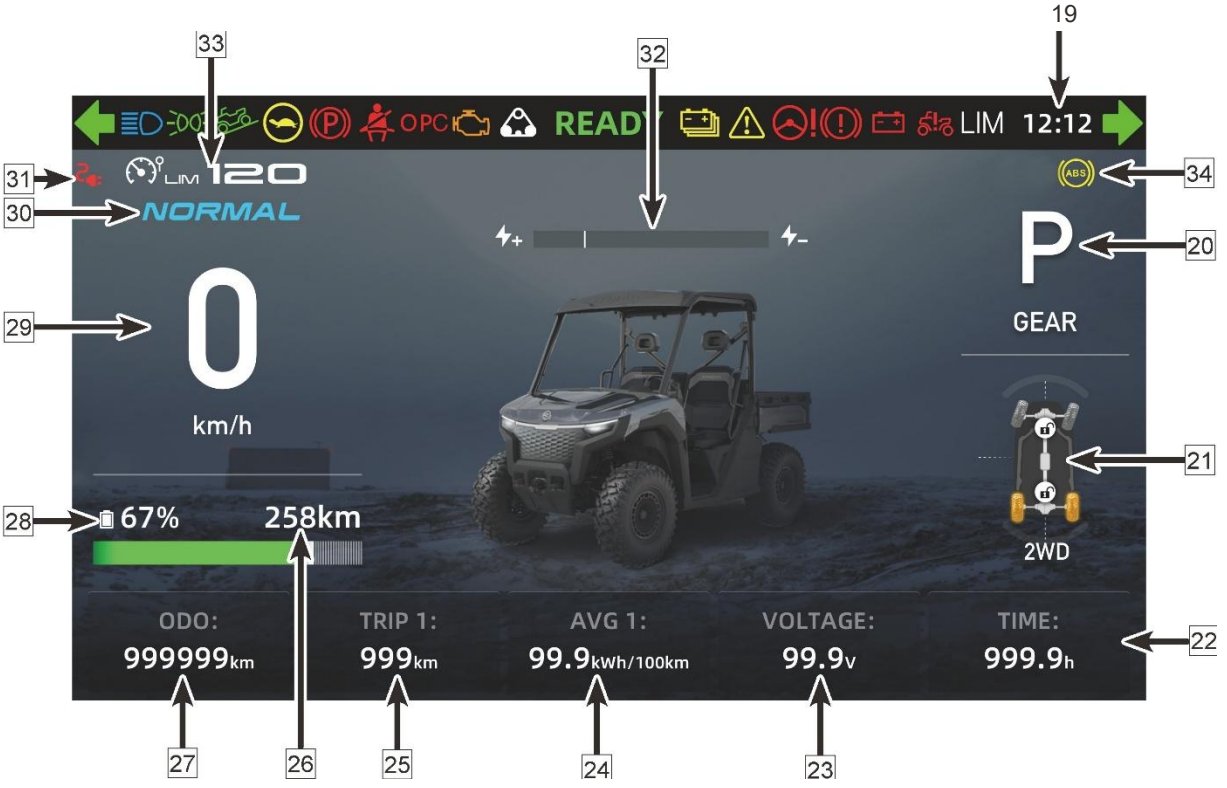
19
33
32
OPC
READY
LIM
12:12
31
LIM
120
34
ABS
30
NORMAL
20
P
GEAR
29
0
km/h
21
2WD
28
67%
258km
ODO:
999999km
TRIP 1:
999km
AVG 1:
99.9kWh/100km
VOLTAGE:
99.9v
TIME:
999.9h
22
27
26
25
24
23

Skydelio simboliai ir įspėjimai

19	Laikrodis	25	Trip 1 (Kelionė 1)	31	Prijungtas įkrovimo laidas lemputė
20	Bėgių rodinys	26	Likęs važiuoti atstumas	32	Regeneracinis stabdymas
21	Važiavimo režimas	27	Odometras	33	Greičio ribojimas
22	Bendra važiavimo trukmė	28	Akumuliatoriaus įkrova	34	ABS gedimo lemputė (jei yra)
23	Akumuliatoriaus įkrova	29	Spidometras		
24	Vid. elektros suvartojimas šios kelionės metu	30	Režimas		

Laikrodis – 19

Rodo esamą laiką. Meniu galite pasirinkti 12 arba 24 valandų laiko formatą.

Bėgių rodinys (20)

Rodo dabartinį bėgį.

Važiavimo režimas – 21

Rodo pasirinktą važiavimo režimą (2WD, 4WD arba 4WD-LOCK).

Bendra važiavimo trukmė – 22

Rodo bendrą važiavimo trukmę.

Akumuliatoriaus įkrova – 23

Rodo esamą akumuliatoriaus įkrovą.

Vid. elektros suvartojimas šios kelionės metu – 24

Rodo vid. elektros suvartojimą šios kelionės (TRIP 1) metu.

TRIP 1 – 25

Rodo nuvažiuotą atstumą. Jei norite fiksuoti konkrečios kelionės ridą, nustatykite odometrą iš naujo.

Likęs važiuoti atstumas – 26

Rodomas likęs nuvažiuoti atstumas.

Odometras – 27

Rodo bendrą automobilio arba dabartinės kelionės ridą.

Akumuliatoriaus įkrova – 28

Jeigu akumuliatoriaus įkrova yra mažesnė kaip 20 %, piktograma tampa raudonos spalvos.

Spidometras (29)

Rodo važiavimo greitį.

Važiavimo režimas (30)

Rodo pasirinktą režimą (ECO arba NORMAL). Pakeitus režimą, pasikeičia ir monitoriaus stilius.

Prijungto įkrovimo laido lemputė – 31

Ši lemputė dega kai į įkrovimo prievadą tvarkingai prijungtas įkrovimo laidas.

Regeneracinis stabdymas – 32

Rodo regeneracinio stabdymo būseną.

Greičio ribojimas (jei yra) – 33

Ši lemputė dega įjungus greičio ribojimo funkciją. Ribojamo greičio vertė reguliuojama atitinkamu jungikliu.

ABS gedimo lemputė (jei yra) – 34

Kai įjungtas transporto priemonės maitinimas, monitoriuje pradedama savidiagnostika ir dega ABS lemputė. Tai yra įprasta procedūra. Jeigu ABS lemputė dega ir važiuojant didesniu greičiu, ABS yra sugedusi. Tokiu atveju ABS sistema neveikia, bet pati stabdžių sistema veikia. Važiuokite lėčiau, staigiai nestabdykite ir, kol ne vėlu, kreipkitės į įgaliotąjį „CFMOTO“ aptarnavimo centrą.

Tam tikromis aplinkybėmis, jeigu ratų apsukų greičio jutiklis negali nustatyti ratų greičio (pvz., jei priekiniai ratai yra atsiplėšę nuo žemės arba tik šoniniai ratai yra ant žemės), užsidega ABS gedimo lemputė ir norint ją panaikinti reikia išjungti maitinimą ir palaukti, kol sistema prisitaikys.

Monitoriaus meniu

Naudodamiesi meniu galite keisti norimus monitoriaus nustatymus ir pagerinti važiavimo patirtį.

⚠ĮSPĖJIMAS
Siekiant užtikrinti saugumą, monitoriumi galima naudotis tik visiškai sustojus ir tik saugioje vietoje.

Paspaudę mygtuką atidarysite į programėlių meniu. Programėlių meniu galite peržiūrėti ir nusistatyti šias parinktis (iš kairės į dešinę, iš viršaus į apačią):

1. Multimedija
2. Navigacija (ne visose rinkose)
3. Telefonas
4 „Apple CarPlay“
5. Nustatymas
6. VIP narių puslapis
7. Sunkio jėgos poveikis
8. Diagnostika
9. Greičio ribotuvas

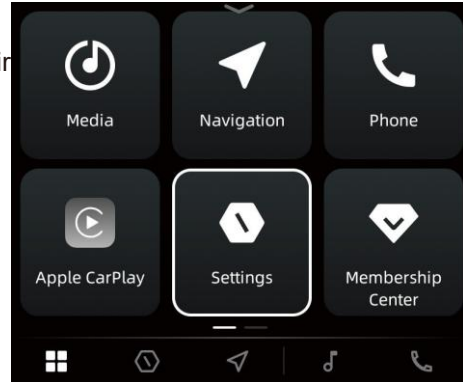

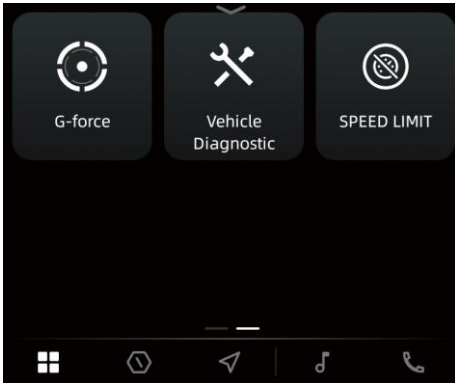

Multimedija – 1 (1/2)

Multimedijos meniu galite nustatyti garso šaltinį (radijas arba „Bluetooth“ susietas prietaisas).

PASTABA
Pirmiausia įsitikinkite, kad jūsų telefonas yra susietas su transporto priemone per „Bluetooth“.

Tada telefone paleiskite muziką per muzikos programėlę.

: paspaudę šią piktogramą atidarykite multimedijos meniu.

Pasirinkite „Bluetooth“, kad klausytumėte muzikos.

: paspaudę šią piktogramą arba sukdami perjungiklį įjungsite ankstesnę dainą.

: Paspaudę šią piktogramą arba sukdami perjungiklį įjungsite kitą dainą.

/ : Paspaudę šią piktogramą arba sukdami perjungiklį galite paleisti / sustabdyti muziką.

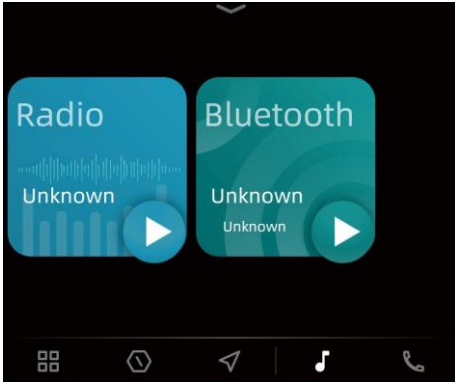

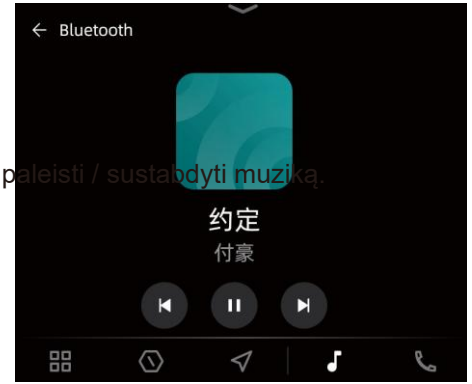

Multimedija – 1 (2/2)

Multimedijos meniu galite įsijungti radiją ir klausytis muzikos, žinių ir kitų radijo laidų.

: paspaudę šią piktogramą atidarykite multimedijos meniu.

Norėdami klausyti radijo, paspauskite „Radio“.

: paspaudę šią piktogramą arba sukdami perjungiklį įjungsite ankstesnę radijo stotį.

: paspaudę šią piktogramą arba sukdami perjungiklį įjungsite kitą radijo stotį.

/ : paspaudę šią piktogramą arba sukdami perjungiklį galite pakeisti radijo stotį.

: šiuo mygtuku galite nustatyti radijo stotį kaip parankinę.

: šiuo mygtuku galite pradėti automatinę dažnių paiešką.

FM AM : mygtuku FM/AM galite keisti bangų juostą.

: šiuo mygtuku galite pakeisti geografinį regioną.

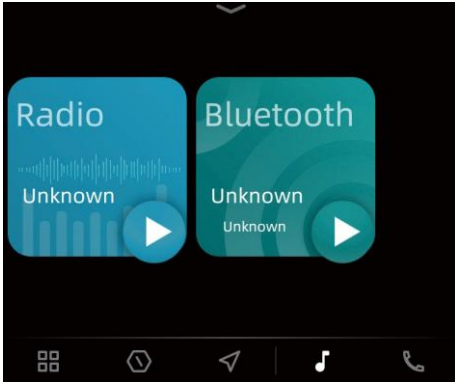

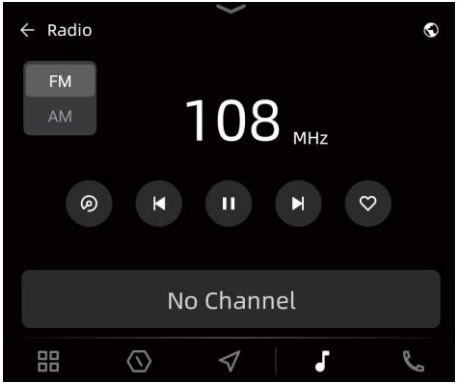

PASTABA
„CFMOTO“ nepatvirtinti elektroniniai prietaisai, pvz., USB įkroviklis, gali trikdyti signalo priėmimą. Aplinkos sąlygos (kalnai, pastatai, tuneliai ir požeminiai garažai) taip pat gali paveikti signalo stiprumą. Tai nėra radijo gedimas. Tai įvyksta todėl, kad ore sklindančios radijo bangos nepasiekia transporto priemonės.

Navigacija (ne visose rinkose) – 2

Monitoriuje galite stebėti žemėlapį.

Naudodami navigaciją pirmą kartą, prisijunkite prie interneto ryšio.

paspaudę šią piktogramą atidarykite navigacijos meniu.

Šiame meniu galimos šios funkcijos.

1	Bekelės funkcija (spausti čia)	[1] Kelio žymėjimas		
		[2] Pažymėtos vietos		
		[3] Įrašytas maršrutas ir vietos		
		[4] Kitų naudotojų bendrinamas maršrutas ir vietos		
2	Žemėlapis	3	Kompasas	
4	Režimai PRISIJUNGUS arba ATSIJUNGUS	5	+	Pritraukti
			-	Atitraukti
6	Rodyti mano vietą			

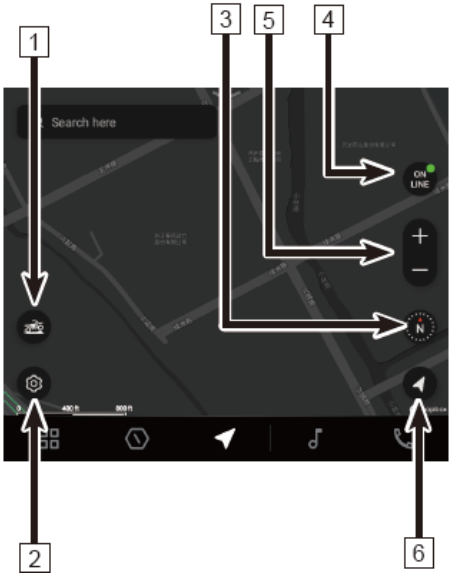

⚠ ĮSPĖJIMAS
Navigacija yra tik pagalbinė priemonė. Išlikite atidūs, budrūs ir vairuokite atsakingai. Naudodamiesi navigacija ir vairuodami laikykitės kelių eismo taisyklių.

PASTABA
Kad navigacija gerai veiktų, reikalingas „Wi-Fi“ ryšys (5G Hz).

Telefonas – 3

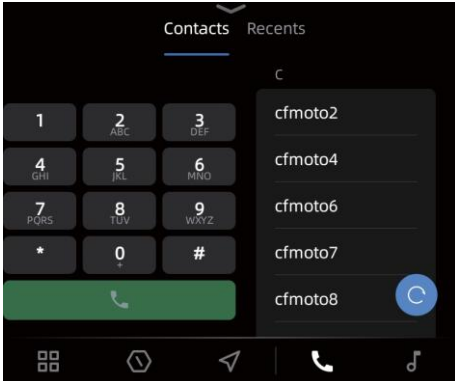

Telefono meniu galite peržiūrėti adresatus, naujausius skambučius ir suvesti numerį.

PASTABA
Norint naudotis telefono funkcijomis, visa įranga turi būti tinkamai susieta, o telefono ryšį palaikantis šalmas turi būti susietas su transporto priemone.

: paspaudę šią piktogramą atidarykite telefono meniu.

Telefono meniu galite peržiūrėti kontaktus ir skambučių žurnalą.

⚠ĮSPĖJIMAS
Nenaudokite telefono funkcijų važiuodami. Kelyje net ir „Bluetooth“ ar kita laisvų rankų įranga gali mažinti dėmesingumą.

„Apple CarPlay“ susiejimas – 4

Transporto priemonę galima bevieliu būdu susieti su „Apple CarPlay“.

Susiekite įrenginį tokia tvarka:

Telefone turi būti įjungtas „Bluetooth“ ryšys.

Paspaudę atidarykite programėlių meniu.

Paspaudę atidarykite nustatymų meniu.

Paspaudę pasirinkite telefono susiejimą ir įjunkite parinktį (ši funkcija kaskart įsijungia automatiškai įjungus maitinimą. Išjungus ją rankiniu būdu, ją reikia įjungti rankiniu būdu), kad pradėtumėte „Bluetooth“ įrenginių paiešką.

Paspauskite reikiamą „Bluetooth“ įrenginio pavadinimą.

Kai monitoriuje ir telefone pasirodo užklausa dėl įrenginių susiejimo, patvirtinkite, kad norite susieti įrenginį.

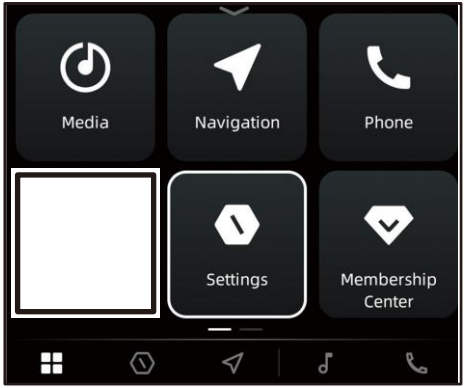

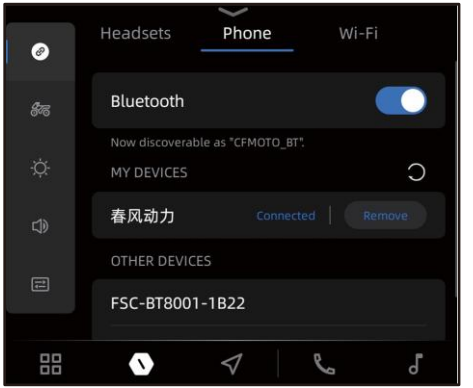

Susiejus įrenginį, monitoriuje pasirodo rodinys „Enable Bluetooth“ ir „Enable Apple Carplay“. Paspauskite antrąją parinktį.

Atidarykite „Apple Carplay“ sąsają. Jei susiejimas pavyko, piktograma turi būti žalia.

Atjungimas

Susiję įrenginį, paspauskite piktogramą „Exit“ (išeiti) ir grįžkite į nustatymų meniu.

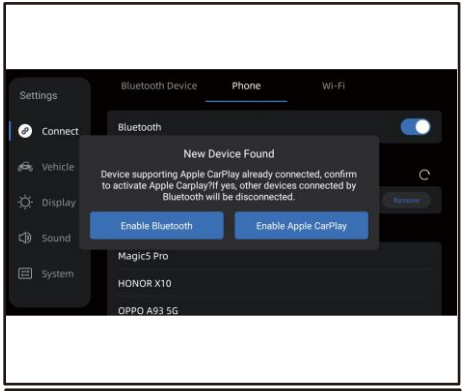

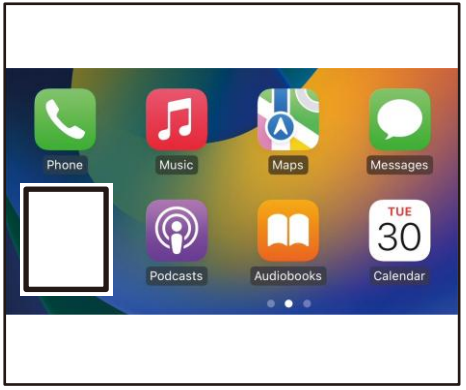

Nustatymai – 5

Monitoriaus nustatymų meniu vairuotojai gali reguliuoti šiuos nustatymus:

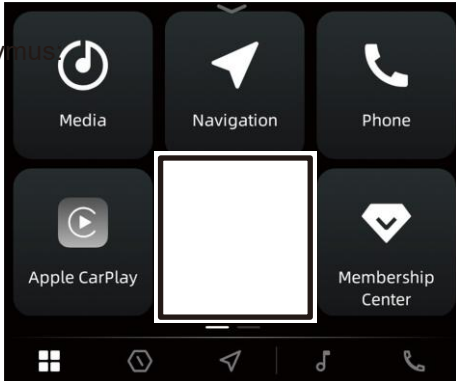

5.1. Įrangos susiejimas
5.2. Transporto priemonės nustatymai
5.3. Ryškumo valdymas
5.4. Garso valdymas
5.5. Bendrieji nustatymai

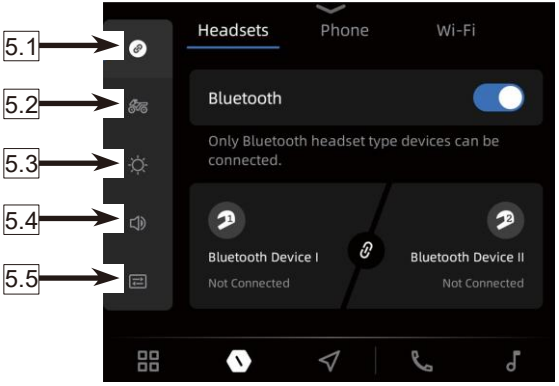

Įrangos susiejimas – 5.1

„Bluetooth“ įrenginiai – 5.1.1

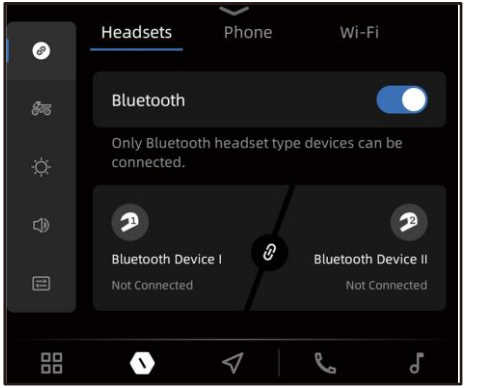

Navigaciją, telefono skambučius ir muzikos funkcijas galia naudoti tik susiejus „Bluetooth“ įrangą (pvz., ausines) su transporto priemone.

Susiekite įrangą šia tvarka:

Iš pradžių įjunkite „Bluetooth“ ryšį. Paspauskite ir atidarykite programėlių meniu

Paspauskite ir atidarykite nustatymų meniu.

Paspauskite ir įjunkite „Bluetooth“

parinktį (ši funkcija kaskart įsijungia automatiškai įjungus maitinimą. Išjungus ją rankiniu būdu, ją reikia įjungti rankiniu būdu). Spauskite ant pirmo arba antro „Bluetooth“ įrenginio ir bus pradėta automatinė įrenginio paieška.

Pasirinkite norimą „Bluetooth“ įrenginį.

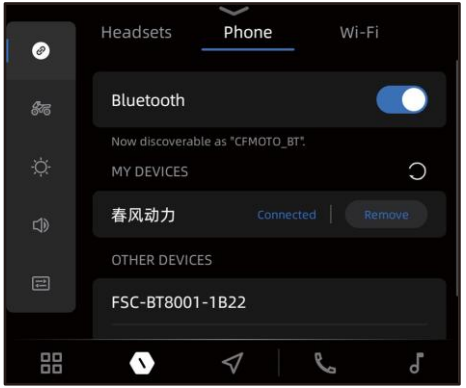

Ryšys – 5.1.2

„Bluetooth““ ryšiu susiejus automobilį su telefonu, jame galima naudoti navigaciją, skambučių ir muzikos funkciją.

Susiekite įrangą šia tvarka:

Iš pradžių įjunkite „Bluetooth“ ryšį. Paspauskite ir atidarykite programėlių meniu.

Paspauskite ir atidarykite nustatymų meniu.

Paspaudę įjunkite telefono susiejimą

(ši funkcija įsijungia automatiškai įjungus maitinimą. Išjungus ją rankiniu būdu, ją reikia įjungti rankiniu būdu). Automatiškai pradedama ieškoti „Bluetooth“ įrenginio.

Pasirinkite norimą „Bluetooth“ įrenginį.

Transporto priemonės monitoriuje ir telefone pasirodo susiejimo pranešimas. Pavykus susieti įrenginį, rodomas atitinkamas rodinys („Connected“).

Atsiejimas

Jei įrenginys yra susietas, paspauskite žodį „Connected“, kuris dabar turi pasikeisti į „Disconnecting“. Atsiejus įrenginį, turite matyti žodį „Disconnected“.

Įrangos pašalinimas

Norėdami pašalinti susietą arba atsietą įrenginį, paspauskite pašalinimo parinktį „Clear the equipment“. „Bluetooth“ ryšiu susietas įrenginys bus atsietas ir pašalintas iš sąrašo.

Wi-Fi ryšys – 5.1.3

Automobilį galima prijungti prie „Wi-Fi“ ryšio (sklandžiau diegiami naujiniai).

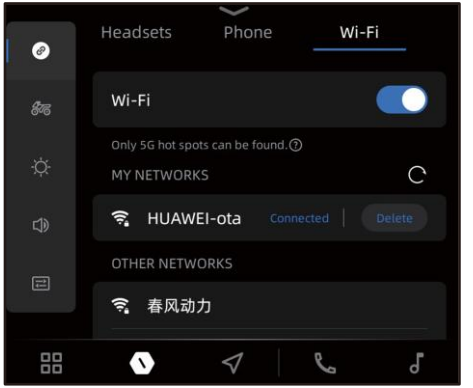

Paspauskite ir atidarykite programėlių meniu.

Paspauskite ir atidarykite nustatymų meniu.

Paspauskite ir įjunkite „Wi-Fi“

(ši funkcija įsijungia savaime įjungus maitinimą ir, jei išjungiate ją patys, turėsite ją įjungti taip pat patys). Automobilis pradeda automatiškai ieškoti „Wi-Fi“ tinklo.

Pasirinkite norimą Wi-Fi“ tinklą.

Prisijungus prie „Wi-Fi“, pasirodo atitinkamas pranešimas („Connection“).

Atsijungimas

Jei įrenginys yra susietas, paspauskite žodį „Connected“, kuris dabar turi pasikeisti į „Disconnecting“. Atsijungus nuo „Wi-Fi“ tinklo, turite matyti žodį „Disconnected“.

Trinti

Norėdami pašalinti susietą arba atsietą įrenginį, paspauskite pašalinimo parinktį „Delete“ (trinti). Transporto priemonė atsijungs nuo „Wi-Fi“ ryšio, o tas ryšys bus panaikintas iš sąrašo.

Transporto priemonės nustatymai – 5.2

Monitoriaus nustatymų meniu vairuotojai gali reguliuoti šiuos nustatymus:

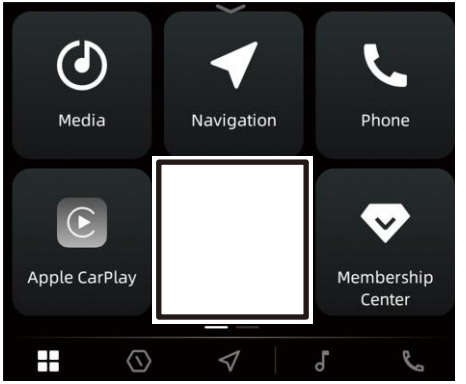

5.2.1 Išmanusis darbalaukis

5.2.2 Vairo stiprinimas

5.2.3 Kitų įrenginių įkrovimas

5.2.4 Aptarnavimo režimas

Paspauskite ir atidarykite programėlių meniu.

Paspauskite ir atidarykite nustatymų meniu.

Paspauskite ir atidarykite nustatymų skyrių.

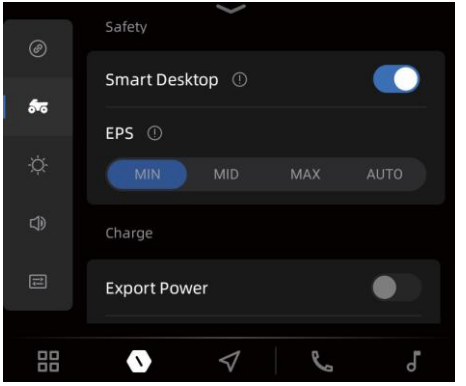

Vairo stiprinimas – 5.2.1

Įjungus šią funkciją, monitoriuje reikiamu metu įsijungia navigaciją.

Mygtuku įjunkite / išjunkite išmanųjį darbalaukį.

Vairo stiprinimas – 5.2.2

Atsižvelgiant į važiavimo sąlygas, galima važiuoti įjungus vairo stiprinimo režimą.

Kitų įrenginių įkrovimas – 5.2.3

Esant poreikiui, akumuliatorių galima iškrauti. Naudodamiesi šia funkcija, galite įkrauti kitus elektros prietaisus. Tokiu atveju prijunkite įkrovimo pistoletą su lėtojo įkrovimo kintamąja srove jungtimi. Transporto priemonei aptikus tinkamai prijungtą iškrovimo pistoletą, iškrovimo mygtuku įjunkite šią funkciją.

Paspaudę įjungsite / išjungsite iškrovimo funkcijos jungiklį.

Kinetinės energijos regeneravimas: Galite pasirinkti skirtingus kinetinės energijos regeneravimo lygius.

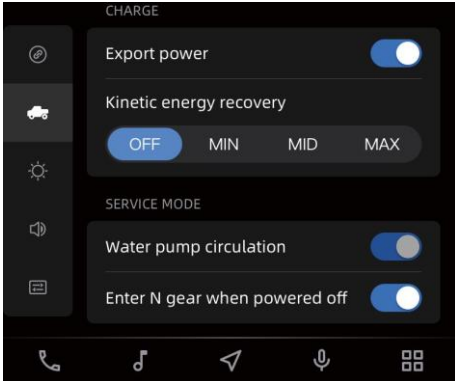

Aptarnavimo režimas – 5.2.4

Vandens siurblio ciklas: Jei įjungsite šią funkciją keisdami aušinimo skystį, ji geriau paskirstys skystį ir išleis orą.

Paspaudę įjungsite / išjungsite vandens siurblio ciklą.

Išjungę maitinimą, įjunkite neutralų (N) bėgį. Įprastoje būsenoje būna įjungtas P bėgis. Jei reikia, naudokite šį jungiklį, kad galėtumėte važiuoti.

Paspaudę įjungsite / išjungsite šį jungiklį.

Ryškumo valdymas – 5.3

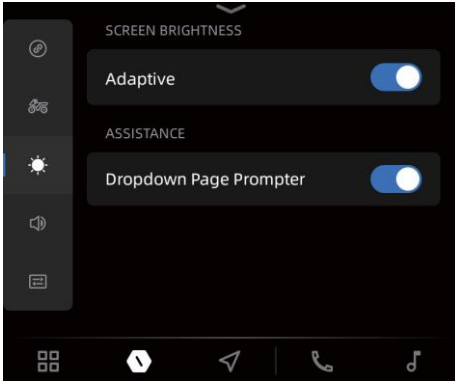

Rankiniu būdu reguliuokite monitoriaus ryškumą arba įjunkite automatinį ryškumo nustatymą (šiuo režimu šviesai jautrūs jutikliai reaguoja į aplinkos apšvietimą).

Paspauskite ir atidarykite programėlių meniu.

Paspauskite ir atidarykite nustatymų meniu.

Paspauskite ir atidarykite ryškumo valdymo meniu.

Paspauskite , jei norite įjungti/išjungti automatinį ryškumo valdymą.

Išjungus automatinį ryškumo reguliavimą, ryškumą reikia reguliuoti rankiniu būdu.

Braukiant juostą į dešinę, ryškumas didėja.

Braukiant juostą į kairę, ryškumas mažėja.

Garsumo reguliavimas – 5.4 (1/2)

Garso meniu vairuotojai gali reguliuoti šiuos nustatymus:

Medijos garsumas

Telefono garsumas

Garsumas

Skambučio garsumas

Navigacijos garsumas

Paspauskite ir atidarykite programėlių meniu.

Paspauskite ir atidarykite nustatymų meniu.

Paspauskite ir atidarykite garso reguliavimo meniu.

Pasirinkite norimą garsumą.

Braukiant juostą į dešinę, garsumas didėja.

Braukiant juostą į kairę, garsumas mažėja.

Kai kada garsumą galima reguliuoti ir sukiojant rankenėlę.

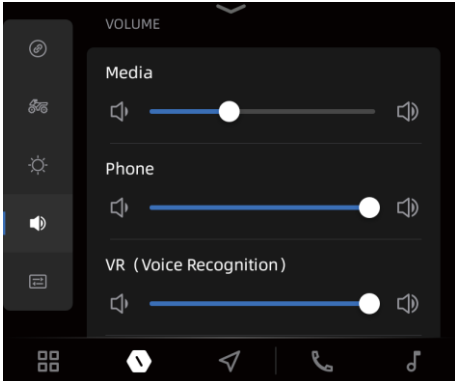

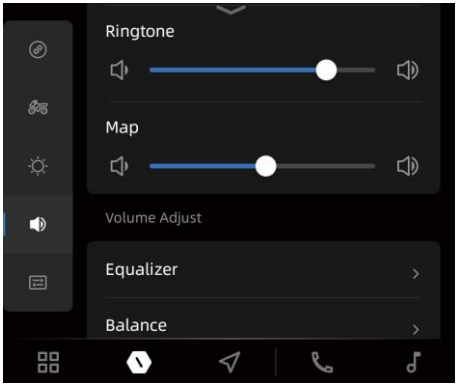

Garsumo reguliavimas – 5.4 (2/2)

Signalo garso meniu vairuotojai gali reguliuoti šiuos nustatymus:
Lietimo garsas

Skambučio garsas

Transliacijos garsas

Paspauskite ir atidarykite programėlių meniu.

Paspauskite ir atidarykite nustatymų meniu..

Paspauskite ir pateksite į garso reguliavimo meniu.

Pasirinkite norimą signalo garsą ir jį paspauskite.

Patvirtinkite savo pasirinkimą.

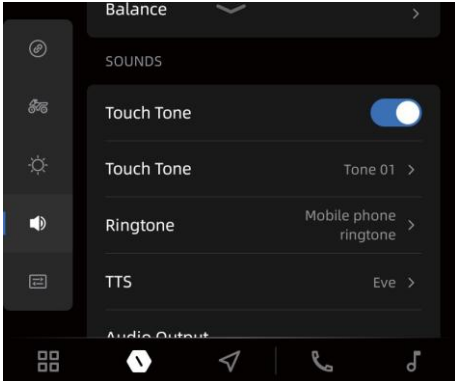

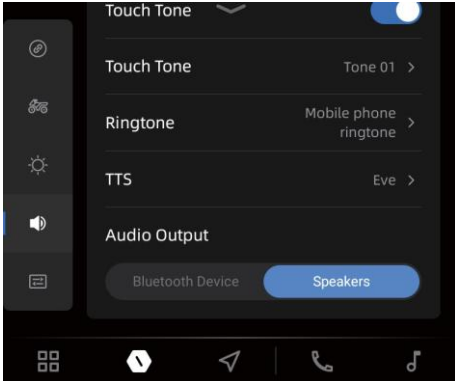

Bendrieji nustatymai – 5.5

Bendrųjų nustatymų meniu vairuotojai gali patikrai reguliuoti šiuos nustatymus:

5.5.1 Laiko nustatymas

5.5.2 Kalba

5.5.3 Ridos vienetai

5.5.4 Temperatūros vienetai

5.5.5 Sistemos informacija

5.5.6 Atkurti numatytuosius

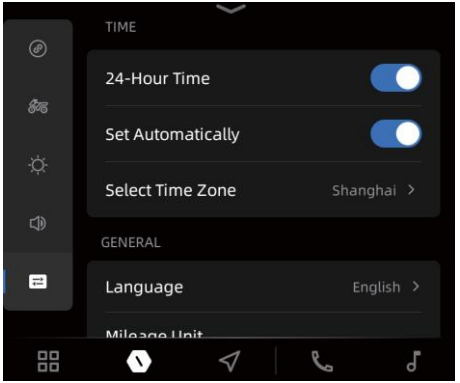

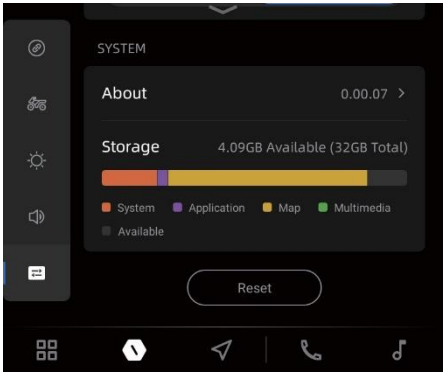

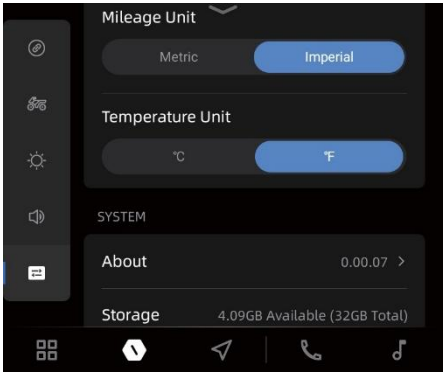

5.5.1 Laiko nustatymas

Laiko nustatymuose galite įjungti arba išjungti 24 valandų formatą, įjungti / išjungti sinchronizavimą su interneto laiku ir pasirinkti laiko zoną.

Paspauskite ir atidarykite programėlių meniu.

Paspauskite ir atidarykite nustatymų meniu.

Paspauskite ir atidarykite bendrųjų nustatymų meniu. Paspaudę įjungsite arba išjungsite 24 valandų formatą. Paspaudę įjungsite/išjungsite sinchronizavimą su interneto laiku.

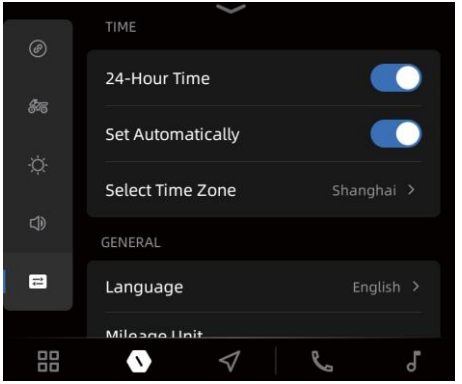

Įjungus interneto laiką galima pasirinkti laiko juostą.
on.

Paspauskite laiko juostos pasirinkimo parinktį („Select Time Zone“) Pasirinkite savo regioną ir laiko juostą.

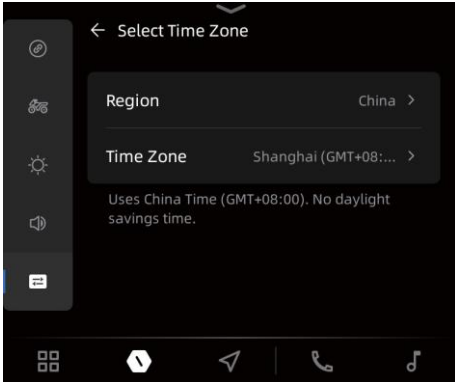

5.5.2 Kalba

Monitoriaus kalba gali būti anglų, ispanų ir kinų.

Paspauskite ir atidarykite programėlių meniu.

Paspauskite ir atidarykite nustatymų meniu.

Paspauskite ir atidarykite bendrųjų nustatymų meniu.

Paspaudę kalbos parinktį atidarykite kalbos meniu. Pasirinkite norimą kalbą ir patvirtinkite pasirinkimą.

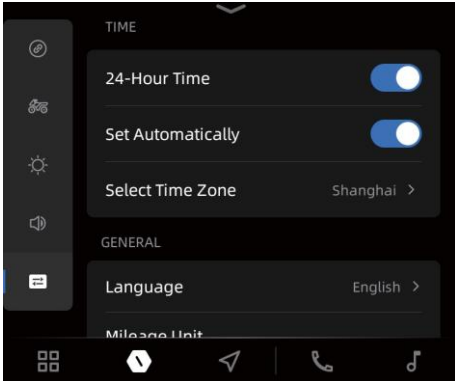

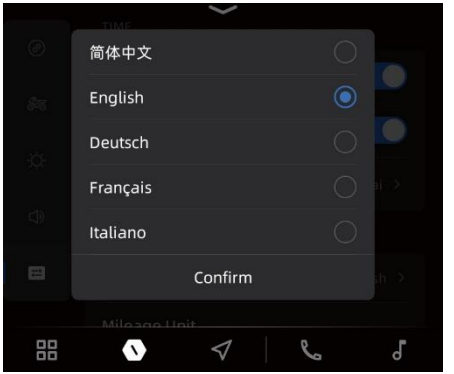

5.5.3 Ridos vienetai / 5.5.4 Temperatūros vienetai

Pasirinkite norimus ridos ir temperatūros matavimo vienetus.

Paspauskite ir atidarykite programėlių meniu.

Paspauskite ir atidarykite nustatymų meniu.

Paspauskite ir atidarykite bendrųjų nustatymų meniu. Pasirinkite norimus vienetus:

Metrinė (km/h) **Imperinė (mph)**

°C / °F

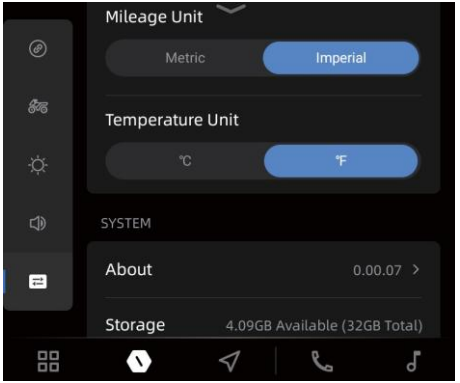

5.5.5 Sistemos informacija

Informacijos meniu:

Paspauskite ir atidarykite programėlių meniu.

Paspauskite ir atidarykite nustatymų meniu.

Paspauskite ir atidarykite bendrųjų nustatymų meniu.

Spauskite „About“ ir atidarykite informacijos langą.

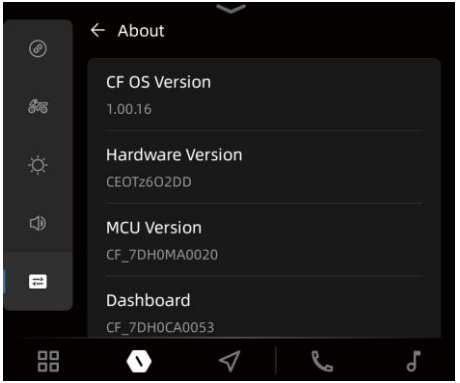

Čia pateikiama tokia informacija:

Operacinės sistemos „CF OS“ versija

Aparatinės įrangos versija

MCU versija

Skydelis

Serijos nr.

„Bluetooth“ adresas

WLAN adresas

P/N

VIN kodas

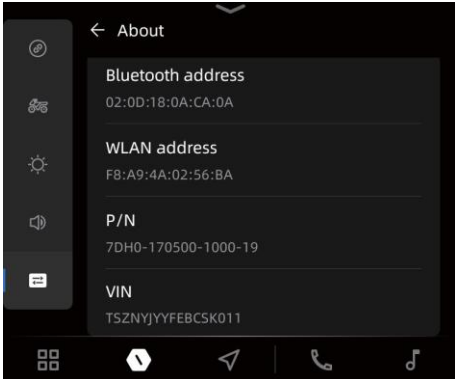

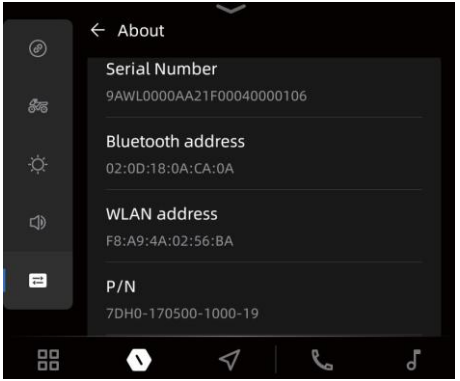

5.5.6 Atkurti numatytuosius

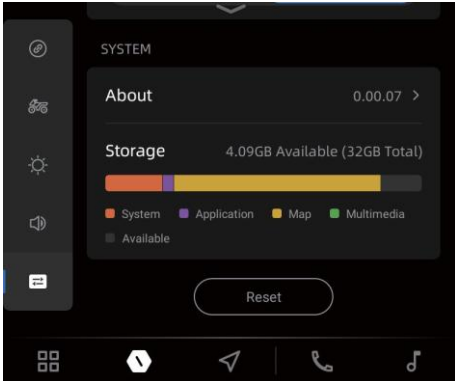

Norėdami atkurti numatytuosius nustatymus:

Paspauskite ir atidarykite programėlių meniu.

Paspauskite ir atidarykite nustatymų meniu.

Paspauskite ir atidarykite bendrųjų nustatymų meniu.

Paspauskite „Reset All“. Nusprendus atkurti nustatymus, monitoriuje pasirodys prašymas patvirtinti šį pasirinkimą.

Paspauskite patvirtinimo mygtuką ir bus atkurti numatytieji nustatymai.

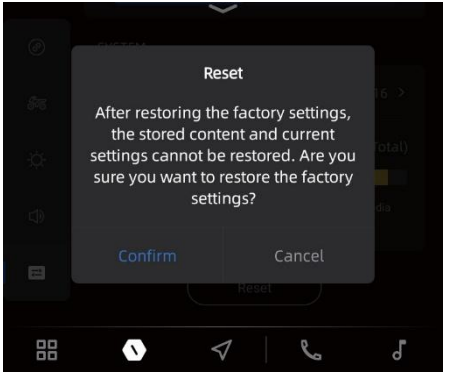

PASTABA
Ši funkcija neatstato ridos (ODO) ir panašių duomenų.

VIP centras (6)

VIP centro meniu galite atnaujinti automobilį. Atnaujinimai diegiami taip:

Paspauskite ir atidarykite programėlių meniu.

Paspauskite ir atidarykite VIP centrą.

Pasirinkite, ką norite atnaujinti.

Atsisiųskite atnaujinimo failą.

Patvirtinkite naujinį ir sistema pradės atnaujinimą.

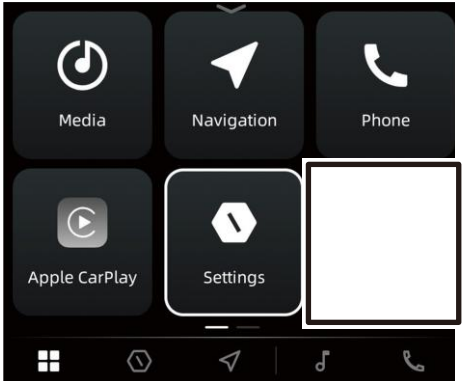

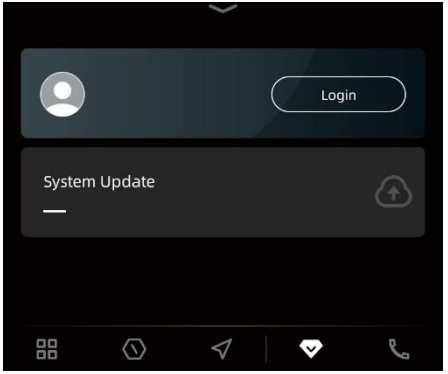

PASTABA
Prieš diegdami atnaujinimus saugiai sustokite ir įsitikinkite, kad transporto priemonė yra pakankamai įkrauta ir interneto ryšys yra stabilus. Diegiant naujinį, monitoriaus persikrauna ir rodo tik juodą ekraną. Dėl to susirūpinti nereikia. Kantriai palaukite.

Sunkio jėgos poveikis – 7

Čia galite peržiūrėti sunkio jėgos veikiamos transporto priemonės posvyrį ir keisti rodymo stilių.

Paspauskite ir atidarykite programėlių meniu.

Paspauskite ir atidarykite sunkio jėgos poveikio meniu.

Stiliaus meniu galite pakeisti rodinio stilių.

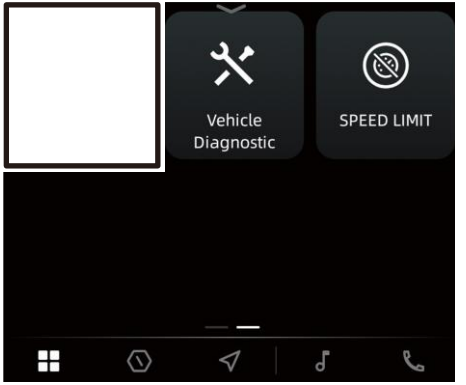

Diagnostika – 8

Diagnostikos meniu galite peržiūrėti sistemos aptiktus transporto priemonės gedimus. Sistemai nustačius gedimą, nedelskite ir kreipkitės į įgaliotąjį „CFMOTO“ aptarnavimo centrą dėl gedimų diagnostikos ir remonto.

Paspauskite ir atidarykite programėlių meniu.

Paspauskite ir atidarykite diagnostikos meniu. Susipažinkite su rodoma gedimų informacija.

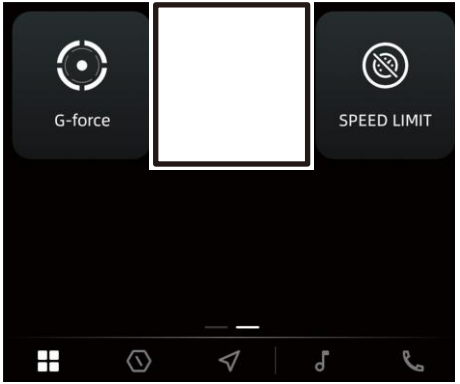

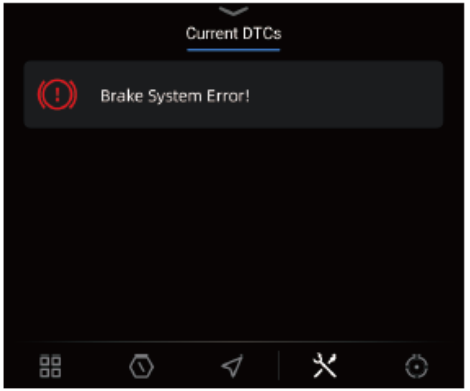

Greičio ribotuvas – 9

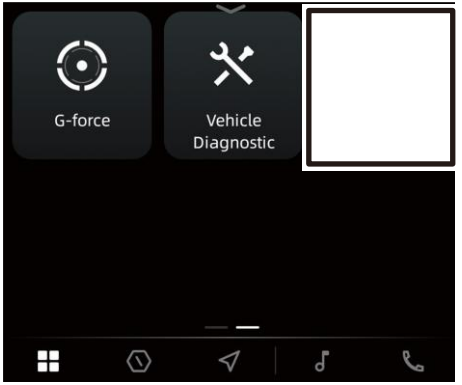

Paspauskite ir atidarykite programėlių meniu.

Paspauskite ir atidarykite greičio ribotuvo meniu.

Turi nedegti lemputė READY ir turi būti įjungtas P bėgis. Naudojantiems transporto priemonę pirmą kartą, būtina sugalvoti PIN kodą. Jei pamiršote PIN kodą, kreipkitės į įgaliotąjį „CFMOTO“ aptarnavimo centrą dėl kodo atkūrimo.

Pasirinkite norimą greitį ir paspauskite , kad įjungtumėte greičio ribojimo funkciją. Pranešimas monitoriaus viršuje ir deganti lemputė praneša, kad greitis yra ribojamas.

Paspauskite dar kartą, kad išjungtumėte greičio ribojimą.

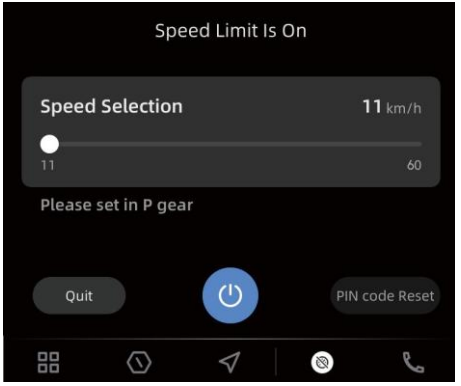

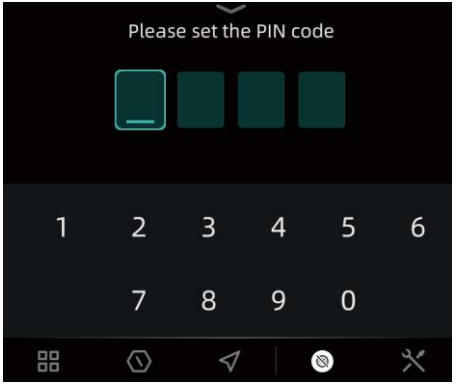

Nustatymų juosta

Įjunkite / išjunkite pagalbinę funkciją.

Įjungus šią funkciją, perbraukę pirštu žemyn galite atsidaryti susijusius nustatymus.

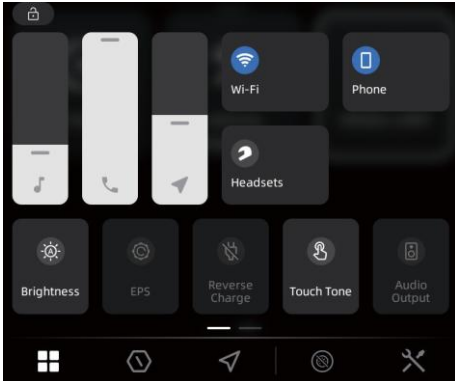

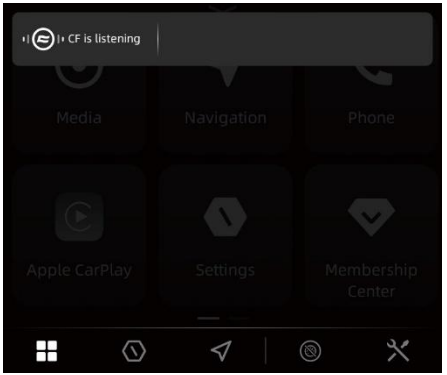

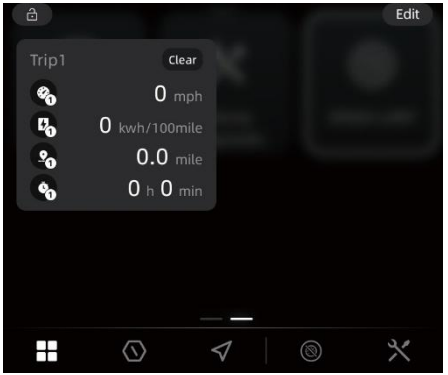

Automatinis monitoriaus išjungimas

Siekiant taupyti akumuliatoriaus įkrovą, monitorius ir informacijos ir pramogų sistema automatiškai išsijungia, jeigu ja nesinaudojama bent 10 minučių.

Artėjant dešimtai minutei, monitoriuje pasirodo apie išsijungimą pranešantis įspėjimas. Jeigu niekas greitu metu nepaspaudžia monitoriaus, jis išsijungia.

PASTABA. Jei transporto priemonė yra parengties būsenoje READY ir važiuojama greičiau nei 1 km/h greičiu, monitorius išsijungti negali.

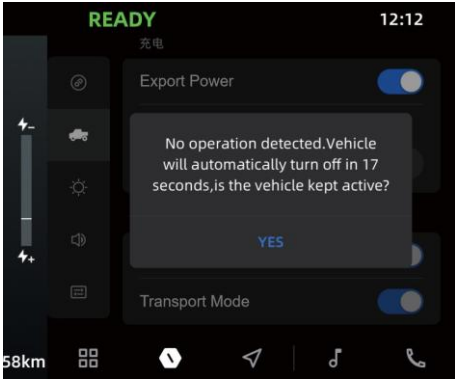

Akumuliatoriaus perkaitimas

Kai akumuliatorius perkaista, monitoriuje pasirodo pavojaus įspėjimas. Nedelsdami palikite transporto priemonę ir kvieskite ugniagesius, kurie užkardytų arba užgesintų gaisrą.

Patikra prieš važiuojant

Kaskart prieš važiuojant geriausia apžiūrėti transporto priemonę vadovaujantis šiuo apžiūros modeliu.

⚠ ĮSPĖJIMAS
Prieš išvažiuojant neatlikus reikiamos apžiūros, galima sunkiai apgadinti transporto priemonę, susižeisti ar net žūti. Prieš išvažiuodami visada apžiūrėkite, ar transporto priemonė tinkamai veikia.

Akceleratorius

Prieš užvesdami variklį visada būtinai patikrinkite akceleratoriaus veikimą. Kontroliuokite greitį spausdami ir atleisdami akceleratorių. Akceleratoriaus pedalas yra elektronika (VCU įtaisu) valdomas mechanizmas, todėl vos jums atleidus koją nuo pedalo, transporto priemonė lėtėja.

Stabdžiai

Prieš važiuodami, nuspauskite pedalą ir įjunkite priekinius bei galinius stabdžius. Pedalas turi mintis tvirtai. Jeigu pedalas spaudžiasi tarsi būtų atsilaisvinęs, galimai įvyko stabdžių skysčio nuotėkis arba skysčio lygis yra nepakankamas. Šias problemas reikia sutvarkyti. Dėl diagnostikos ir remonto atlikimo susisiekite su prekybos atstovybe.

Bėgių perjungimas

⚠ ATSARGIAI
Kad nepažeistumėte transmisijos, atleiskite akceleratorių, visiškai sustokite, įspauskite kojinį stabdį ir tada perjunkite bėgį.

Perjungimas iš stovėjimo bėgio

1. Nukelkite koją nuo akceleratoriaus pedalo.
2. Paminkite koja valdomą stabdį ir paspauskite bėgių perjungimo mygtuką.

Perjungimas: neutralus → pagreitintas

1. Akceleratorius turi būti atleistas, o transporto priemonė visiškai sustojusi.
2. Paminkite koja valdomą stabdį ir įjunkite D bėgį.

Perjungimas: atbulinis bėgis

1. Akceleratorius turi būti atleistas, o transporto priemonė visiškai sustojusi.
2. Paminkite koja valdomą stabdį ir įjunkite R bėgį.
3. Apsidairykite, ar už nugaros nėra žmonių ar kliūčių ir važiuoti yra saugu, ir atleiskite stabdžio pedalą.
4. Palaipsniui spauskite akceleratorių ir žiūrėdami sau už nugaros važiuokite atbulomis.

⚠ ĮSPĖJIMAS
Perjungdami bėgį į atbulinį, įsitikinkite, kad už jūsų nieko nėra ir važiuoti atbulomis saugu. Kai važiuoti saugu, pradėkite važiuoti nedideliu greičiu.

Perjungimas: stovėjimo bėgis

1. Akceleratorius turi būti atleistas, o transporto priemonė visiškai sustojusi.
2. Paminkite koja valdomą stabdį ir įjunkite P bėgį.
3. Pakratykite automobilį pirmyn ir atgal ir įsitikinkite, ar stabdys veikia.

PASTABA:

- Bėgių lemputės turi rodyti įjungtą bėgį. Jeigu skydelio lemputė nedega, kreipkitės į atstovybę dėl elektronikos patikros arba bėgių sistemos tvarkymo.
- Jei teko atstatyti P bėgį rankiniu būdu, įjungę maitinimą bėgių perjungimo moduliu įjunkite kitą bėgį, kad PLCU galėtų atpažinti, kuris bėgis įjungtas esamuoju laiku.

Vairuotojo atsakomybė

Jūsų, kaip automobilio vairuotojo, sveikas protas, priimti sprendimai ir vairavimo įgūdžiai yra esminiai veiksniai, kurie apsaugo jus ir kitus nuo sužeidimų bei turtą ir gamtą nuo žalos.

Pramoginis, kolektyvinis ir tolimasis važiavimas

Šio automobilio pranašumas yra tas, kad juo galite išvažiuoti į bekelę, atokiau nuo žmonių. Nevažinėkite kitų tipų visureigėms tr. priemonėms skirtose vietose, nebent jūsų automobiliui ten aiškiai nedraudžiama važiuoti. Taip apima sniegaeigių, jodinėjimo, kalnų dviračių trasas ir kitas važinėti visureigėmis tr. priemonėmis skirtas vietas. Įstokite į savo vietinį visureigių klubą. Klubo nariai jums suteiks kelių žemėlapį, duos patarimų ir papasakos apie vietas, kuriose galima važiuoti.

Važiuodami grupe, palaikykite saugų atstumą nuo priekyje ir už jūsų važiuojančių vairuotojų. Išlikite budrūs ir nedarykite staigių manevrų važiuodami greta kitų transporto priemonių. Laikykitės nustatyto kelio ir važiavimo teritorijų, neskatinkite kitų važiuoti draudžiamose vietose.

Kaip išvengti avarijų ir apvirtimo.

Visureigių valdymo specifika skiriasi nuo kitų transporto priemonių. Visureigiai yra projektuojami važiuoti bekele (skiriasi jų ratų bazė ir tarpvežė, prošvaisa, pakaba, transmisija, padangos ir t.t.), todėl gali apvirsti važiuojant asfaltuotais ir lygiais keliais.

- Apvirsti ar pakliūti į avariją įmanoma atliekant tokius staigius manevrus:
- Staigūs posūkiai ir staigus akceleravimas.
- Lėtinimas posūkyje.
- Važiavimas kalvomis ir per kliūtis.

Atliekant staigius manevrus ar vairuojant agresyviai lengva prarasti automobilio valdymą net ir lygiose vietose. Apvirtus automobiliui, apsauginis narvas ar kitos jo dalys gali prispausti jūsų galūnes ar net galvą. Taip pat gresia pavojus atsimušti į žemę, kabiną ar kitus objektus.

Kaip sumažinti apvirtimo riziką:

- Sukite atsargiai.
- Sukite vairaratį atsižvelgdami į greitį ir aplinką.
- Sulėtinkite prieš posūkį.
- Posūkyje staigiai nestabdykite.
- Posūkyje staigiai neakceleruokite net jei pajudate iš vietos ar važiuojate lėtai.
- Nemėginkite važiuoti tik ant galinių ratų, slidinėti, mėtytis, šokinėti, piešti saulučių ar atlikti kitų kaskadinių triukų.
- Jeigu tr. priemonė ima slysti ar ją nešioja į šonus, sukite vairą į slydimo pusę.
- Nekirskite per stabdžius ir neblokuokite ratų.
- Transporto priemonės naudojimo paskirtis yra važiuoti bekele. Važiuojant asfaltuotu keliu ženkliai suprastėja transporto priemonės sukibimas ir valdomumas. Jeigu jums reikia važiuoti asfaltuotu keliu, važiuokite neskubėdami ir nedarykite staigių manevrų, stabdykite ir akceleruokite pamažu.

Važiuojant šlaitu arba nelygiu reljefu, automobilis gali apvirsti ant šonų arba persiversti priekiu arba galu.

- Venkite važiuoti išilgai šlaito. Tokiose vietose patariama važiuoti įkalne arba nuokalne. Jei tik įmanoma, stenkitės kilti ir leistis stačiai, o ne skersai. Jeigu neišvengiamai turite važiuoti išilgai šlaito, būkite itin budrūs ir venkite slidžių paviršių, gulinčių objektų ar įdubų. Jei pajuntate, kad automobilis verčiasi arba slysta šonan, sukite nuokalnės pusėn.
- Venkite važiuoti stačiais šlaitais, o kilimui įkalne ir nusileidimui nuokalne vadovaukitės šiame vadove pateikta tvarka.

Staigūs reljefo pokyčiai kaip duobės, įdubos, kalneliai, puresnė ar kietesnė žemė ir kiti netolygumai gali pavartyti automobilį ir apsunkinti jo valdymą. Stebėkite priešais save esantį reljefą ir prireikus sulėtinkite.

Vežant krovinį ar velkant priekabą automobilis valdosi šiek tiek kitaip:

- Veždami krovinius ar vilkdami priekabą važiuokite lėčiau ir vadovaukitės šio vadovo nurodymais.
- Nevažiuokite kalvotu keliu ir nelygiu reljefu.
- Pasilikite prieš save daugiau atstumo stabdymui.

Būkite pasirengę apvirsti:

- Užsidarykite dureles ir prisisekite saugos diržus, kad jūsų galūnės nekyšotų iš už kabinos.
- Važiuodami nesilaikykite už narvo. Taip galite apvirtę prisispausti rankas. Laikykite rankomis suėmę vairaratį arba ranktūrį.
- Nemėginkite apsisaugoti nuo apvirtimo rankomis ar kojomis. Jei jaučiate, kad netrukus versitės, toliau laikykite abiem rankomis suėmę vairaratį ir nenukelkite kojų nuo grindų. Keleiviai turi laikytis įsikibę į ranktūrį ir taip pat nenukelti kojų nuo grindų.

Susidūrimų vengimas

Važiuojant dideliu greičiu egzistuoja didesnė rizika nebesuvaldyti automobilio. Ji ypač didelė važiuojant bekele. Nevažiuokite automobiliu labai dideliu greičiu. Važiuokite pagal reljefą, matomumą, važiavimo sąlygas ir savo patirtį pritaikytu greičiu. Ši transporto priemonė neturi automobiliui lygiavertės apsaugos nuo susidūrimo. Pavyzdžiui, joje nėra oro pagalvių, kabina nėra pilnai uždara ir ji nėra projektuojama atsižvelgiant į galimus susidūrimus. Todėl važiuojant labai svarbu prisisegti saugos diržus, užsidaryti dureles ir dėvėti tinkamą važiavimo įrangą.

Aplinkos tausojimas

- Važiavimas bekele – tai privilegija. Naudokitės turima privilegija, bet tuo pačiu tausokite gamtą ir gerbkite kitų teisę ja mėgautis.
- Vaikioti laukinius gyvūnus draudžia įstatymai. Motorine tr. priemone vaikomi laukiniai gyvūnai gali mirti nuo pervargimo.
- Jokiu būdu sąmoningai neardykite važinėjamo reljefo, nebent jis būtent tam ir pritaikytas.
- Vadovaukitės taisykle „ką išmetei, tą susirink“. Nešiukšlinkite.

Mokomieji pratimai

Prieš išvažiuojant pasivažinėti būtina apsiprasti su automobilio valdymu. Tą geriausia daryti kontroliuojamoje aplinkoje. Raskite tam tinkamą vietą ir atlikite toliau aprašytus pratimus. Ji turi bent 45× 45 m ploto ir be kliūčių kaip medžiai ir stambūs akmenys.

Dėmesio: Nevažiuokite dideliu greičiu, kol nesate susipažinę su šio automobilio veikimu.

PASTABA:

Nejunkite pagreitinto bėgio vilkimui arba ilgam važiavimui nedideliu greičiu – taip perkais sankaba ir bus pažeistos automobilio dalys.

Posūkių pratimai

Posūkiuose įvyksta daugiausiai nelaimingų atsitikimų. Posūkio metu nesudėtinga prarasti sukibimą ir apvirsti jeigu posūkis per staigus arba važiuojama per greitai. Prieš atlikdami posūkį sulėtinkite.

- Pirmiausia sukite į dešinę mažu kampu ir nedideliu greičiu. Prieš sukdami vairaratį atleiskite akceleratorių ir posūkyje pamažu greitinkite.
- Kartokite šį posūkio pratimą, tačiau dabar išlaikykite pastovų greitį.
- Kartokite šį posūkio pratimą iš lėto didindami greitį.
- Praktikuokitės ir sukdami į kairę.

Stebėkite, kaip kiekvieno pratimo metu elgiasi automobilis. „CFMOTO“ pataria atleisti akceleratorių prieš posūkį, kad būtų lengviau pradėti posūkį. Pajausite, kaip didėjant greičiui ir vairo sukimo jėgai didėja ir šoninė jėga. Šoninę jėgą reikia palaikyti kuo mažesnę, kad automobilis neapvirstų.

Apsisukimo pratimas

Apsisukimas priekiu:

- Lengva įmynę akceleratorių ir važiuodami lėtai vis labiau sukite vairaratį į dešinę iki kol apsisuksite.
- Kartokite šį pratimą sukdami vairaratį skirtingu intensyvumu, bet visada važiuodami nedideliu greičiu.
- Pabandykite taip apsisukti į kairę pusę.

Primename, kad nevažiuotumėte asfaltuotais keliais. Ant tokio kelio automobilis elgiasi kitaip ir gali lengvai apvirsti.

Stabdymo pratimas

Stabdydami bandykite pajausti, kaip jautriai reaguoja stabdžiai.

- Iš pradžių stabdykite važiuodami lėtai, o po to – vis greičiau.
- Stabdykite važiuodami tiesia linija, skirtingu greičiu ir skirtinga jėga.
- Pabandykite stabdyti tarsi avarinėje situacijoje. Stabdžiai geriausiai suveikia tiesioje linijoje stabdant didele jėga ir neblokuojant ratų.

Nepamirškite, kad stabdymo atstumą lemia greitis, apkrova ir kelio danga. Prie šio atstumo prisideda ir stabdžių bei padangų būklė.

Važiavimo atbulomis pratimai

Mokymasis važiuoti atbulai:

- Pastatykite 1 kūgį už galinio rato.
- Važiuokite pirmyn iki kol galinio matymo veidrodėliuose pamatysite kūgius ir sustokite. Dabar žinote, kokiu atstumu matote už nugaros esančias kliūtis.
- Susipažinkite, kaip automobilis valdosi važiuojant atbulomis, kaip veikia vairas.
- Praktikuokitės važiavimą atbulomis tik mažu greičiu.

Avarinio stabdymo praktika

Išmokite tinkamai išjungti variklį avarinėje situacijoje:

- Važiuodami nedideliu greičiu nuspauskite sustabdymo jungiklį ir susipažinkite, kaip variklis bei pati transporto priemonė reaguoja į stabdymą važiavimo metu.

Automobilio valdymas

Važiavimas bekele

Važiavimas bekele dėl savo pobūdžio yra pavojingas. Bet koks reljefas, specialiai nepritaikytas važiuoti transporto, yra savaime pavojingas, nes reljefo forma, tekstūra ir statumas nėra valdomi ar nuspėjami. Pats reljefas yra visą laiką gresiantis pavojus, kurį reikia pripažinti kaskart ten išvažiuojant.

Į bekelę išvažiuojantis vairuotojas turi atsakingai pasirinkti saugų važiavimo kelią ir atidžiai stebėti priešaky esantį kelią ir reljefą. Šiuo automobiliu nereikėtų važinėti nesusipažinusiems su automobilio valdymo instrukcija bei bendrai nereikėtų važiuoti stačiu ar pavojingu, klastingu reljefu.

Bendrieji patarimai

Atsargumas, patirtis ir įgūdžiai užtikrina geriausią apsaugą nuo su vairavimu susijusių pavojų. Kilus bent menkiausiai abejonei dėl automobilio pajėgumo įveikti kliūti ar reljefą, rinkitės alternatyvų maršrutą. Važiuojant bekele svarbiausia ne greitis, o galia ir trauka. Parinkite važiavimo greitį pagal kelio matomumą ir savo įgūdžius. Nevairuokite, jeigu automobilio valdikliai neveikia tvarkingai. Prisistatykite į atstovybę.

Važiavimas atbulomis

Važiuodami atbulomis ar kelyje už jūsų nėra žmonių ir kitų kliūčių. Pagalvokite apie akląją zoną. Kai važiuoti atbulomis saugu, važiuokite lėtai ir nedarykite staigių posūkių.

⚠ĮSPĖJIMAS
Vairuojant atbulomis kyla didesnė rizika apvirsti.

⚠ĮSPĖJIMAS
Dėl žemės traukos įmanoma viršyti leistiną atbulinės pavaros greitį. Nesisaugant važiuojant atbulomis galima sunkiai susižeisti ar net žūti.

PASTABA:

Automobilis riboja greitį atbuline eiga. Važiuojant atbulomis ribojamos pavaros variklio apsukos ir greitis. Kad važiuotumėte saugiai, akceleruokite lėtai iki norimo greičio.

Važiavimas grįstais keliais

Jeigu privalote kirsti grįstą kelią, įsitikinkite, kad kelias gerai matomas iš abiejų pusių ir nuspręskite, kurioje vietoje išvažiuosite kitapus kelio. Iki išvažiavimo vietos kitapus kelio važiuokite tiesia linija. Nedarykite staigių posūkių ir staigiai neakceleruokite, nes taip kyla rizika apvirsti. Nevažiuokite šaligatviais ir dviračių takais, nes jie nėra skirti šiai tr. priemonei.

Važiavimas asfaltuotais keliais

Nevažiuokite grįstais, asfaltuotais keliais. Automobilis neskirtas važiuoti grįstu keliu, ant jo pasireiškia didesnė rizika apvirsti. Jeigu privalote važiuoti tokiu keliu, sukite pamažu, važiuokite lėtai, staigiai nestabdykite ir neakceleruokite.

Važiavimas per seklius vandenis

Vanduo yra nenuspėjama kliūtis. Jeigu srovė teka giliai, automobilis gali „plūduriuoti“ ir apvirsti. Prieš važiuodami per vandenį, įvertinkite gylį ir srovės stiprumą.

Norint saugiai perbristi vandens telkinį, jis neturi būti gilesnis kaip 350 mm.

Saugokitės slidžių akmenų, žolės, rąstų ir pan. kliūčių vandenyje ir krantuose. Taip galite prarasti sukibimą. Neįvažiuokite į vandens telkinį dideliu greičiu. Vanduo slopina automobilio stabdumą. Išvažiavę iš vandens, nusausinkite stabdžius paspausdami juos keletą kartų.

Kaip elgtis automobiliui panirus

Išbuksyruokite transporto priemonę į atvirą erdvę, mažiausiai 15 metrų atstumu nuo kitų objektų ar degių medžiagų (pvz., kitų transporto priemonių ir kitų žmonių turto).

Sugedus galios akumuliatoriui, pasirodžius įspėjimui dėl izoliacijos ar kitaip sutrikus funkcijoms dėl panardinimo, išjunkite maitinimą, ištraukite NFC raktelį ir kreipkitės į įgaliotąją „CFMOTO“ atstovybę.

Važiavimas per purvą, sniegą ar ledu

Tikrindami transporto priemonę prieš važiuojant, atidžiai apžiūrėkite vietas, kur susidaręs purvas gali sutepti žibintus, užkimšti vėdinimo angas, radiatorių ir ventiliatorių bei trukdyti vairo, akceleratoriaus ir stabdžių valdymui. Prieš užvesdami variklį patikrinkite, ar niekas nekliudo vairo, akceleratoriaus ir stabdžių valdymui.

Važiuojant sniegu ar ledu įprastai suprastėja padangų sukibimas, todėl automobilis kitaip reaguoja į vairuotojo veiksmus.

Važiavimas per smėlį

Važiavimas smėlio kopomis yra išskirtinė patirtis, tačiau ir važiuojant per smėlį reikia susipažinti su atitinkamomis saugos priemonėmis. Šlapias, įdubęs ar smulkus smėlis gali ženkliai suprastinti sukibimą ir automobilis gali slysti, slinkti su smėliu ar įklimpti. Tokiu atveju ieškokite tvirtesnio paviršiaus. Tokiu atveju geriausia sulėtinti ir stebėti padėtį.

Važiuojant smėlio kopomis patariama išsikelti vėliavą. Taip kiti galės jus lengviau pastebėti. Jeigu pastebite kitą automobilį su tokia vėliavą, važiuokite atsargiau.

Važiavimas žvyru, pabirusiais akmenimis ir kitais slidžiais paviršiais.

Važiavimas šiomis dangomis prilygsta važiavimui ledu. Jose suprastėja valdomumas, važiuojant dideliu greičiu didelė rizika slysti ar apvirsti. Taip pat gali pailgėti stabdymo kelias. Nepamirškite, kad staigiai akceleruojant padangos gali išsviesti pabirusius akmenis ir užkliudyti netoliese esančius žmones.

Važiavimas per kliūtis

Kliūtis reikia apvažiuoti atsargiai. Kliūčių sąvoka apima akmenis, nuvirtusius medžius ir įdubas. Jei tik galite, venkite važiuoti per kliūtis. Nepamirškite, kad tam tikros kliūtis yra per didelės ir pavojingos. Jų reikia vengti. Nemėginkite pervažiuoti kliūčių, aukštesnių už automobilio dugną. Smulkius akmenis ar nedidelius nuvirtusius medžius galima saugiai pervažiuoti. Privažiuokite prie kliūčių iš lėto ir kuo tiesesniu kampu. Nusistatykite greitį neprarasdami pagreičio ir staigiai neakceleruokite. Važiuojant per kliūtis reikia tvirtai rankomis laikyti vairą, o kojas tvirtai atremti į grindis.

Važiavimas šlaitais

Važiuojant šlaitais svarbu atsižvelgti į du veiksnius: būti pasirengus slidiems paviršiams, reljefo pokyčiams ir kliūtims bei tvirtai laikytis kabinoje. Jeigu kylate arba leidžiatės šlaitu, kuris yra itin slidus arba jo paviršius yra porėtas, galite nebesuvaldyti automobilio. Jeigu bandote įveikti kalvą dideliu greičiu, galite nespėti pasirengti reljefo sąlygoms kitoje kalvos pusėje.

Jei įmanoma, neparkuokite transporto priemonės stačioje įkalnėje. Sustodami ar palikdami stovėti įkalnėje įjunkite stovėjimo bėgį, kad transporto priemonė neapvirstų. Jeigu turite sustoti stačioje įkalnėje, pakiškite akmenis ar kitų tinkamų daiktų po ratais, kad jie neriedėtų.

Važiavimas įkalne

Kilkite įkalne palėtintu bėgiu (L). Automobilio konfigūracija lemia, kad kildamas jis pasižymi labai geru sukibimu ir gali apvirsti dar iki prarandant sukibimą. Pavyzdžiui, neretas atvejis, kad kalvos viršūnė yra tiek nuirusi, kad viršūnė staigiai pakyla. Automobilis nėra suprojektuotas susitvarkyti su tokiais reljefo reiškiniais. Tokiu atveju važiuokite kitu maršrutu.

Jeigu jaučiate, kad šlaitas tampa per status ir automobilis nebetraukia pirmyn, spauskite stabdžius ir imobilizuokite automobilį. Įjunkite atbulinį bėgį (R) ir iš lėto leiskitės nuokalne, pamažu pamindami stabdį, kad negreitumėte. Neapsisukite. Nesileiskite nuokalne įjungę neutralų bėgį. Staigiai nestabdykite, nes taip galite apvirsti.

Važiavimas nuokalne

Šis automobilis geba įkopti į aukštas kalvas, bet nusileisti nebėra taip saugu. Todėl prieš kildami įvertinkite, ar galėsite saugiai nusileisti. Stabdydami kol leidžiatės slidžia nuokalne galite pradėti slysti. Palaikykite pastovų greitį ir (arba) akceleruokite, kad atgautumėte valdymą. Nekirskite per stabdžius ir neblokuokite ratų.

Krovinių vežimas ir vilkimas

Šis automobilis gali pasitarnauti valant sniegą, tempiant medieną ar pervežant krovinius. Bet šie darbai keičia jo valdymo specifiką. Kad nesusižalotumėte, paisykite šiame vadove ir ant automobilių pateikiamų įspėjimų ir nurodymų.
Neviršykite leistinos apkrovos. Per didelė apkrova gali sugadinti automobilio komponentus.

Krovinių pervežimas

Transporto priemonės su vairuotoju, keleiviu, kroviniu, priedais ir buksyravimo kabliu didžiausia leistina apkrova yra 470 kg.

Toliau pateikiamas gero svorio paskirstymo po automobilį pavyzdys:

GERO SVORIO PASKIRSTYMO PAVYZDYS					
Vairuotojas ir keleivis (-iai)	**Krovinių dėžės apkrova**	**Priedų talpa**	**Buksyravimo kablio Svoris**	**Papildomas svoris**	**Bendra apkrova**
160 kg	250 kg	5 kg	25 kg	30 kg	470 kg

⚠ ĮSPĖJIMAS
Veždami daugiau kaip 245 kg sveriantį krovinį lygiu paviršiumi, važiuokite palėtintu bėgiu neviršydami 20 km/h greičio.
Veždami daugiau kaip 175 kg sveriantį krovinį purvinu ar duobėtu paviršiumi, važiuokite palėtintu bėgiu neviršydami 20 km/h greičio.

Nustatymai vežant krovinius

Jei bendra apkrova (su vairuotoju, keleiviais, kroviniu, priedais ir buksyravimo kabliu) artėja prie 470 kg:

- Pripūskite padangas iki didžiausio slėgio. Priekinės padangos: 12 PSI (80kPa), galinės: 15 PSI (100 kPa)
- Atitinkamai pareguliuokite amortizatoriaus spyruoklę.
- Veždami sunkius krovinius bagažinėje ar vilkdami priekabą, sumažinkite greitį.

Apkrovos paskirstymas

Automobilis suprojektuotas atlaikyti arba vilkti tik tam tikrą apkrovą. Reikalavimai:

- Perskaitykite apkrovos paskirstymo įspėjamąsias etiketes.
- Neviršykite nurodyto svorio.
- Krovinio svoris turi būti kuo įmanoma žemiau.
- Veždami krovinius ar vilkdami nelygiu arba kalvotu reljefu, važiuokite lėčiau ir vežkite lengvesnius krovinius.

Vilkimas ar traukimas

Vilkimo ar traukimo reikmėms automobilyje įrengtas kablys ir gervė (ne visose rinkose).

⚠ĮSPĖJIMAS
Nenaudokite gervės transporto priemonei vilkti. Ilgai naudojant gervę išsenka akumuliatorius.

⚠ĮSPĖJIMAS
Nenaudokite gervės transporto priemonei vilkti kai ji nėra režime READY, nes taip pažeisite MCU.

Krovinio traukimas

- Netraukite krovinių prikabinę juos prie narvo. Taip automobilis gali lengvai apvirsti. Kroviniams traukti naudokite tik gervę (jei yra) arba kablį.
- Jei naudojate grandinę ar lyną, įsitikinkite, kad jie gerai įtempti ir traukiant nepraranda įtampos.

⚠ĮSPĖJIMAS
Per laisva grandinė arba lynas gali nutrūkti ir ką nors sužaloti.

- Traukdami krovinius neviršykite nustatytų ribų.
- Jeigu velkate kitą transporto priemonę, ją privalo valdyti kitas vairuotojas. Ją reikia vairuoti, stabdyti ir suvaldyti netikėtose situacijose.
- Traukdami krovinį sulėtinkite ir sukite pamažu, kad grandinės, diržai, lynai ir virvės neįsipainiotų į galinius ratus. Nevažiuokite kalvotu keliu ir nelygiu reljefu. Nemėginkite įvažiuoti į stačias kalvas. Pasilikite priešaky ilgesnį stabdymo kelią (ypač įkalnėse ir nuokalnėse). Važiuokite saugiai, kad neslystumėte.
- Naudokite gervę (jei yra) tik susipažinę su šio naudotojo vadovo gervei skirtu skyriumi.

Krovinio vilkimas

Įsitikinkite, kad priekabos sukabinimas dera su priekabos kabliu. Priekaba turi stovėti tiesiai už automobilio, ištisiniu kampu. Sugedus kabliui, naudokite saugos grandines ar lynus, tvirtai laikančius priekabą prikabintą.

Netinkamai pakrovus priekabą galima nebesuvaldyti automobilio. Neperkraukite pakrovimo talpos ir neviršykite sukabinimo spynos apkrovos. Sukabinimo spyną turi veikti bent kiek svorio. Vilkdami ir veždami krovinius vadovaukitės šia tvarka:

⚠ĮSPĖJIMAS
Per didelė apkrova arba vilkimas gali paveikti automobilio sukibimą, dėl ko galima nebesuvaldyti automobilio ir sukelti avariją.

- Vilkite tik palėtintu bėgiu, kad lėčiau dėvėtųsi sankaba ir negestų diržas.
- Vilkdami ar veždami krovinius važiuokite lėčiau.
- Neviršykite nustatytos apkrovos.
- Visi vežami kroviniai turi būti saugiai pritvirtinti. Nepritvirtinti kroviniai gali svyruoti ir apsunkinti transporto priemonės valdymą.
- Važiuodami nelygiu arba kalvotu reljefu, važiuokite lėčiau ir vežkite lengvesnius krovinius.
- Apkrautą automobilį stabdykite itin atsargiai. Venkite važiuoti taip, kad reikėtų atbulomis kilti į įkalnę.
- Svoris turi būti paskirstytas kuo įmanoma žemiau. Aukšti kroviniai paaukština automobilio masės centrą ir apsunkina jo valdymą. Jeigu krovinio masės centras yra aukštai, sumažinkite krovinio svorį.
- Jei vežate necentruotus krovinius, kurių neįmanoma centruoti, pritvirtinkite juos ir važiuokite itin atsargiai.
- Vežant už krovinio zonos kraštų išsikišančius krovinius suprastėja automobilio stabilumas ir manevringumas bei padidėja rizika apvirsti.
- Krovinio vilkimas ir vežimas automobilyje vienu metu ženkliai išbalansuoja automobilį ir padidina riziką apvirsti. Paskirstykite apkrovas tolygiai ir neviršykite nustatytų ribų.
- Prie kablio kabinkite konkrečiai vilkimui skirtą įrangą. Neviršykite rekomenduojamo kablio svorio.

- Vilkti grandinėmis, diržais, lynu ar kitomis medžiagomis nerekomenduojama, nes jie gali įsipainioti į ratus ir apgadinti automobilį ar sužaloti žmones.
- Velkant lygiu paviršiumi, automobilio greitis neturi viršyti 16 km/h greičio. Velkant nelygiu paviršiumi, posūkiuose, įkalne ar nuokalne, automobilio greitis neturi viršyti 8 km/h greičio.
- Sustoję ar prisiparkavę pasirūpinkite, kad automobilio ar priekabos ratai neriedėtų.
- Atkabindami pakrautą priekabą būkite atsargūs. Krovinys gali užgriūti ant žmonių.

DIDŽ. VEŽIMO TALPA			
Sukabinimo tipas	**Leistina priekabos**	**Leistinas sukabinimo**	**Pastaba**
(Sφ50 mm) Buksyravimo	400 kg	40 kg	Su priekaba ir jos kroviniu

⚠ĮSPĖJIMAS
Kai priekabos apkrova siekia 400 kg ir važiuojate plokščiu paviršiumi, imkitės toliau nurodytų priemonių, kad važiuotumėte saugiai ir nepakenktumėte transporto priemonei: ▪ **Nevežkite keleivių.** ▪ **Įjunkite 4WD režimą.** ▪ **Sulėtinkite iki 15 km/h.** ▪ **Važiuokite palėtintu bėgiu dėl geresnės traukos ir stabilumo.**

Gervės valdymas (ne visose rinkose)

Transporto priemonėje gali būti įrengta gervė, skirta traukti tam tikrus krovinius. Ji pasitarnauja prireikus ištraukti įstrigusį automobilį, padėti ištraukti kitą įstrigusį transportą, pastumti nuvirtusius medžius, krūmus ir t.t.

Iš pradžių galite pasipraktikuoti naudoti gervę, kad prireikus realiomis aplinkybėmis, jau mokėtumėte ja naudotis.

Tolesnio skyriaus įspėjimai, saugos priemonės ir nurodymai galioja jeigu jūsų automobilyje įrengta veikianti gervė arba jūs pats įsirengiate gervę.

Gervės saugos įspėjimai

Šie saugos įspėjimai galioja jeigu jūsų automobilyje įrengta veikianti gervė arba jūs pats įsirengiate gervę.

- Perskaitykite ir supraskite kiekvieną šio vadovo skyrių.
- Netinkamas gervės naudojimas ir įspėjimų, nurodymų ir taisyklių nepaisymas gali baigtis SUNKIU ar MIRTINU SUŽALOJIMU.
- Gervės nepriežiūra gali privesti prie SUNKIŲ SUŽEIDIMŲ ar net MIRTIES.
- Saugokite savo kūno dalis, plaukus, drabužius ir aksesuarus nuo įjungtos gervės lyno, lūpų ir kablio.
- Stebėkite, kad gervės naudojimo metu aplink automobilį, pačią gervę, jos lyną ir krovinį nebūtų žmonių,
  augintinių ir kitų kliūčių.
- Dirbdami su gerve būtinai dėvėkite apsauginius akinius ir storas pirštines.
- Nenaudokite gervės, jei esate apsvaigę nuo alkoholio ar kvaišalų.
- Neleiskite dirbti su gerve jaunesniems nei 16 metų asmenims.
- Nebandykite išjudinti krovinio staigiais kratomaisiais judesiais.
- Nesukite gervės aukštyn ar žemyn arba į šonus smailiu kampu. Tai gali destabilizuoti velkantį automobilį, kuris gali netikėtai pajudėti.

- Nekelkite krovinių, sunkesnių už vardinį gervės pajėgumą.
- Nelieskite, nestumkite, netraukite ir nestovėkite apžergę prikabinto lyno.
- Neleiskite gervės lyno per savo rankas net jei mūvite storas pirštines.
- Nelaisvinkite gervės būgno kai lynas yra apkrautas.
- Nenaudokite gervės žmonėms kelti ar gabenti.
- Nenaudokite gervės kelti ar pakabinti vertikalius krovinius.
- Nesuleiskite kablio visu ilgiu į gervę. Taip galima pažeisti sistemos dalis.
- Nenaudokite gervės ar automobilio, jeigu jiems reikalingas remontas ar tech. aptarnavimas.
- Kai nenaudojate automobilio ar jo gervės, būtinai pasukite uždegimo jungiklį ties išjungimo padėtimi (OFF) ir išjunkite nuotolinį valdiklį, kad juo nepasinaudotų pašaliniai asmenys ir jis pats neužsivestų.

Gervės valdymo saugos priemonės

Jeigu jūsų automobilyje įrengta veikianti gervė arba jūs pats įsirengiate gervę, privalote laikytis šių saugos priemonių:

- Kaskart prieš naudodami gervę, patikrinkite jos ir lyno būseną.
- Išvyniodami ar suvyniodami lyną visada naudokite dirželį su kabliu. Kablio negriebkite.
- Stenkitės, kad sukamas krovinys būtų kuo tiesesniu kampu priekyje automobilio. Stenkitės nesukti gervės smailiu kampu nuo automobilio.
- Jeigu sukti gervę kampu būtina, laikykitės šios tvarkos:
  - A. Stebėkite gervės būgną. Neleiskite lynui vyniotis tik viename būgno krašte. Per daug viename būgno krašte suvynioto lyno gali pažeisti pačią gervę ir lyną.
  - B. Jeigu viename krašte susivynioja per daug lyno, sustabdykite gervę. Vadovaudamiesi šio vadovo gervės lyno vyniojimo taisyklėmis tolygiai paskirstykite lyną po būgną ir tik tada tęskite darbus.

- Sukdami gervę įjunkite automobilio stovėjimo stabdį ir (arba) stovėjimo mechanizmą, kad jis stovėtų vietoje. Jeigu reikia, pastatykite ratų atramas.
- Ant gervės būgno visada turi būti likę apvyniotos mažiausiai penkios lyno kilpos. Suvynioto lyno sudaroma trintis leidžia būgnui vynioti lyną ir traukti krovinį.
- Netepkite gervės lyno. Suteptas lynas pritrauks nešvarumus ir trumpiau tarnaus.
- Gervės variklis ir relinis jungiklis nepertraukiamo veikimo metu gali įkaisti. Jei gervę vyniojate ilgiau nei 45 sekundes arba jei veikdama gervė užstringa, sustabdykite ir palikite gervės sudedamąsias dalis atvėsti mažiausiai 10-iai minučių ir tik tada tęskite darbą.
- Nenaudokite gervės su neužvestu varikliu. Variklio įkrovos sistema palaiko automobilio akumuliatorių. Intensyvus gervės naudojimas gali greitai išsekinti akumuliatorių, dėl ko vėliau transporto priemonė gali neužsivesti.
- Naudodami gervę tausokite aplinką. Nežalokite medžių ir pan.

Bazinis gervės valdymas

Šie saugos įspėjimai galioja jeigu jūsų automobilyje įrengta veikianti gervė arba jūs pats įsirengiate gervę. Naudokite gervę tik perskaitę ankstesniuose puslapiuose aprašytą ***Saugos įspėjimų ir gervės valdymo saugos priemonių skyrių.***

PRADŽIAI supraskite, kad gervės panaudojimo aplinkybės yra skirtingos.

- Visada apgalvokite, kaip susidariusioje situacijoje panaudosite gervę.
- Neskubėkite ir kiekvieną veiksmą atlikite apgalvotai.
- Sukdami gervę neskubėkite.
- Būkite budrūs ir stebėkite aplinką.
- Būkite pasirengę keisti gervės naudojimo techniką, jeigu dabartinė neveiksminga.
- Atminkite, kad nors gervė ir galinga, tam tikrose situacijose gervės ir jūsų pačių jėgų neužteks. Nesidrovėkite prašyti kitų asmenų pagalbos.

1. Būtinai kaskart prieš naudojimą apžiūrėkite automobilį, gervę, lyną ir valdiklius dėl pažeidimų ir pakeitimo reikalaujančių dalių. Ypač atidžiai apžiūrėkite pirmąjį lyno metrą jeigu gervė naudojama (arba buvo naudota) su stumdytuvu. Iškart pakeiskite susidėvėjusį ar pažeistą lyną.

2. Sukdami gervę įjunkite automobilio stovėjimo stabdį ir (arba) stovėjimo mechanizmą, kad jis stovėtų vietoje. gervės Jeigu reikia, pastatykite ratų atramas.

3. Atlaisvinkite gervės būgną ir išvyniokite reikiamą troso ilgį. Vyniokite suėmę už kablio dirželio. Nenuimkite nuo kablio jo dirželio.

⚠ATSARGIAI
Ant gervės būgno visada turi būti likę apvyniotos mažiausiai penkios (5) troso kilpos. Suvynioto troso sudaroma trintis leidžia būgnui vynioti trosą ir traukti krovinį.

4. Prikabinkite kablį prie krovinio arba naudokite vilkimo diržą ar grandinę. Nekabinkite troso ant paties troso. Tai galima jį sugadinti.

⚠ĮSPĖJIMAS
Traukimui nenaudokite buksyro juostos. Šios juostos skirtos įsitempti ir gali išskirti daug energijos, pajėgios SUNKIAI ar MIRTINAI SUŽALOTI trūkus juostai ar gervės trosui. Nenaudokite tik neįsitempiančias vilkimo juostas arba grandines.

5. Užfiksuokite gervės būgną.

6. Lėtai vyniokite neįtemptą trosą iki kol jis įsitemps, tada sustokite ir vadovaukitės energijos sugėrimo procedūros nurodymais:

A. Ties gervės troso viduriu uždėkite daiktą, sugeriantį energiją, kurią galėtų išskirti nutrūkęs trosas. Energiją sugerti gali storas švarkas, brezentas ar kitas minkštas ir tankus daiktas. Šis daiktas gali sugerti didžiąją dalį troso trūkio metu išskirtos energijos. Tam pasitarnauti gali net ir medžių šakos, jeigu neturite kitų tinkamų daiktų.

B. Uždėkite sugeriantį daiktą ties troso ilgio viduriu.

C. Traukiant ilgu atstumu, gali tekti sustoti ir perdėti šį daiktą į naują vietą. Prieš perdedami energiją sugeriantį daiktą atlaisvinkite troso įtempį.

D. Nestovėkite vienoje linijoje su gervės trosu. Ir taip pat stebėkite, kad kiti asmenys nestovėtu vienoje linijoje su gervės trosu.

7. Baikite sukti gervę atlikę reikiamus darbus arba kai kroviniui perkelti nebebūtina naudoti gervės.

8. Atkabinkite gervės kablį ir suvyniokite trosą tolygiai ant būgno pagal instrukciją.
aprašytą tvarką.

Transporto priemonės ištraukimas

Kaip ištraukti transporto priemonę:

A. Atlaisvinkite gervės būgną ir išvyniokite reikiamą troso ilgį.

B. Jei tik galite, tvirtinkite kablį vietoje, nuo kurios trosas eitų kuo tiesesne linija iki transporto priemonės. Taip trosas lengviau vyniosis ir gervės lūpos bus mažiau apkrautos.

C. Pritvirtinkite gervės kablį tvirtinimo vietoje.

PASTABA. Jeigu bandote ištraukti įklimpusį automobilį kabindami trosą už medžio, naudokite vilkimo diržą, kad nežalotumėte medžio. Briaunoti kabliai ir grandinės gali sužaloti ar net pražudyti medžius. Tausokite gamtą.

D. Užfiksuokite gervės būgną.

E. Lėtai suvyniokite neįtemptą trosą ir uždėkite energiją sugeriantį daiktą.

F. Įjunkite palėtintą pavarą, kuri varys transporto priemonę gervės traukimo kryptimi.

G. Atsargiai akceleruokite ir sukite gervę, kad ištrauktumėte įstrigusią transporto priemonę.

⚠ATSARGIAI
Akceleravimas ir gervės sukimas vienu metu yra rizikingas ir nėra privalomas. Jei nepasitikite savo gebėjimais, įjunkite neutralų bėgį ir bandykite išvažiuoti naudodami tik gervę.

H. Baikite sukti gervę vos tik įstrigęs automobilis gali važiuoti be gervės pagalbos.

I. Atkabinkite gervės kablį ir suvyniokite trosą tolygiai ant būgno pagal vadovo instrukciją.

atpažinti.

⚠ATSARGIAI
Keturratis su besisukančia gerve turi važiuoti tik bandant išklimpti. Tr. priemonė su sukama gerve NETURI STAIGIAI TRAUKTI troso su tikslu ištraukti įstrigusią tr. priemonę. Daugiau apie tai skaitykite skyriuje apie staigų traukimą.

Kitos tr. priemonės ištempimas.

A. Atlaisvinkite gervės būgną ir išvyniokite reikiamą troso ilgį.

B. Pritvirtinkite gervės kablį prie kitos tr. priemonės. Jei tik galite, tvirtinkite kablį toje įstrigusios tr. priemonės vietoje, nuo kurios trosas eitų kuo tiesesne linija iki automobilio su gerve. Taip trosas lengviau vyniosis ir gervės lūpos bus mažiau apkrautos.

⚠ATSARGIAI
Nekabinkite gervės kablio ant pakabos dalių, lankų, bamperių ar krovinių dėžės. Taip galima pažeisti automobilį. Kabinkite gervės kablį prie tvirčiausios pasiekiamos automobilio rėmo dalies arba kablio.

C. Užfiksuokite gervės būgną.

D. Lėtai suvyniokite neįtemptą trosą ir uždėkite energiją sugeriantį daiktą.

E. Įjunkite žemiausią traukiamos tr. priemonės bėgį, kuris ją varys gervės traukimo kryptimi.

F. Atsargiai akceleruokite ir sukite gervę, kad išgelbėtumėte įstrigusį automobilį.

G. Baikite sukti gervę vos tik įstrigęs automobilis gali važiuoti be gervės pagalbos.

H. Atkabinkite gervės kablį ir suvyniokite trosą tolygiai ant būgno pagal instrukciją.
aprašytą tvarką.

Gervės troso priežiūra

Kaskart apžiūrėkite, ar trosas nesusidėvėjęs ir nesusisukęs. Nenaudokite pažeisto troso. Tikrindami ir naudodami vadovaukitės šiomis taisyklėmis:

- Jeigu lynas susisukęs, deformuotas, įlenktas arba sunkiai ir nepataisomai pažeistas. Nebenaudokite tokios būklės lyno.
- Susisukęs lynas, kuris buvo ištiesintas ir nors atrodo tinkamas naudoti, buvo sunkiai ir nepataisomai pažeistas. Toks lynas nebegali veikti nurodytu apkrovos pajėgumu. Nebenaudokite tokios būklės lyno.
- Iš sintetinių medžiagų pagamintą lyną reikia tikrinti dėl dilimo. Jei pastebite dilimą, pakeiskite lyną. Nebenaudokite tokios būklės lyno.

- Keiskite sintetinių medžiagų lyną, jeigu aptinkate išsilydžiusių gijų. Pažeista tokio lyno dalis jausis įsitempusi ir atrodys lygi bei glotni. Nebenaudokite tokios būklės gervės lyno.
- Nekeiskite sintetinių medžiagų lyno vartoti skirtų polimerų lynu. Naudokite tik būtent gervėms skirtą lyną.
- Netepkite gervės lyno. Suteptas lynas pritrauks nešvarumus ir trumpiau tarnaus.
- Nenaudokite gervės, kurių kablys arba skląstis pažeistas. Pakeiskite pažeistas dalis.

⚠ĮSPĖJIMAS
Vos pastebėję gervės lyno ir jos dalių pažeidimus, iškart jas pakeiskite, kad nelaimės atveju išvengtumėte SUNKIŲ ar MIRTINŲ SUŽALOJIMŲ.

Gervės lyno vyniojimo taisyklės

Suvyniojus lyną atgal, o ypač jeigu buvo vyniojama kampu, gali tekti paskirstyti lyną tolygiai po būgną. Tai sumažina riziką, kad lynas susipainios. Šiai užduočiai jums bus reikalinga pagalba:

A. Atleiskite gervės būgną.

B. Ištraukite netolygiai po būgną susisukusį lyną.

C. Užfiksuokite gervės būgną.

D. Liepkite pagalbininkui įtempti gervės lyno kablio dirželį apie 45 kg.

E. Iš lėto vyniokite lyną atgal kol jūsų pagalbininkas judina lyno galą į abi puses ir paskirsto lyną po abi būgno puses.

Staigi gervės apkrova

Jūsų gervė (jeigu įrengta) suprojektuota ir išbandyta atlaikyti apkrovas kai jos automobilis stovi. Atminkite, kad gervė, lynas ir jos dalys NĖRA suprojektuotos staigiai apkrovai. Laikykitės šių taisyklių:

- Nemėginkite staigiai gerve patraukti krovinio. Pavyzdžiui, nemėginkite kompensuoti neįsitempusio lyno akceleruodami. Tai yra pavojingas veiksmas, kuris generuoja didelę ir už dalis stipresnę apkrovą. Net ir lėtai važiuojanti tr. priemonė gali sugeneruoti žalingą smūginę apkrovą.
- Nenaudokite gervės ją tai vis įjungdami, tai vis išjungdami. Tai irgi generuoja smūginę apkrovą. Taip apkraunamos gervės dalys, lynas, labai įkaitinamas variklis ir relė.
- Nenaudokite gervės kitai tr. priemonei ar objektui vilkti. Smūginė gervės apkrova įvyksta net ir velkant nedideliu greičiu. Vilkimas gerve taip pat sutelkia daug vilkimo jėgos pačiame automobilyje, dėl ko ji gali tapti sunku suvaldyti ir padidėja avarijos rizika.
- Nenaudokite buksyro juostų kartu su gerve. Tai irgi generuoja smūginę apkrovą. Buksyro juostos yra pagamintos įsitempti ir jose kaupiasi energija. Nelaimės atveju ši sukaupta energija išskiriama ir tada kyla didelis pavojus. Taip pat kartu su gerve nenaudokite ir tąsiųjų lynų (angl. bungee).
- Nenaudokite gervės su tikslu pritvirtinti automobilį prie priekabos ar kitos gabenimo tr. priemonės apačios. Taip sugeneruojama smūginė apkrova, kuri gali pažeisti gervės dalis, lyną arba gabenimo transportą.

Techninė priežiūra

Kruopšti ir planinė techninė priežiūra užtikrins, kad automobilis bus saugiausios ir patikimiausios naudoti būklės. Kaip tikrinti, reguliuoti ir tepti svarbiausias dalis paaiškinama planinės priežiūros plane.

Dalis apžiūrėkite, valykite, tepkite, reguliuokite ir keiskite pagal poreikį. Kada po apžiūros nusprendžiate, kad reikia keisti dalis, naudokite tik originalas, iš prekybos atstovybės gautas dalis.

PASTABA.

Planinė techninė priežiūra yra kritinės svarbos. Jeigu nesate susipažinę su saugaus aptarnavimo tvarka, kreipkitės atstovybėje į tai padaryti galintį meistrą.

Ekstremalaus naudojimo apibrėžtis

„CFMOTO“ ekstremalų naudojimą apibrėžia taip:

- Dažnas važiavimas per purvą, vandenį ar smėlį.
- Lenktyniavimas arba lenktyniniam važiavimui būdingos apsukos.
- Ilgai trunkantis variklio darbas tuščiąja eiga
- Trumpos kelionės, važiavimas itin šaltu oru.
- Komercinė eksploatacija

Ekstremaliai naudojamų keturračių priežiūros intervalus reikia sumažinti 50 procentų.

⚠ĮSPĖJIMAS
„■“ simboliu pažymėti darbai reiškia, kad prireikus remonto reikia kreiptis į prekybos atstovybę. Dėl netinkamai atliktų darbų dalys gali sugesti. Važiuojant sugedusiomis dalimis galima sunkiai susižaloti ar net žūti

Tepimas

Apžiūrėkite visas dalis pagal planinės techninės priežiūros intervalus. Priežiūros plane neįrašytas dalis reikia sutepti vadovaujantis bendruoju tepimo intervalu.

Svarbiausi planinio dalių sutepimo punktai

- Naudojantis automobiliu ekstremaliomis sąlygomis, pvz., drėgnoje ar dulkinoje aplinkoje, tepalą reikia keisti dažniau.
- Sukimosi ašis tepkite visiems metų laikams tinkančiu tepalu.
- Tepkite kas 1000 nuvažiuotų kilometrų, prieš pastatydami transporto priemonę ilgesniam sandėliavimo laikotarpiui, po slėginio plovimo arba buvus panardintai transmisijai.

Parametras	Tepalas	Metodas
Stabdžių skystis	DOT4	Palaikykite nuolatinį lygį tarp dviejų padalų
Priekinės pavaros korpuso alyva	SAE 80W-90 GL-5	Alyvos talpa: 2,68 l
Galinės pavaros korpuso alyva	SAE 80W-90 GL-5	Alyvos talpa: 2,68 l
Reduktoriaus variklio alyva	SAE 80W-90 GL-5	Alyvos talpa: 350 ml
Sukimosi taškų tepalas	Tepalas visiems metų laikams	Tepalo pistoletu pumpuokite tepalą iki kol jis trykšta iš šerdesų.

Būklės apžiūros prieš važiuojant punktai

Atlikite šiuos patikrinimus ir tik tada važiuokite:

Parametras		Priežiūros procedūra			
		Valandos	Metai	Rida (km)	Pastabos
■	Vairavimo sistema	--	Prieš važiuojant	--	Apžiūrėkite, išbandykite dalis. Jeigu reikia, sureguliuokite ir (arba) suplanuokite remontą
■	Akceleratoriaus atsakas	--	Prieš važiuojant	--	
	Priekinė pakaba ir tiltai	--	Prieš važiuojant	--	
	Galinė pakaba ir tiltai	--	Prieš važiuojant	--	
	Padangos	--	Prieš važiuojant	--	
	Stabdžių skysčio lygis	--	Prieš važiuojant	--	
	Stabdžių svirties / kojinio stabdžio	--	Prieš važiuojant	--	
	Stabdžių sistemos veikimas	--	Prieš važiuojant	--	
	Ratai / tvirtinimo dalys	--	Prieš važiuojant	--	
►	Žibintų kryptis / bendra šviesų būklę ir posūkio lemputės (jeigu įrengtos)	--	Prieš važiuojant	--	Jei reikia, sureguliuokite arba keiskite žibintus.
►	Radiatorius	--	Prieš važiuojant	--	Apžiūrėkite, ar purvas ir nešvarumai neblokuoja oro srauto. Jeigu reikia, nuvalykite paviršius.

► = Reiškia neįprastą naudojimą. Naudojant neįprastai, reikia apžiūrėti dažniau.

■ = susijusių dalių užduočių remontą reikia atlikti prekybos atstovybėje.

● = Išmetimo sistemos dalys. Susijusių dalių ar sistemų remontą reikia atlikti prekybos atstovybėje.

Prasivažinėjimo priežiūros punktai

Parametras		Prasivažinėjimo priežiūros punktai (kuris įvyksta greičiau)			
		Valandos	Metai	Rida (km)	Pastabos
	Bendras sutepimas	--	--	300	Sutepkite visas tepimo vietas, sukimosi ašis, laidus ir t.t.
	Priekinės ir galinės	--		300	Patikrinkite lygį. Apieškokite
	Aušinimo skystis	--	--	300	Patikrinkite lygį. Apieškokite
	Reduktoriaus variklio	--	--	300	Patikrinkite lygį.
►	Stabdžių trinkelės	--	--	300	Patikrinkite stabdžių trinkelių storį.
	Akumuliatorius	--	--	300	Apžiūrėkite gnybtus. Apvalykite ir jeigu reikia, išbandykite
■	Vairo / ratų lygiavimas	--	--	300	Apžiūrėkite vairo sistemą Jeigu reikia lygiuoti ratus, kreipkitės į atstovybę.
►	Kojinis stabdys / rankinis	--	--	300	Patikrinkite veikimą. Sureguliuokite, kaip
■	Pavarų korpusai, kardaniniai	--	--	300	Apieškokite nuotėkio.

► = Reiškia neįprastą naudojimą. Naudojant neįprastai, reikia apžiūrėti dažniau.

■ = susijusių dalių užduočių remontą reikia atlikti prekybos atstovybėje.

● = Išmetimo sistemos dalys. Susijusių dalių ar sistemų remontą reikia atlikti prekybos atstovybėje.

Planinės priežiūros tvarkaraštis

Po 300 prasivažinėjimo kilometrų atlikite priežiūrą pirmiau sukankančiu intervalu:

Parametras		Prasivažinėjimo priežiūros punktai (kuris įvyksta greičiau)			
		Valando	Metai	Rida (km)	Pastabos
►	Stabdžių	--	1 mėn.	150	Patikrinkite stabdžių trinkelių storį.
	Akumuliatorius	--	12 mėn.	1000	Apžiūrėkite gnybtus. Apvalykite ir jeigu reikia, išbandykite
►	Bendras sutepimas	--	3M	1000	Sutepkite visas tepimo vietas, sukimosi ašis, laidus ir
►	Priekinės pavaros korpuso alyva	--	12 mėn.	1000	Patikrinkite lygį. Jeigu nepasiektas valandų ar kilometrų intervalas,
►	Galinės pavaros korpuso alyva	--	12 mėn.	1000	Patikrinkite lygį. Jeigu nepasiektas valandų ar kilometrų intervalas,
	Aušinimo sistema	--	6 mėn.	1000	Kas metus atlikite slėginį bandymą.
►	Radiatorius	--	6 mėn.	1000	Apžiūrėkite. Apvalykite išorinį paviršių. Naudojant neįprastai, reikia valyti dažniau.

► = Reiškia neįprastą naudojimą. Naudojant neįprastai, reikia apžiūrėti dažniau.

■ = susijusių dalių užduočių remontą reikia atlikti prekybos atstovybėje.

● = Išmetimo sistemos dalys. Susijusių dalių ar sistemų remontą reikia atlikti prekybos atstovybėje.

Parametras		Planinės priežiūros intervalas (kuris įvyksta greičiau)			
		Valan	**Metai**	Rida (km)	**Pastabos**
■	Vairavimo	--	6 mėn.	1000	Apžiūrėkite. Sutepkite.
►	Priekinė pakaba	--	6 mėn.	1000	Sutepkite. Patikrinkite tvirtinimo detales
►	Galinė	--	6 mėn.	1000	Sutepkite. Patikrinkite tvirtinimo
	Aušinimo skysčio žarnos	--	--	1000	Apžiūrėkite pravedimą ir būklę.
►	Elektros instaliacija, saugikliai,	--	12 mėn.	1000	Apžiūrėkite, ar pravedimas nenusidėvėjęs ir pasirūpinkite sauga. Pagal poreikį dielektriniu tepalu sutepkite su vandeniu,
► ■	Ratų guoliai	--	12 mėn.	1000	Apžiūrėkite, ar neskleidžia garso ir ar neatsilaisvinę. Jeigu
►	Saugos diržai	--	12 mėn.	3000	Apžiūrėkite diržus ir išbandykite sagtis. Jeigu važiuojate neįprastai, sagtį valykite dažniau. Jeigu reikia, pakeiskite.
►	Reduktoriaus dėžės alyva	--	12 mėn.	1000	Patikrinkite lygį. Jeigu nepasiektas valandų ar kilometrų intervalas, keiskite kas metus.

► = Reiškia neįprastą naudojimą. Naudojant neįprastai, reikia apžiūrėti dažniau.

■ = susijusių dalių užduočių remontą reikia atlikti prekybos atstovybėje.

● = Išmetimo sistemos dalys. Susijusių dalių ar sistemų remontą reikia atlikti prekybos atstovybėje.

Parametras		Planinės priežiūros intervalas (kuris įvyksta greičiau)			
		Valan	**Metai**	Rida (km)	**Pastabos**
	Aušinimo skystis	--	24M	4000	Jeigu nepasiektas valandų ar kilometrų intervalas, aušinimo skystį keiskite kas dvejus
►	Stabdžių skystis	--	24M	1000	Pažiūrėkite, ar nepakito spalva. Skystį keiskite kas
■	Vairavimas / ratų lygiavimas	--	12 mėn.	--	Apžiūrėkite vairo sistemą jeigu reikia apžiūrėti vairo sistemos dalis arba sulygiuoti ratus, kreipkitės į
►	Kojinio stabdžio aukštis	-	12 mėn.	-	Apžiūrėkite. Pagal poreikį pakeiskite stabdžių trinkeles

► = Reiškia neįprastą naudojimą. Naudojant neįprastai, reikia apžiūrėti dažniau.

■ = susijusių dalių užduočių remontą reikia atlikti prekybos atstovybėje.

● = Išmetimo sistemos dalys. Susijusių dalių ar sistemų remontą reikia atlikti prekybos atstovybėje.

Priekinės ir galinės pavaros korpusas ir galinis reduktorius

Prieš važiuodami patikrinkite, ar iš priekinės ir galinės pavaros korpusų bei galinio reduktoriaus neprateka alyva. Jeigu aptinkate alyvos nuotėkį, pristatykite transporto priemonę į atstovybę apžiūrai ir remontui.

Priekinės ir galinės pavaros korpuso alyvos ir galinio reduktoriaus alyvos keitimas

1. Pastatykite transporto priemonę (P) ant lygaus pagrindo.

Užgesinkite variklį.

2. Pakiškite po korpusais ir reduktoriumi indą, kur sutekėtų panaudota alyva.
3. Korpuso dugne išsukite magnetinį išleidimo varžtą ir poveržlę.
4. Nuvalykite nuo magnetinio išleidimo varžto visus nešvarumus ir teršalus. Jei poveržlė yra pažeista, ją pakeiskite.
5. Palaukite kelias minutes, kol ištekės visa alyva.
6. Korpuso dugne priveržkite magnetinį išleidimo varžtą ir poveržlę.

Reikiamas sukimo momentas: 25 N·m.

7. Išsukite alyvos pildymo angos varžtą ir poveržlę
8. Tinkamais įrankiais įpilkite reikiamą kiekį rekomenduojamos pavarų alyvos (SAE80W-90 GL-5).

Priekinės pavaros korpuso alyvos talpa: 250 ml

Galinės pavaros korpuso alyvos talpa: 300 ml

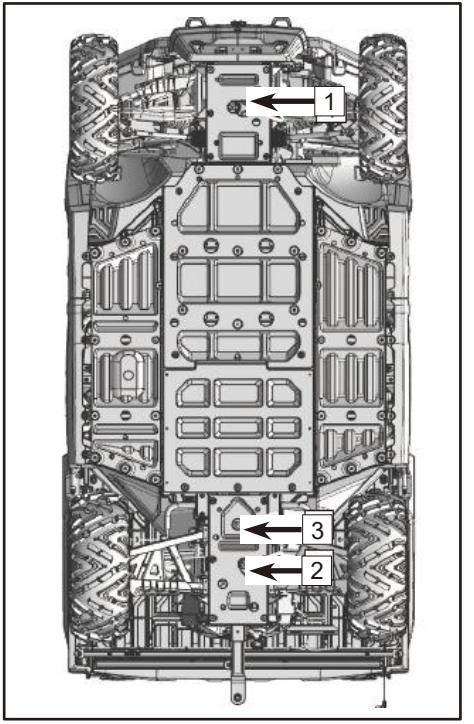

1	Priekinės pavaros	2	Galinės pavaros
3	Reduktoriaus alyvos		

Galinio reduktoriaus alyvos talpa: 350 ml

9. Užveržkite alyvos pildymo angos varžtą ir poveržlę [3].

Sukimo momentas: 25 N·m.

10. Tinkamai utilizuokite panaudotą alyvą.

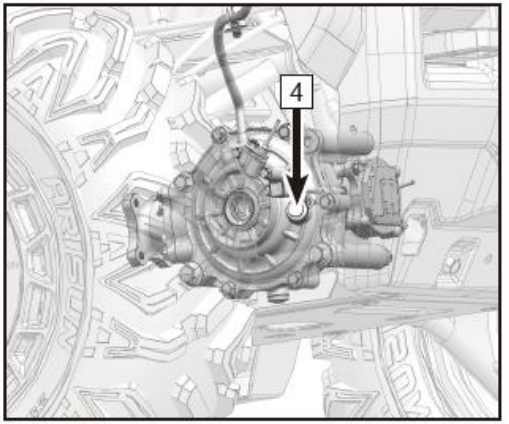

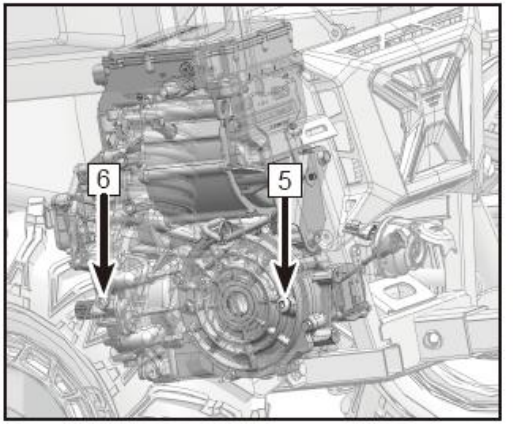

4	Priekinės pavaros korpuso	5	Galinės pavaros korpuso alyvos
6	Reduktoriaus alyvos pildymo		

Priekinė ir galinė pusašio gumos

Prieš važiuojant būtina apžiūrėti priekinę ir galinę pusašio gumas [1]. Jei pastebite pažeidimų, kreipkitės į atstovybę.

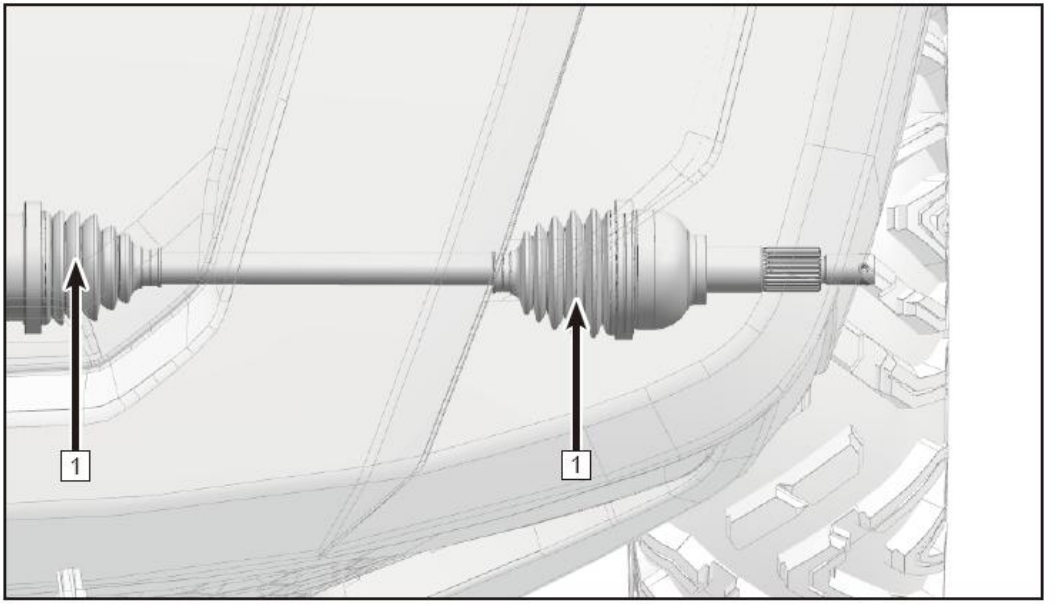

Aušinimo sistema

Aušinimo skysčio lygio patikra

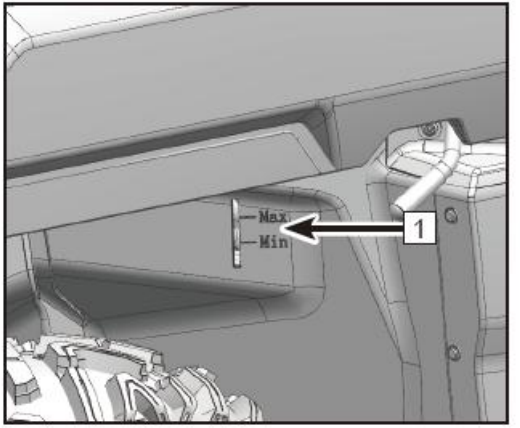

1. Pastatykite transporto priemonę ant tvirto ir lygaus pagrindo ir įjunkite stovėjimo bėgį. Užgesinkite variklį ir pastatykite transporto priemonę.
2. Palaukite, kol elektros pavaros sistema atvės iki aplinkos temperatūros ir pamatuokite aušinimo skysčio lygį.
3. Patikrinkite, ar aušinimo skysčio lygis bakelyje gale dešinėje yra tarp viršutinės ir apatinės padalų.
4. Jeigu aušinimo skysčio lygis yra ties apatine riba, pakelkite bagažinę, atidarykite bakelio dangtelį ir įpilkite tiek skysčio, kad jo lygis būtų per vidurį tarp viršutinės ir apatinės padalų. Tvirtai uždarykite bakelio dangtelį.

⚠ĮSPĖJIMAS
Jeigu įpilate per daug aušinimo skysčio, kuo skubiau pristatykite automobilį atstovybę, kur bus patikrintas antifrizo kiekis skystyje. Neturint aušinimo skysčio kurį laiką galima naudoti distiliuotą vandenį. Dar įmanoma naudoti ir minkštintą krano vandenį. Nepilkite kieto arba druskingo vandens – jis kenkia elektros pavarai ir aušinimo sistemai.

Ventiliatorius yra valdomas automatiškai, priklausomai nuo aušinimo skysčio temperatūros.

Aušinimo skysčio keitimas

⚠ĮSPĖJIMAS
Vos baigę važiuoti neatidarykite radiatoriaus dangtelio, kad nenusidegintumėte. Užgesinkite variklį ir palaukite iki kol atvės variklis.

1. Pastatykite transporto priemonę (P) ant lygaus pagrindo.
2. Pakelkite bagažinę.
3. Palaukite, kol variklis atvės iki aplinkos temperatūros.
4. Nuimkite bagažinės apatinį panelį [1].
5. Atsukite radiatoriaus dangtelį [2].
6. Pakiškite indą po vandens siurblio įleidimo žarnele ir išimkite ją [3].
7. Išleidę visą aušinimo skystį, uždėkite įleidimo žarnelę [3].
8. Pro radiatoriaus dangtelio angą įpilkite tinkamo aušinimo skysčio. PASTABA. Kruopščiai nuvalykite medžiagas, galinčias užteršti aušinimo skystį.
9. Pildydami aušinimo skystį išsukite išleidimo varžtą [4], kad iš aušinimo sistemos vamzdžio būtų išleistas oras.

Kai išleidus orą pradeda bėgti skystis, užsukite išleidimo varžtą.

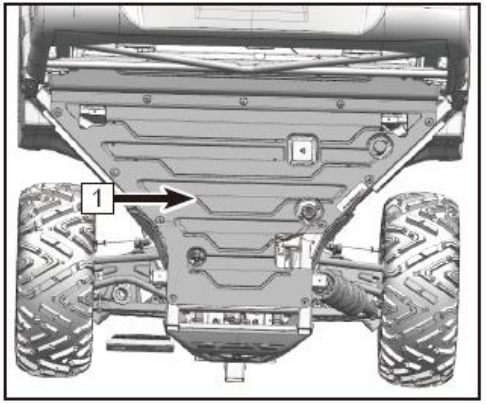

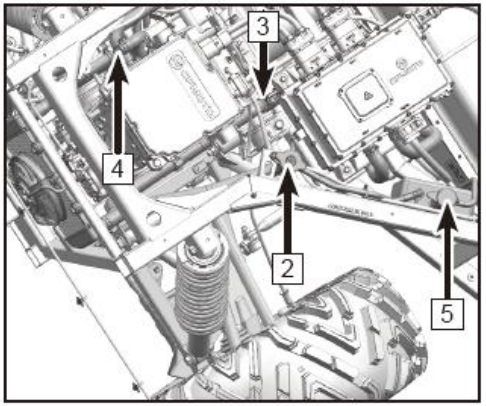

Išleidimo varžto sukimo momentas: 10 N·m.
10. Monitoriuje įjunkite aptarnavimo režimą ir vandens siurblio ciklo funkciją. Vandens siurblys veikia dar 60 sekundžių. Pildykite aušinimo skystį iki kol jo lygis stabilizuosis.
11. Kartokite 10 veiksmą iki kol pro radiatoriaus dangtelį pamatysite, kad aušinimo skysčio lygis nebekrenta.
12. Apžiūrėkite aušinimo skysčio lygį ir jei jis yra ties apatine riba, pakelkite bagažinę, atidarykite bakelio dangtelį [5] ir įpilkite tiek skysčio, kad jo lygis būtų per vidurį tarp viršutinės ir apatinės padalų.
13. Tvirtai uždarykite radiatoriaus dangtelį [2] ir bakelio dangtelį [5].

Rekomenduojamas antifrizas:

Bet kuris kokybiškas aliuminio varikliams skirtas etilenglikolio antifrizas, sudėtyje turintis korozijos inhibitorių. „CFMOTO“ rekomenduojamas aušinimo skysčio apsaugos nuo užšalimo lygis: **– 35 ºC (– 31 °F)**

Antifrizo / distiliuoto vandens mišinio santykis: **1:1**

Bendra aušinimo skysčio talpa (be bakelio): 1,65 l Bakelio talpa:

0,3 l – 0,6 l

(Apatinė padala: 0,3 l / Viršutinė padala: 0,6 l)

Radiatoriaus valymas

Purvų ar kitais nešvarumais suteptų priekinio ir galinio išorinių radiatoriaus paviršių valymas užtikrina sklandų variklio aušinimą. Radiatoriui valyti naudokite tik žemo slėgio vandenį. Aukšto slėgio plautuvai gali pažeisti radiatoriaus dalis. Tai reiškia, kad šaltas oras taip pat prasibraus.

Akumuliatorius

Transporto priemonėje įrengtas 12V/12AH ampervalandžių akumuliatorius (A). Jis įrengtas dugne, po priekiniu gaubtu ir nereikalauja techninės priežiūros. Tai reiškia, kad nebūtina tikrinti akumuliatoriaus elektrolitų ar pilti distiliuoto vandens. Jei akumuliatorius nutekėjo, pažeistas jo korpusas ar nustatėte kitą problemą, kreipkitės į atstovybę.

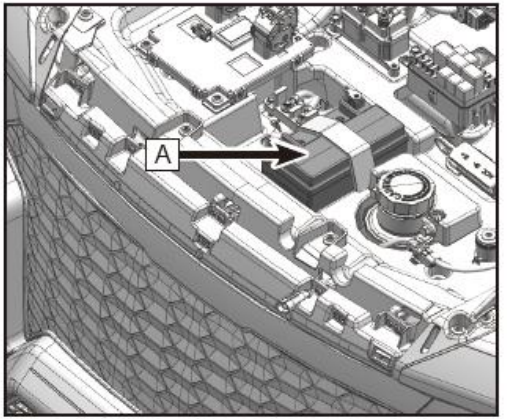

Akumuliatoriaus išėmimas

Pastatykite transporto priemonę ant lygaus paviršiaus.

Užgesinkite variklį ir paspauskite START/STOP mygtuką. Išjunkite transporto priemonės maitinimą.

Atidarykite priekinį gaubtą.

Išimkite juodą neigiamą (-) laidą;

Išimkite raudoną teigiamą (+) laidą;

Nuimkite akumuliatoriaus laikiklį.

Išimkite akumuliatorių.

Akumuliatoriaus techninė priežiūra

Valykite akumuliatoriaus korpusą maistinės sodos ir vandens mišinyje pamirkytu šepečiu.
Vieliniu šepečiu nuvalykite rūdis nuo teigiamų ir neigiamų plokštelių.
Šiam akumuliatoriui įkrauti naudokite tinkamą įkroviklį – pastovios įtampos ir žemos srovės įkroviklį. Įprasti didelės srovės įkrovikliai sutrumpins akumuliatoriaus tarnavimo laiką.

Jei nenaudojote transporto priemonės 30 dienų ir neišėmėte akumuliatoriaus, „CFMOTO“ rekomenduoja ją įkrauti kas mėnesį arba įkrauti greitojo įkrovimo įkrovikliu.

Įkraunamą akumuliatorių reikia išimti.

Akumuliatoriaus įdėjimas

Pastatykite transporto priemonę ant lygaus paviršiaus.

Išjunkite variklį ir paspauskite START/STOP mygtuką. Išjunkite transporto priemonės maitinimą.

Įstatykite akumuliatorių.

Sumontuokite akumuliatoriaus laikiklį.

Prijunkite raudoną teigiamą (+) laidą;

Prijunkite juodą neigiamą (-) laidą;

⚠ ĮSPĖJIMAS
Venkite patekimo į akis, ant odos ir ant drabužių. Dirbdami su akumuliatoriumi visada dėvėkite akių apsaugą. Laikykite akumuliatorių vaikams nepasiekiamoje vietoje. Saugokite nuo kibirkščių, atviros liepsnos, cigarečių ir kitų uždegimo šaltinių. Jei dirbate su ar įkraunate akumuliatorių ankštoje patalpoje, vėdinkite ją. Rūgšties nukenksminimas: Patekus išoriškai: Plaukite paveiktą vietą švariu vandeniu. Patekus į vidų: Skubiai kreipkitės į

PASTABA: Netinkamai suvedus teigiamą ir neigiamą laidus gali įvykti trumpasis jungimas. Įsidėmėkite laido spalvą ir jų atjungimo bei sujungimo seką.

Akumuliatoriaus įkrovimas

Išimkite akumuliatorių.

Prijunkite įkroviklį prie akumuliatoriaus įkrovimo laido. Įkraukite akumuliatorių.

PASTABA. Įkroviklio įkrovimo srovė negali būti stipresnė nei 10 % akumuliatoriaus talpos. Ištraukite įkroviklį akumuliatoriui pilnai įsikrovus.

Atskirkite įkroviklį ir akumuliatorių.

PASTABA. Jei ketinate ilgai nenaudoti transporto priemonės, įkraukite akumuliatorių kas tris mėnesius.

Aukštos įtampos akumuliatorius

Aukštos įtampos akumuliatoriaus negalima valyti ir techniškai prižiūrėti. Pastebėjus gedimą, kreipkitės į atstovybę.

Išėmę aukštos įtampos akumuliatorių, sandėliuokite jį laikydami aplinkosaugos reikalavimų, net jei neketinate jo sandėliuoti ilgai.

Aukštos įtampos akumuliatorių sudaro:
1. Apsaugos nuo sprogimo vožtuvas 2. Aukštos įtampos jungtis 3. Apsaugos nuo elektros smūgio simbolis 4. Žemos įtampos jungtis 5. Duomenų plokštelė

6. Įspėjamasis simbolis
Kad būtumėte saugūs, perskaitykite ir laikykitės visų esamų nurodymų.

Aukšto slėgio dalių negalima techniškai prižiūrėti patiems. Neardykite, neišimkite ir nekeiskite aukšto slėgio dalių, laido ir jungčių.

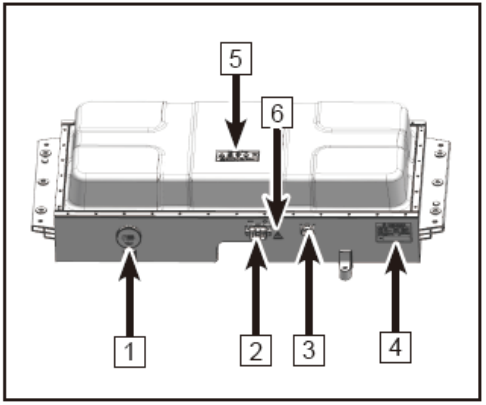

⚠ĮSPĖJIMAS
1. Akumuliatoriaus negalima naudoti ar laikyti šalia šilumos šaltinių (ugnies, šildytuvo ir pan.) 2. Akumuliatoriaus negalima naudoti aukštos statinės elektros ir magnetiniuose laukuose. Jie pažeidžia aukštos įtampos akumuliatorių ir jį nebėra saugu naudoti. 3. Jokiu būdu nesukeiskite teigiamo ir neigiamo poliaus.

Galios akumuliatoriaus sandėliavimas

1. Sandėliavimo temperatūros diapazonas: 25±5 °C, santykinis drėgnis: ≤ 65% (be kondensacijos)
2. Sandėliavimo aplinka: sausa, švari ir gerai vėdinama. Saugokite akumuliatorių nuo stiprių virpesių, smūgių, išspaudimo, saulės spindulių ir lietaus, taip pat pasirūpinkite tinkama gesinimo įranga, pvz., E klasės gaisrams skirtu anglies dvideginio gesintuvu.
3. Venkite kontakto su korozijos paveiktais daiktais ir oru.
4. Pažymėkite akumuliatorių suprantamu įspėjamuoju ženklu. Sandėliuokite atokiai nuo šilumos šaltinių ir gerai izoliuotoje vietoje.
5. Pasirūpinkite, kad būtų tvirtai uždėta akumuliatoriaus dėžutė, kuri nebūtų pažeista ar apgadinta.
6. Teigiamas ir neigiamas poliai turi būti izoliuoti tinkamomis izoliacinėmis priemonėmis ar medžiagomis, metalas neturi būti atviras.
7. Jei sandėliuosite akumuliatorių ilgiau kaip 30 dienų, patariama reguliariai sureguliuoti įkrovą iki 50 % (kas tris mėnesius).

Gabenimas

1. Prieš gabendami įvertinkite aukštos įtampos akumuliatoriaus izoliaciją. Užtikrinkite, kad teigiamas ir neigiamas poliai būtų izoliuoti nuo metalo korpuso ir bendra izoliacinė varža būtų didesnė arba lygi 200 MΩ.
2. Gabenkite akumuliatorių atsargiai, stačioje padėtyje. Nelaikykite jo paversto ar priešinga kryptimi. Gabenkite pasitelkdami specialius įrankius, neneškite jo rankomis. Nepakenkite akumuliatoriaus išorinei išvaizdai.
3. Aukštos įtampos akumuliatorių negalima iškrauti jų gabenimo metu. Liekamoji įkrova priklauso nuo gabenimo trukmės ir išsikrovimo spartos. Akumuliatoriuje turi likti ne mažiau kaip 30 % įkrovos.
4. Saugokite, kad gabenimo metu elektros jungtys nesusitrenktų ir nenukristų.

5. Saugokite akumuliatorių nuo stiprių virpesių, smūgių, išspaudimo, saulės spindulių ir lietaus, taip pat pasirūpinkite tinkama gesinimo įranga, pvz., E klasės gaisrams skirtu anglies dvideginio gesintuvu.

6. Aukštos įtampos akumuliatorių reikia gabenti ir perkelti laikantis taisyklių. Vilkti, jėga atidarinėti ar kitaip didele jėga veikti akumuliatorių griežtai draudžiama.

7. Pakelti ar nuleisti akumuliatorių galima tik naudojant šakinį krautuvą ar kitą specialią įrangą. Padėkite akumuliatorių į vietą atsargiai, nemėtykite, nemuškite akumuliatoriaus, nes taip galite jį sugadinti arba susižaloti patys.

Kiti svarbūs veiksniai naudojant akumuliatorių:

1. Jokiu būdu nemeskite akumuliatoriaus į ugnį, nemirkykite vandenyje (gėlame, jūros ir kt.).

2. Nejunkite ir neatjunkite jokių jungčių kai įjungtas transporto priemonės maitinimas.

3. Patikrinkite esamą akumuliatoriaus įkrovą ir, jei reikia, prieš važiuodami įkraukite jį iki 50–100 % įkrovos. Patikrinkite, ar monitoriuje nėra įspėjimų dėl akumuliatoriaus. Jei yra, nedelsdami kreipkitės į atstovybę.

4. Nevažiuokite, jeigu akumuliatoriaus įkrovos lygis yra žemas. Nenaudokite didelio suvartojimo funkcijos ir laiku įkraukite akumuliatorių.

5. Jeigu važiuojant įkrovos lygis nukrinta žemiau 20 %, svarbu kuo greičiau įkrauti akumuliatorių.

6. Lietingomis dienomis saugokitės balų. Prieš važiuodami per vandenį įvertinkite gylį, kad neįvyktų trumpasis jungimas.

7. Jei kyla abejonių, sustokite ir išjunkite maitinimą. Kreipkitės į atstovybę.

Stabdžiai

Stabdžių skysčio lygio patikra

Prieš važiuodami pažiūrėkite, ar stabdžių skysčio lygis pakankamas, ir prireikus papildykite. Stabdžių skysčio bakelis įrengtas po priekiniu gaubtu. Nepakankamas skysčio kiekis lemia, kad į stabdžių sistemą patenka oras, dėl kurio stabdžių sistema tampa neveiksminga.

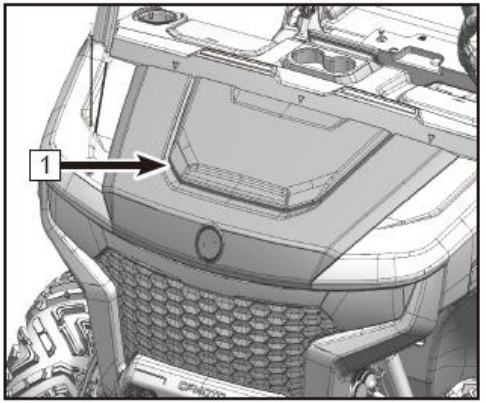

Tikrindami laikykitės šių atsargumo priemonių:

- Tikrinkite skysčio lygį stovėdami ant lygaus paviršiaus.
- Naudokite tik nurodytos kokybės skystį. Naudojant kitokį skystį gali apirti sandarikliai, įvykti nuotėkis ir suprastėti stabdymo galia.
- Rekomenduojamas skystis: DOT 4.
- Papildykite to paties stabdžių skysčio. Maišant skysčius egzistuoja pavojingos cheminės reakcijos rizika, dėl kurios gali suprastėti stabdymo galia.
- Būkite atsargūs, kad į pagrindinį bakelį nepatektų vandens. Vanduo ženkliai sumažina virimo temperatūrą ir kenkia stabdumui.
- Stabdžių skystis gali apgadinti dažytus paviršius arba plastiko dalis. Nedelsdami nuvalykite išsipylusį stabdžių skystį.

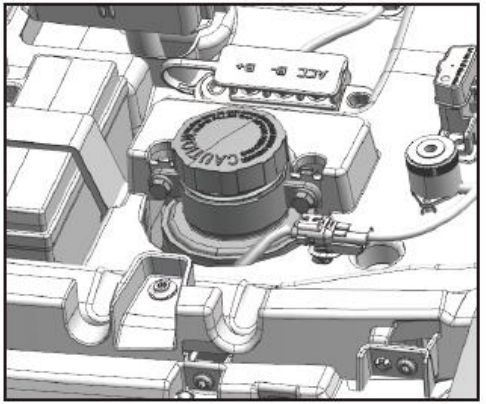

- Dėvintis stabdžių trinkelėms, įprasta, kad greičiau mažėja ir stabdžių skysčio kiekis. Žemas skysčio lygis gali reikšti susidėvėjusias trinkeles arba jo nuotėkį. Pirmiausia patikrinkite trinkeles, o tada įvertinkite nuotėkio galimybę.
- Jei netikėtai sumažėjo stabdžių skysčio lygis, kreipkitės į atstovybę.

Stabdžių trinkelių patikra

Patikrinkite stabdžių trinkelių ir diskų nusidėvėjimą. Jeigu trinkelės [2] plonesnės nei 2,0 mm arba diskas [1] plonesnis nei 4,0 mm, kreipkitės į atstovybę dėl pakeitimo. Stabdžių sistemos dalims keisti reikalingos specialios žinios. Tai daryti reikia atstovybėje.

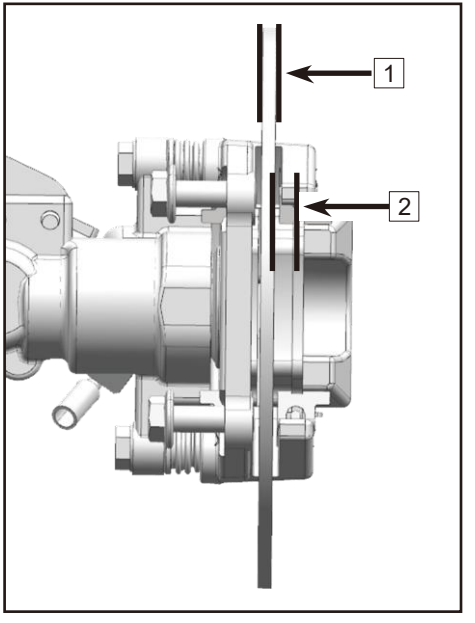

PASTABA:

Trinkeles apžiūrėti galima tik nuėmus ratus.

⚠ ĮSPĖJIMAS

Po apžiūros:

- Stabdžiai turi veikti sklandžiai ir neveiksnus stabdžių tarpas turi būti tinkamas.
- Stabdžiai turi nevėluoti ir svirtis nesitraukti per minkštai.
- Stabdžių sistema turi išleisti visą orą.

Stabdžių skysčio keitimas

Visišką skysčio pakeitimą turi atlikti apmokytas techninės priežiūros specialistas. Pristatykite atstovybei šias dalis planinės priežiūros metu , arba kai jie pažeisti ar įvyko nuotėkis:

- Stabdžių žarneles keiskite kas ketverius (4) metus.

⚠ĮSPĖJIMAS
Perpildytas bakelis gali lemti stabdžių priešinimąsi arba užstrigimą, o taip galima sunkiai susižeisti ar gali net žūti. Palaikykite nustatytą stabdžių skysčio lygį. Nepilkite per daug.

⚠ĮSPĖJIMAS
Nelaikykite bei nenaudokite pusiau pradaryto stabdžių skysčio. Stabdžių skystis yra higroskopiškas, kas reiškia, kad jis sugeria oro drėgmę. Dėl drėgmės nukrenta stabdžių skysčio virimo temperatūra ir todėl stabdžiai gali greitai nebeveikti, dėl ko kyla rizika sukelti avariją ar sunkiai susižeisti. Atidarę ir panaudoję stabdžių skysčio tarą, ją išmeskite net jei sunaudojote ne

Stabdžių žibintų jungiklis

Stabdžių žibintai užsidega pamynus stabdžių pedalą. Žibintai veikia tvarkingai, jei užsidega iškart suveikus stabdžiams. Jeigu stabdžio žibintas neveikia, apžiūrėkite, ar tvarkingai veikia jungiklio mazgas arba elektros energijos grandinė.

Pakaba

Konkrečių pakabos komponentų prižiūrėti ir sutepti nereikia. Tiesiog pasirūpinkite reguliariu jų valymu ir apžiūrėkite, ar prieš važiuojant jie nėra atsilaisvinę ar pažeisti.

Pakaba

Priekinės valdymo svirties įvorės ir galinio stabilizatoriaus tepimas

Sutepkite priekinės pakabos valdymo svirties įvores ir galinės pakabos stabilizatorių.

Pistoletu švirkškite tepalą į tepimo antgalius [1] iki kol iš įvorės prateka šiek tiek tepalo.

PASTABA
Valdymo svirties įvorių ir stabilizatoriaus tepimo antgaliai įrengti simetriškai. Valdymo svirties įvorės turi iš viso 4 antgalius. Stabilizatorius – 12 antgalių.

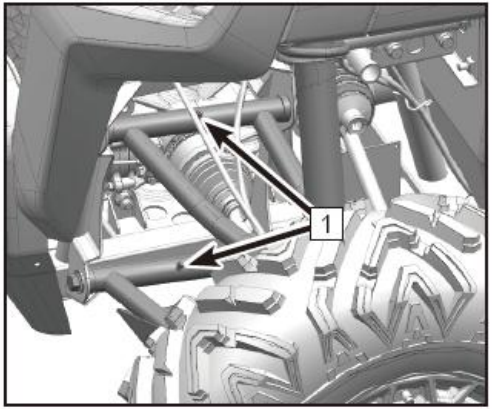

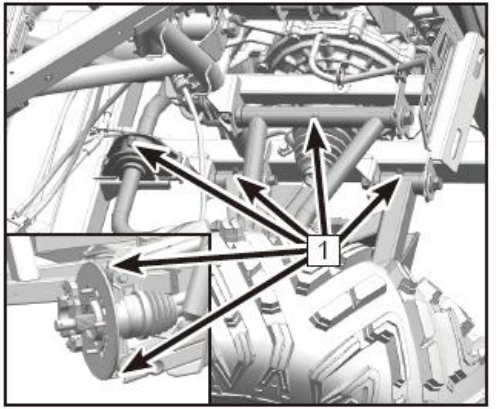

Priekinio ir galinio amortizatorių reguliavimas

Standartinis amortizatorius

Amortizatorius reguliuojamas pagal važiavimo poreikius. Taip pat reikia atsižvelgti į vairuotojo svorį, važiavimo stilių ir sąlygas.

PASTABA: Kad būtų patogiau reguliuoti galinį amortizatorių, nuimkite galines padangas.

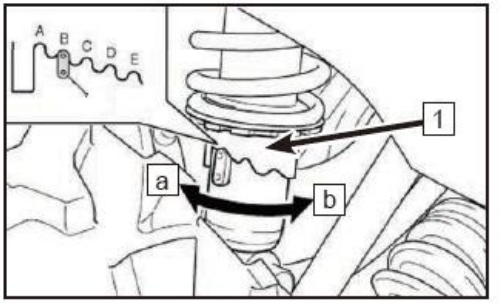

Kaip reguliuoti spyruoklės įtempimą:

Norėdami atlaisvinti spyruoklę, specialiu įrankiu [2] sukite mechanizmą [1] [a] kryptimi.
Norėdami įtempti spyruoklę, specialiu įrankiu [2] sukite mechanizmą [1] [b] kryptimi.

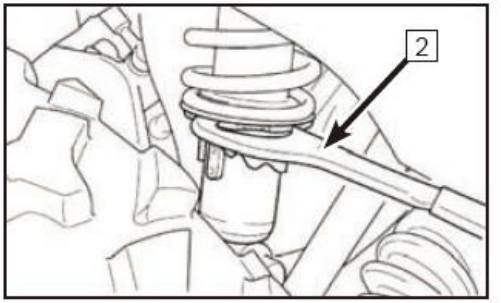

Standartinė įtempimo padėtis: B

A – Mažiausia (laisva)

E – Didžiausia (įtempta)

PASTABA:

Kairysis ir dešinysis amortizatoriai turi būti sureguliuoti identiškai.

Ratai

Padangų slėgis

Prieš važiuodami pamatuokite padangų slėgį:
Priekinės padangos: 25x8.00R12 6PR (68J): 12 psi (80 kPa)
Galinės padangos: 25x10.00R12 6PR (75J): 15 psi (100 kPa)

Protektoriaus gylis

Reguliariai tikrinkite protektoriaus gylį ir pakeiskite padangas, jeigu gylis yra mažesnis už mažiausią leistiną gylį:
Mažiausias protektoriaus gylis mažesnis nei A.

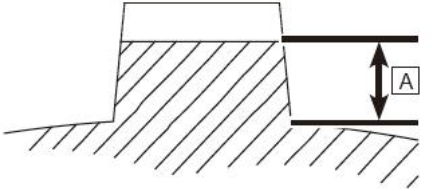

Mažiausias protektoriaus gylis (A): 3 mm

Ratų guoliai

- Keltuvu iškelkite transporto priemonę ir jos ratus ir pastatykite atramą.
- Stumdykite ratus ir bandykite pajausti, ar ratai nebūdingai kliba. Jei taip, kreipkitės į atstovybę.

Ratų nuėmimas

- Pastatykite transporto priemonę ant lygaus paviršiaus.
- Iškelkite jį keltuvu ir parūpinkite atramą.
- Įkiškite įrankį į ratlankio gaubte paliktą nišą [1]
- ir nuimkite ratlankio gaubtą [2].

PASTABA. Kad nepakenktumėte ratlankio lakui, pasirūpinkite, kad naudojamas įrankis būtų saugus.

- Išsukite penkias ratų veržles [3].
- Nuimkite ratlankį.

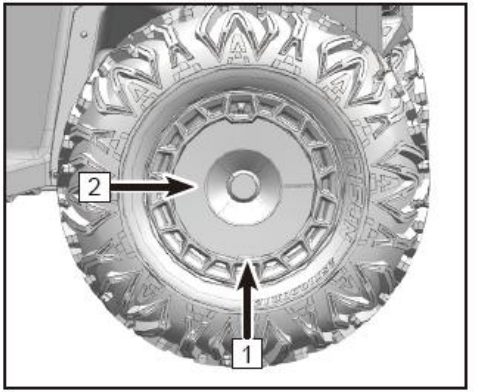

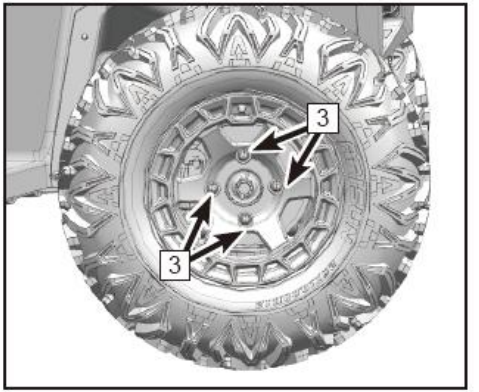

Montavimas

Tinkama kryptimi įstatykite ratlankį į jo laikiklį ir užveržkite ratų veržles.

Užveržkite veržles reikiamu sukimo momentu.

Rato veržlių sukimo momentas: (70 N•m ~ 80 N•m)

Patraukite transporto priemonę laikančią įrangą ir nuleiskite ją ant žemės.

Elektros sistema

Saugiklių dėžutė

Saugiklių dėžutė [1] įrengta po priekiniu gaubtu. Jeigu išdega saugiklis, išjunkite pagrindinį jungiklį ir įrenkite naują nurodyto stiprio saugiklį. Įjunkite maitinimą. Jeigu saugiklis vėl išdega, kreipkitės į atstovybę.

Elektroninės relės palengvina daugelio transporto priemonės sistemų darbą. Šios relės taip pat įrengtos saugiklių dėžutėje. Dėl diagnostikos ar keitimo kreipkitės į atstovybę.

⚠ ĮSPĖJIMAS
Kad neįvyktų netyčinis trumpasis jungimas, tikrindami ar keisdami saugiklius išjunkite transporto priemonės maitinimą. Naudokite tik nurodytos kategorijos saugiklį. Nenaudokite vietoj gero saugiklio kitos laidžios medžiagos. Naudojant netinkamus saugiklius galima pažeisti elektros sistemą ir sukelti gaisrą.

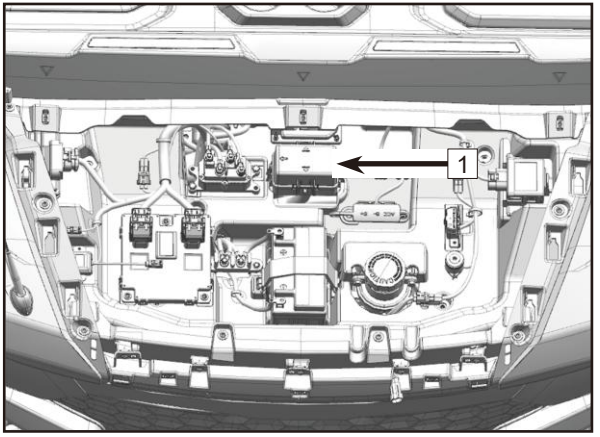

1 pav.

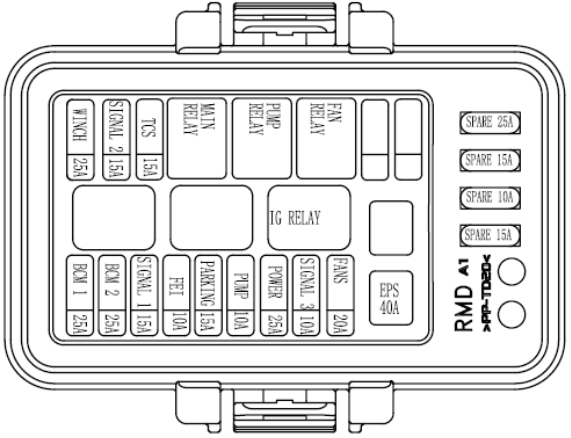

2 pav. (ABS)

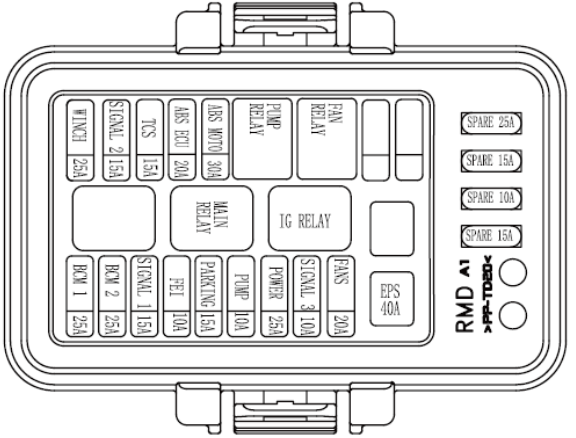

Priekinių žibintų reguliavimas

Priekinių žibintų reguliavimas:

Tolimųjų šviesų reguliavimo mechanizmu (1) reguliuokite tolimųjų šviesų kryptį vertikalėje.

Artimųjų šviesų reguliavimo mechanizmu (2) reguliuokite artimųjų šviesų kryptį horizontalėje

⚠ ĮSPĖJIMAS
Rekomenduojame, kad jums žibintus sureguliuotų atstovybės meistrai. Netinkamai sureguliavus žibintus įmanoma pakliūti į avariją ir sunkiai susižeisti ar žūti.

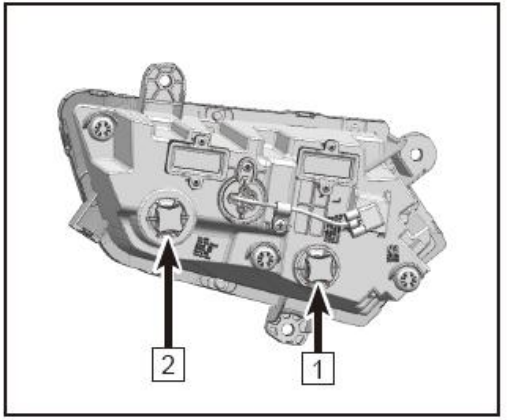

Žibintų keitimas

Priekiniai ir galiniai žibintai yra LED žibintai. Sugedus LED lemputėms kreipkitės į atstovybę dėl žibintų keitimo.

Saugos diržai

Transporto priemonėje rasite trijų taškų saugos diržus, kurie skirti apsaugoti vairuotoją ir keleivius susidūrimo metu ar apvirtus. Diržai sulaiko važiuojančius kabinos viduje. Prieš važiuodami nepamirškite tinkamai prisisegti saugos diržo.

⚠ ĮSPĖJIMAS
Išgriuvus iš važiuojančio automobilio yra didelė tikimybė sunkiai susižeisti ar net žūti. Nevažiuokite neužsisegę saugos diržų.

Kaip užsisegti saugos diržą

- Norėdami prisisegti trijų taškų saugos diržą, traukite sagtį [1] per savo krūtinę, kad diržas ją apjuostų, link prie pasostės įrengto užrakto. Saugos diržas turi laikytis patogiai prigludęs ties klubais ir krūtine. Diržas turi būti nepersisukęs ir be kitų deformacijų.
- Įstatykite sagtį [1] į užraktą [2]. Turi pasigirsti spragtelėjimas.
- Šiek tiek patraukite saugos diržą ir susireguliuokite pagal poreikį, o tada jį atleiskite.
- Norėdami atsisegti saugos diržą, paspauskite raudoną užrakto mygtuką.

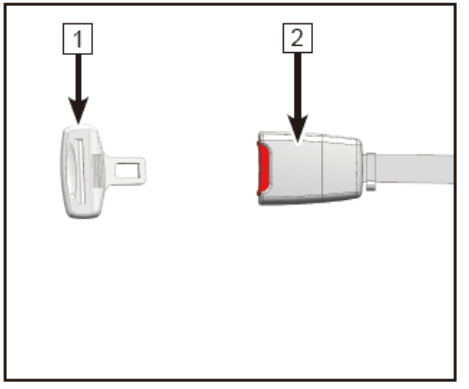

Kaskart prieš važiuodami patikrinkite, ar saugos diržai tvarkingi.

1. Įkiškite sagtį į užraktą. Turi pasigirsti spragtelėjimas. Šis garsas reiškia, kad prisisegėte diržą. Sagtis turi sklandžiai įsistatyti į užraktą.

2. Paspauskite raudoną užrakto mygtuką, kad sagtis atsilaisvintų. Sagtis turi atsisegti sklandžiai.

3. Ištraukite visą diržo juostą ir apžiūrėkite, ar ji neįpjauta, nenusidėvėjusi ar vietomis nesustandėjusi. Pastebėję diržų gedimus, kreipkitės į atstovybę dėl jų apžiūros ar keitimo.

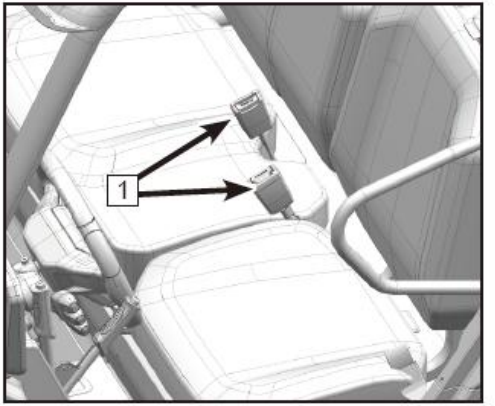

Saugos diržų priežiūra

Nuvalykite nuo diržų purvą ir nešvarumus, nuplaukite visą diržo juostą muilinu vandeniu ir palikite džiūti. Nevalykite diržo balikliu ar agresyviais plovikliais.

Vandeniu reguliariai plaukite užraktą [1] ir sutraukimo ritės korpusą [2].
Palikite džiūti ir prieš važiuodami patikrinkite, ar diržai veikia tvarkingai.

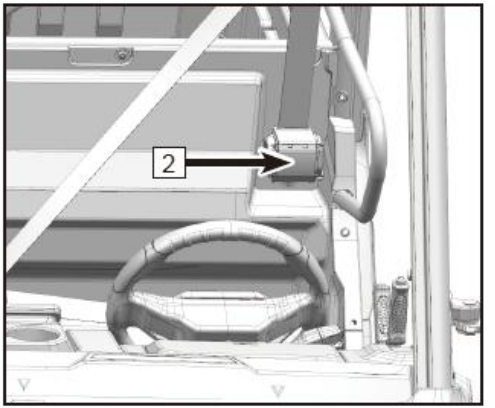

Valymas ir sandėliavimas

Tr. priemonės plovimas

Palaikydami savo automobilio švarą ne tik puoselėsite jo išvaizdą, bet ir pailginsite atitinkamų dalių tarnavimo laiką. Neskaitant kelių specialių priemonių, jį galima valyti taip pat kaip paprastą automobilį:

- Geriausias ir saugiausias būdas plauti transporto priemonė – sodo žarna ir kibiras muilino vandens (muiltas turi būti švelnus). Agresyvūs plovikliai kenkia guminėms dalims.
- Naudokite profesionaliam naudojimui skirtą plovimo pirštinę. Pradėkite plauti nuo viršaus ir baikite ties apačia.
- Ypač svarbu laiku ir kruopščiai nuvalyti aušinimo sistemos radiatorių ir pusašio guolius.
- Dažnai praskalaukite vandeniu ir nusausinkite šluoste „chamois“ vandens lašams surinkti.
- Iškart po plovimo sutepkite visus sukimosi taškus.

„CFMOTO“ nepataria naudoti slėginių plautuvų, nes suspaustas vanduo gali pramušti sandariklius ir pažeisti lipdukus. Jeigu plaunate tokie įranga, būkite atsargūs ir žiūrėkite, kad vanduo nepažeistų lipdukų, ratų guolių, transmisijos riebokšlių, kėbulo plokščių, stabdžių, įspėjamųjų lipdukų, oro filtro padavimo ir elektros sistemų ir kt. Vanduo negali patekti į oro filtrą ar CVT korpusą. Jeigu pažeidžiate saugos lipdukus, prašykite atstovybės suteikti naujus lipdukus.

Vaškavimas

Šį automobilį galima vaškuoti bet kokiu neabrazyviniu automobilių vašku. Nenaudokite šiurkščių valiklių, nes jie gali subraižyti automobilio paviršių.

⚠ATSARGIAI
Tam tikri produktai, tarp kurių būtų ir repelentai bei kitos cheminės medžiagos, gadina plastiko paviršius. Būkite itin atsargūs naudodami šias priemones šalia plastiko paviršių.

Remontas

Prieš palikdami transporto priemonę sandėliuoti, atlikite reikiamus remonto darbus, kad kitą kartą nusprendus ja naudotis, ji nebūtų apgedusi.

Padangų apžiūra

Apžiūrėkite protektorius ir bendrą padangų būklę. Pripūskite padangas iki nurodyto slėgio.

Skysčių lygio patikra

Patikrinkite šių dalių skysčio lygį ir pagal poreikį papildykite:

- Priekinės pavaros korpusas
- Galinės pavaros korpusas
- Galinis reduktorius
- Stabdžių skystį (reikia keisti kas dvejus metus arba pastebėjus jo patamsėjimą arba užterštumą)
- Aušinimo skystį (reikia keisti kas dvejus metus arba pastebėjus jo užterštumą)

Akumuliatoriaus sandėliavimas

- Išimkite akumuliatorių iš automobilio. Prieš sandėliuodami, jį pilnai įkraukite. Sandėliuokite akumuliatorių saugiai nuo šalčio, kuris gali jį apgadinti.

Sutepkite

Apžiūrėkite visus laidus ir sutepkite juos laidų tepalu pagal gaminio etiketės nurodymus. Sutepkite sukimosi taškus tepalu visiems metų laikams.

Sandėliavimo vieta ir priedanga

Pastatykite po apačia atramas, kad padangos laikytųsi iškeltos 30~40mm nuo žemės. Sandėliavimo vieta turi būti gerai vėdinama, o automobilis turi stovėti uždengtas tam skirtu uždangalu.

PASTABA:

Nenaudokite plastikinių ar dengtų uždangalų. Jie nepraleidžia vėdinimo ir susidaro kondensatas, o tai skatina koroziją ir oksidaciją.

Tr. priemonės gabenimas

Automobilio gabenimui vadovaukitės šia tvarka:

- Išjunkite variklį ir ištraukite raktelį, kad gabenant automobilį jo nepamestumėte.
- Aukštos įtampos akumuliatorius turi būti tvirtai ir tinkamai įstatytas.
- Sėdynės turi būti tvirtai ir tinkamai įstatytos.
- Įjunkite elektroninį pavarų perjungiklį į neutralų bėgį, įjunkite rankinį stabdį ir užblokuokite galinius ir priekinius ratus, kad transporto priemonė nejudėtų.

⚠ ĮSPĖJIMAS
Negabenkite transporto priemonės su įjungtu stovėjimo bėgiu. Taip sugadinsite elektros pavaros

- Pritvirtinkite transporto priemonės kėbulą iš priekio ir iš galo prie gabenančio transporto, kad kad ji nejudėtų ir nesipurtytų.

Gedimų diagnostika

Šiame skyriuje pateikiama pagalbinė informacija statistiniam naudotojui apie dalykus, galinčius kelti sunkumų. Gedimų diagnostikai atlikti gali prireikti patyrusio meistro. Jeigu sprendimo nepavyksta rasti patiems, susisiekite su atstovybe.

DAŽNIAUSIOS PROBLEMOS IR JŲ PRIEŽASTYS

Problema	Sprendimas
MCU gedimas	Naudotojams nepatariama patiems taisyti gedimo, o kreiptis į įgaliotąjį „CFMOTO“ aptarnavimo centrą.
MCU perkaitimas	Sustabdžius transporto priemonę ir jai atvėsus, apžiūrėkite, ar akumuliatoriaus gedimas vis dar pasireiškia ir kreipkitės į įgaliotąjį „CFMOTO“ aptarnavimo
El. variklio gedimas	Naudotojams nepatariama patiems taisyti gedimo, o kreiptis į įgaliotąjį „CFMOTO“ aptarnavimo centrą.
Variklio perkaitimas	Sustabdžius transporto priemonę ir jai atvėsus, apžiūrėkite, ar akumuliatoriaus gedimas vis dar pasireiškia ir kreipkitės į įgaliotąjį „CFMOTO“ aptarnavimo
Aukštos įtampos akumuliatoriaus gedimas	Naudotojams nepatariama patiems taisyti gedimo, o kreiptis į įgaliotąjį „CFMOTO“ aptarnavimo centrą.
Kaista akumuliatorius	Naudotojams nepatariama patiems taisyti gedimo, o kreiptis į įgaliotąjį „CFMOTO“ aptarnavimo centrą.
Įkrovimo klaida	Naudotojams nepatariama patiems taisyti gedimo, o kreiptis į įgaliotąjį „CFMOTO“ aptarnavimo centrą.

Pirmiau išvardytos dažniausiai pasireiškiančios tokių elektrinių transporto priemonių problemos. Jeigu jūsų transporto priemonei pasireiškia šie gedimai, kreipkitės į įgaliotąją „CFMOTO“ atstovybę dėl būtinosios apžiūros ir remonto.

⚠PAVOJUS
Nemėginkite sutvarkyti gedimų patys. Taip lengva sukelti pavojų saugai ir nelaimingus atsitikimus. Jeigu tvarkote gedimus patys, atsakote ir už visas pasekmes.

EFI gedimo lemputė

Kai aptinkama maitinimo sistemos problema, užsidega gedimo lemputė (MIL). Užsidegus šiai lemputei, kreipkitės į atstovybę. Kai viskas veikia tvarkingai, EFI lemputė nedega.

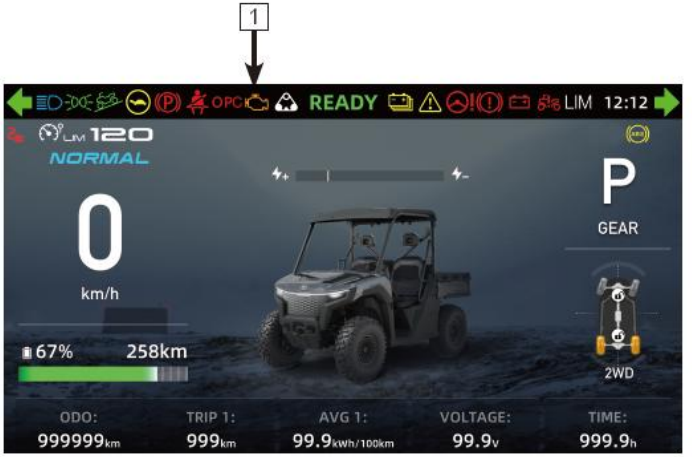

1	Traukos kontrolės (EFI) lemputė

EPS gedimo lemputė

Elektroninio vairo stiprintuvo sistemoje įdiegta savidiagnozės funkcija – aptikus gedimą užsidega gedimo lemputė (MIL). Užsidegus šiai lemputei, kreipkitės į atstovybę. Įprastu darbo režimu, EPS lemputė užsidega įjungus degimą, nors pats EPS ir neveikia. Užvedus variklį, EPS lemputė užgęsta ir EPS stiprintuvas įsijungia.

Monitoriuje rodomi gedimo kodai. Užsirašykite gedimo informaciją ir kodą. Atstovybėje meistrai turi įrankius, reikalingus nustatyti, remontuoti ir sutvarkyti šių kodų gedimus.

1 EPS lemputė

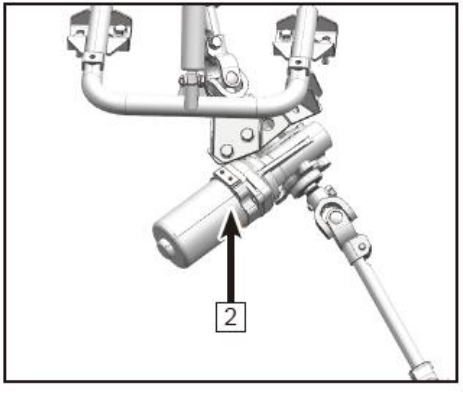

2 EPS sąranka

EPS gedimų diagnostika ir sprendimas

Sistema nepadeda sukti vairo	1. Nesuveikę ar nesuvesti laidų kontaktai 2. Išdegęs saugiklis 3. Pažeista relė 4. Pažeistas valdiklis, motoras arba jutiklis	1. Patikrinkite, ar iki galo įkištos laidų jungtys ir kontaktai 2. Pakeiskite saugiklį (40A) 3. Kreipkitės į atstovybę. 4. Kreipkitės į atstovybę.
Netolygus veikimas sukant į kairę ir į dešinę	1. Išvesties įtampos medianos nuokrypis 2. Pažeistas valdiklis, motoras arba jutiklis	1. Kreipkitės į atstovybę. 2. Kreipkitės į atstovybę.
Kai stiprintuvas veikia, vairas svyruoja į abi puses	1. Motoras sumontuotas atbulomis 2. Pažeistas valdiklis arba jutiklis	1. Kreipkitės į atstovybę. 2. Kreipkitės į atstovybę.
Sunkiai sukasi vairas	1. Nepakanka akumuliatoriaus įkrovos 2. Nepakankamas priekinių padangų slėgis. 3. Pažeistas motoras (mažai galios)	1. Įkraukite akumuliatorių 2. Pripūskite padangas 3. Kreipkitės į atstovybę.
Girdėti triukšmas	1. Pažeistas motoras 2. Per didelis vairo veleno ar mechanizmo tarpas 3. Vairo velenas ar mechanizmas ne iki galo pritvirtintas	1. Kreipkitės į atstovybę. 2. Kreipkitės į atstovybę. 3. Kreipkitės į atstovybę.

Deklaracija

Triukšmo poveikio vairuotojui deklaracija

Žemiau pasirašiusysis: direktorius Lai Minjie.

Gamintojo bendrovės pavadinimas ir adresas:

ZHEJIANG CFMOTO POWER CO., LTD.

No.116, Wuzhou Road, Yuhang Economic Development Zone, Hangzhou, 311100

Zhejiang Province, Kinijos LR

Markė (gamintojo prekybinis pavadinimas): „CFMOTO“

Tipas	Variantas (-ai)	Versija (-os)	Komercinis pavadinimas (-ai) (jeigu yra)	Pirminė, antrinė tr priemonės kategorijos ir greičio indeksas:	Triukšmo poveikio vairuotojui rezultatas (riba: 86dB(A))
CF200DUTR	CF200DUTR	A	UFORCE U6 EV	T1a	81,4dB
		B		T1b	85,8dB

2-as bandymo metodas pagal reglamento (ES) 1322/2014 XIII-o priedo 3 skyrių.

Tipas	Variantas (-ai)	Versija (-os)	Komercinis pavadinimas (-ai) (jeigu yra)	Pirminė, antrinė tr priemonės kategorijos ir greičio indeksas:	Triukšmo poveikio vairuotojui rezultatas (riba: 86dB(A))
CF200DUTR	CF200DUTR	C	UFORCE U6 EV	T1b	90,0dB

1-as bandymo metodas pagal reglamento (ES) 1322/2014 XIII-o priedo 3 skyrių.

Virpesių lygio deklaracija

Vairuotojo svoris		a_{ws} m/s^2	CF200DUTR	Reikalavimas
59kg±1kg	T1	1-as bandymas	0.39	1 ir 2 bandymų nuokrypis <10% bei aritmetinis vidurkis, aws<1,25m/s2 $_{ws}$
	T2	2-as bandymas	1.39	
	A	Aritmetinis vidurkis	1.38	
98kg±5kg	T1	1-as bandymas	1.31	1 ir 2 bandymų nuokrypis <10% bei aritmetinis vidurkis, aws<1,25m/s2 $_{ws}$
	T2	2-as bandymas	1.30	
	A	Aritmetinis vidurkis	1.31	

aws: sėdynės svertinio vibracinio pagreičio kvadratinio vidurkio vertė, išmatuota atliekant standartinį bandymą kelyje

Bandymai atlikti pagal Reglamento (ES) Nr. 1322/2014 XIV priedo reikalavimus.

7DHV-380101-1001-12 EU255

ZHEJIANG CFMOTO POWER CO., LTD.

GAMINTOJAS:

Add:NO.116,Wuzhou Road, Yuhang Economic Development Zone,Hangzhou 311100,Zhejiang Province,Kinija

Tel. 86-571-86258863 Faksas:+86-571-89265788

El. paštas: service@cfmoto.com.cn http://global.cfmoto.com