CFORCE 1000 MV

Naudotojo vadovas

Keturračio vairuotojai turi turėti eksploatavimo vietoje galiojantį vairuotojo pažymėjimą.

Jame pateikiama svarbi informacija apie saugą

ATIDŽIAI PERSKAITYKITE ŠĮ VADOVĄ

TURINYS

Įžanga 1
Sveikinimo žodis 1
Įspėjamieji žodžiai 2
Tr. priemonės identifikavimo numeriai/rakteliai 6
Specifikacijos 7
Veikimo sauga 13
Bendrosios išankstinės saugos priemonės 13
Amžiaus apribojimai 13
Susipažinkite su keturračiu 13
Galimos modifikacijos 14
Venkite degalų gaisro ir kitų pavojų 15
Pasiruošimas saugiam važiavimui 17
Įspėjimai dėl pavojingo vairavimo 17
Saugaus važiavimo priemonės 37
Saugos lipdukai ir jų vietos 40
Ypatybės bei valdymas 43
Valdikliai kairės rankos pusėje 43
Stovėjimo stabdys 49

Valdikliai dešinės rankos pusėje 50

Koja valdomas stabdys 53
Koja valdomo stabdžio skysčio bako lygio patikrinimas 54
Transmisijos bėgių svirtis 55
Degalų bakas 57
CVT pavara 58
Kaip išvengti CVT pavaros diržo ir dalių gedimo 59
Transporto priemonės funkcijos 61
Gervė 63
Daugiafunkcis ekranas (1) 76
Įsijungimas ir automatinė patikra 76
Lemputės ir funkcija 77
Monitoriaus meniu 83
Tr. priemonės informacija 84
Skambučiai / adresatai 86
Muzika 87
Susiejimas su telefonu 88
Bendrieji nustatymai 89
Daugiafunkcis ekranas (2) 100
Įsijungimas ir patikra 100
Įspėjamosios lemputės 101
Monitoriaus meniu 108

Keturračio valdymas 121
Prasivažinėjimas 121
Stabdžiai prasivažinėjimo laikotarpiu 121
Patikra prieš važiuojant 123
Akceleratorius 125
Stabdys 125
Variklio užvedimas 126
Bėgių perjungimas 127
Bėgių svirties valdymas 129
Krovinių vežimas ir vilkimas 132
Važiavimo sauga 135
Techninė priežiūra 152
Neįprasto naudojimo apibrėžtis 152
Būklės apžiūros prieš važiuojant punktai 154
Prasivažinėjimo priežiūros punktai 156
Planinės priežiūros tvarkaraštis 158
Priekinis gaubtas (priekinis radiatoriaus apsaugas) 165
Galinis gaubtas 166
Oro filtro kairysis gaubtas / oro filtro dešinysis gaubtas 167
Priekinis vidaus sparnas 167

Techninė priežiūra 168

Variklio alyva 168
Transmisijos alyva 171
Priekinės ir galinės pavaros korpuso alyva 175
Aušinimo sistema 177
Pusašio guolio gumos 181
Uždegimo žvakės 181
Oro filtras 184
Kibirkščių gaudyklė 186
Stabdžių sistema 188
Koja valdomo stabdžių pedalo aukščio reguliavimas 192
Laidų patikra ir sutepimas 193
Ratas ir padanga 194
Akumuliatorius 199
Saugiklio ir relės keitimas 200
Pakabos reguliavimas (1 padėtis) 203
Pakabos reguliavimas (2 padėtis) 204
EVAP sistema (garų emisijos kontrolės sistema) 208
Valymas ir sandėliavimo sąlygos 209
Tr. priemonės gabenimas 214
Gedimų diagnostika 215

EPS gedimo lemputė 220
Deklaracija 222
Triukšmo poveikio vairuotojams deklaracija 222
Virpesių lygio deklaracija 223
Programėlė „CFMOTO RIDE“ / Telematikos dėžė 224

ĮŽANGA

Įžanga

Sveikinimo žodis

Dėkojame, kad įsigijote gamintojo „CFMOTO“ transporto priemonę ir sveikiname prisijungus į pasaulinę „CFMOTO“ bendruomenę. Apsilankykite mūsų interneto svetainėje www.cfmoto.com ir sekite naujausias naujienas, pamatykite informaciją apie naujus gaminius bei būsimus renginius pirmi ir dar daugiau.

„CFMOTO“ – tai tarptautinė bendrovė, kuri specializuojasi visureigių, darbinių transporto priemonių, didelio darbinio tūrio motociklų projektavime, gamyboje ir rinkodaroje. 1989 m. įkurta bendrovė fokusuojasi ties nepriklausomo prekės ženklo vystymu ir mokslo inovacijomis. „CFMOTO“ produktai šiandien platinami bendradarbiaujant su daugiau nei 2 000 partnerių daugiau nei 100 pasaulio šalių. „CFMOTO“ braunasi tarp pažangiausių bekelės sporto vardų ir siekia pristatyti šios srities prekiautojams bei mėgėjams aukščiausios kokybės gaminius.

Kad važiavimas tr. priemone būtų saugus ir malonus, prašome perskaityti ir vadovautis šiame naudotojo vadove pateikiamais nurodymais. Šiame vadove duodami nurodymai, kaip atlikti smulkios apimties techninę priežiūrą. Didesnės apimties remonto darbai aprašomi „CFMOTO“ serviso knygelėje. Jūsų įsigytą tr. priemonę geriausiai išmano „CFMOTO“ prekybos atstovybės darbuotojai, kuriems rūpi klientų pasitenkinimas. Todėl iškilus remonto klausimams, nedvejodami apsilankykite prekybos atstovybėje tiek garantiniu laikotarpiu, tiek jam pasibaigus.

Šiame vadove pateikiama naujausia jo leidimo metu turima produkto informacija ir jame gali būti informacijos, kuri neaktuali jūsų geografiniam rinkos segmentui. Šiame vadove pateikiami nurodymai nėra teisiškai įpareigojantys. „CFMOTO“ pasilieka teisę be išankstinio pranešimo ir be jokio paaiškinimo keisti arba pašalinti techninę instrukciją, aptarnavimo instrukciją, techninės priežiūros instrukciją, kainas, spalvas, formas, medžiagas, dizainą, konfigūracijas ir panašų turinį. Dėl nuolat vykstančio produktų tobulinimo ir gerinamos dalių kokybės, šiame vadove pateikiama informacija gali šiek tiek nesutapti su tikrovėje turima transporto priemone. „CFMOTO“ neprisiima atsakomybės už praleistą, netikslią informaciją, spaudos, brėžinių ir instrukcijos klaidas bei su pristatymo būdu susijusias klaidas. Bet koks paveikslėlių, aprašymų ir (ar) procedūrų aprašymų pakartotinis naudojimas (visa apimtimi ar dalimis) be raštiško autorių teisių turėtojo sutikimo yra draudžiamas.

Vadove pateikiama informacija aprašo šiuos keturračių modelius: CF1000ATR-3,

ĮŽANGA

Įspėjamieji žodžiai

Įspėjamieji žodžiai atkreipia dėmesį į saugos pranešimus, žalos turtu pranešimus ir nurodo kilusio pavojaus sunkumą. Įprasti šiame vadove naudojami įspėjamieji žodžiai yra PAVOJUS, ĮSPĖJIMAS, ATSARGIAI, PASTABA.

Šie įspėjamieji žodžiai ir simboliai vartojami šiame vadove bei naudojami ant jūsų tr. priemonės. Šie simboliai reiškia, kad kalbama apie jūsų kaip vairuotojo saugumą. Prieš skaitydami vadovą, susipažinkite su simbolių reikšmėmis:

⚠ PAVOJUS

Šis saugos pranešimas ir simbolis reiškia galimą pavojų, dėl kurio galima sunkiai susižeisti ar net žūti.

⚠ ĮSPĖJIMAS

Šis saugos pranešimas ir simbolis reiškia galimą pavojų, dėl kurio galima vidutiniškai susižeisti pačiam ir (arba) apgadinti tr. priemonę.

⚠ PERSPĖJIMAS

Šis saugos pranešimas (be simbolio) reiškia situaciją, kurios metu galima apgadinti tr. priemonę.

PASTABA

Šis pranešimas reiškia svarbią informaciją arba nurodymus.

⚠ĮSPĖJIMAS II TIPO VISUREIGĖMS TR. PRIEMONĖMS

(Vienvietė tr. priemonė)

Naudojantis keturračiu ne pagal naudojimo paskirtį galima SUNKIAI SUSIŽEISTI ar ŽŪTI

VAIRUODAMI VISADA DĖVĖKITE TINKAMĄ ŠALMĄ IR APSAUGINĘ ĮRANGĄ

NEVEŽKITE KELEIVIŲ

NEVAŽIUOKITE APSVAIGĘ NUO ALKOHOLIO AR KVAIŠALŲ

ĮŽANGA
ĮSPĖJIMAS

Naudojantis keturračiu ne pagal naudojimo paskirtį galima SUNKIAI SUSIŽEISTI ar ŽŪTI

Nevažiuokite:

- Jei nesate perskaitę naudotojo vadovo ir greitojo paleidimo taisyklių.
- Draudžiama vairuoti APSVAIGUS nuo ALKOHOLIO arba KVAIŠALŲ arba svaigintis jais vairuojant.
- Draudžiama važiuoti naudojant „CFMOTO“ nepatvirtintus priedus.

VISADA:

- Laikykite rankas ir kojas ant keturračio.
- Atbuline eiga važiuokite lėčiau, nedarykite staigių posūkių ir staigiai nestabdykite.
- Būkite budrūs dėl šakų ir kitų pavojingų objektų, galinčių patekti į keturratį.

Turėkite naudotojo vadovą šalia ir skaitykite, vadovaukitės visais NURODYMAIS ir paisykite ĮSPĖJIMŲ. Jeigu praradote naudotojo vadovą, kreipkitės į „CFMOTO“ atstovybę dėl naujos kopijos.

ĮŽANGA

PERSKAITYKITE NAUDOTOJO VADOVĄ IR PAISYKITE VISŲ NURODYMŲ BEI ĮSPĖJIMŲ

⚠ ĮSPĖJIMAS
Susipažinkite ir laikykitės visų šiame vadove ir ant gaminio lapelių pateiktų instrukcijų ir saugos priemonių. To nedarant galima sunkiai susižeisti ar net žūti.

⚠ ĮSPĖJIMAS
Išmetamosiose šio yra anglies monoksido, kurio įkvėpus galima apsvaigti, netekti sąmonės ar net žūti. Neužvedinėkite transporto priemonės prastai vėdinamose vietose.

⚠ ĮSPĖJIMAS
Variklio dėžės dangtis, stabdžių diskas ir duslintuvas po ilgo naudojimo lengvai įkaista. Stenkitės nenusideginti nuo šių dalių.

ĮVADAS

Tr. priemonės identifikavimo numeris / rakteliai

Įrašykite savo transporto priemonės identifikacinius numerius į žemiau pateiktus laukelius. Ištraukite atsarginį raktelį ir padėkite jį saugioje vietoje. Rakto kopiją galima pasidaryti tik turint tvarkingą raktą.

Jeigu pametate abu raktus, reikia keisti visą užvedimo spynelę.

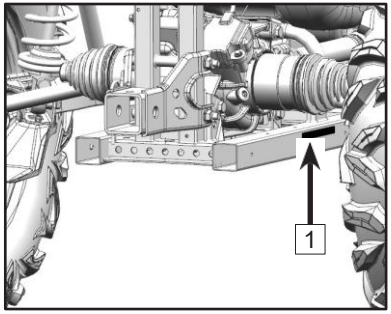

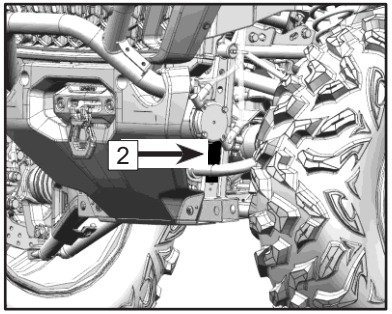

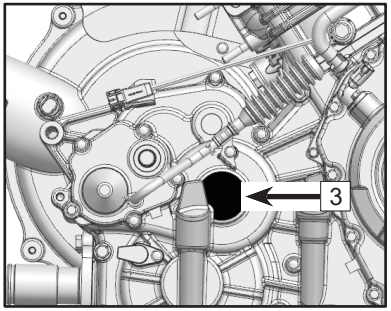

1 **Tr. priemonės identifikavimo numeris:**_____

2 **Tr. priemonės modelio numeris:**_____

3 **Variklio serijos numeris:**_____

ĮVADAS

Specifikacijos

Savybė	CFORCE 1000 MV
Bendras ilgis	2491 mm
Bendras plotis	1370 mm
Bendras aukštis	1525 mm
Važiuoklės bazė	1480 mm
Mažiausia prošvaisa	334 mm
Maž. posūkio spindulys	3800 mm
Masė be papildomo svorio	522 kg (su degalais ir aušinimo skysčiu)
Priekinės dėžės apkrova	20 kg
Galinės dėžės apkrova	90 kg (galinė dėžė + vertikali vilkimo apkrova)
Vilkimo rekomendacijos	195 kg
Priekabos ir krovinio svoris	700 kg
Variklio tipas	Dvigubo cilindro 8 vožtuvų skysčiu aušinamas keturtaktis SOHC
Variklio modelis	2V91Y-F

ĮVADAS

Savybė	CFORCE 1000 MV
Skersmuo x stūmimas	91 mm x 74 mm
Darbinis tūris	962.6cc
Suspaudimo laipsnis	10.8:1
Užvedimo sistema	Elektrinis starteris
Tepimo sistema	Slėginis / purslinis tepimas
Variklio aušinimo skystis Tipas Tūris Maišymo santykis:	„CFMOTO“ skystyje naudoja organinių rūgščių technologiją (3,7 l) 50 % aušinimo skystis / 50 % distiliuotas vanduo
Variklio alyva: Tipas Alyvos keitimas su filtru	 SAE 15W-40 /SAE 10W-40 /SAE 5W-40 2,4 l
Transmisijos alyva: Tipas Alyvos keitimas su filtru	 75W-90 GL-5 0,6 l

ĮVADAS

Savybė	CFORCE 1000 MV
Galinės pavaros korpuso alyvos tipas Tūris Alyvos keitimas	 SAE 80W-90 GL-5 0,4 l 0,4 l
Priekinės pavaros korpuso alyvos tipas Tūris Alyvos keitimas	 SAE 80W-90 GL-5 0,25 l 0,25 l
Oro filtras	Popierinis filtras su putų priešfiltriu
Degalų talpa Degalų matuoklio užsidegimo kiekis	 E5/E10 ar didesnio oktaninio skaičiaus bešviniai degalai 26 l 2,8 l

ĮVADAS

Savybė			CFORCE 1000 MV
Uždegimo žvakė: Tipas Uždegimo žvakės tarpas			CR8EK / NGK 0,65 mm ~ 0,75 mm
Transmisija	Transmisija		CVT+Pavarų dėžė
	Bėgių perjungimo tvarka		Rankiniu būdu / L-H-N-R-P
	CVT santykis		0,73 ~ 3,263
	Bėgių santykis	Žemas bėgis	6.58
		Aukštas bėgis	3.40
		Atbulinė pavara	5.81
Rėmas			Plieno vamzdis
Rato varžtų dizainas			4×110 mm
Padangų slėgis			1-a būsena: Priekinis ratas: 30X9.00-14 70 kPa Galinis ratas: 30X11.00-14 70 kPa 2-a būsena: Priekinis ratas: 30X10.00R14 70 kPa Galinis ratas: 30X10.00R14 70 kPa

ĮVADAS

Savybė	CFORCE 1000 MV
Stabdžių sistema: Galinių ratų stabdžiai / Priekinių ratų stabdžiai / Stovėjimo stabdys	Hidrauliniai stabdžiai Kombinaciniai stabdžiai / koja Rankinis valdymas Hidraulinis / mechaninis stovėjimo stabdys (ne visose rinkose)
Stabdžių skysčio tipas	DOT4
Pakaba: Priekinė pakaba: Galinė pakaba:	 Dviguba šakinė nepriklausoma Prikabinamoji svirtis
Amortizatorius: Priekinis ratas Galinis ratas	 Reguliuojamo aukščio Reguliuojamo aukščio
Pakabos eiga: Priekinė pakaba: Galinė pakaba:	 185 mm 236 mm
Elektros sistema: Degimas Krovimas Akumuliatorius	 Elektra A/C 650 Watt @ 5 000 RPM 12 Vdc / 30 Amp val.

ĮVADAS

Savybė	CFORCE 1000 MV
Žibintų sistema:	
Priekiniai žibintai,	LED
artimosios šviesos,	LED
tolimosios šviesos,	LED
priekiniai gabaritiniai	LED
Galiniai / stabdžių žibintai	

Vairuotojo sauga

Bendrosios išankstinės saugos priemonės

⚠ ĮSPĖJIMAS
Nereaguojant į šiame vadove aprašomus įspėjimus galima sunkiai susižeisti ar net žūti. Keturratis – ne žaislas, todėl juo važiuoti gali būti pavojinga. Jos valdymo specifika, palyginti su automobiliu ar motociklu, skiriasi. Juo važiuojant ir nesilaikant tinkamų saugos priemonių įmanoma staigiai susidurti arba apsiversti net ir atliekant įprastus manevrus kaip sukant ar apvažiuojant kliūtis. Perskaitykite šį naudotojo vadovą. Žinoti, ką reiškia kiekvienas įspėjimas, žinoti atsargumo priemones ir vairavimo specifiką.

Amžiaus apribojimai

Ši transporto priemonė skirta vairuoti tik SUAUGUSIEMS. Vairuotojas privalo turėti galiojantį vairuotojo pažymėjimą.

Susipažinkite su transporto priemone

Kaip šios transporto priemonės vairuotojas, jūs atsakote už savo ir kitų saugumą bei už aplinkos tausojimą. Perskaitykite naudotojo vadovą ir supraskite jo turinį, susipažinkite su skirtingais transporto priemonės naudojimo aspektais, tarp kurių yra ir saugus vairavimas.

Įrangos modifikacijos

Bendrovei „CFMOTO“ rūpi jos klientų ir visuomenės saugumas. Todėl tikrai patariame naudotojams nemodifikuoti transporto priemonės papildoma įranga, kuri padidintų jos greitį ar galią ar kitaip paveiktų jos ypatybes. Bet kokios originalios įrangos modifikacijas kelia ryškius saugos pavojus, galinčius padidinti kūno sužalojimų riziką. Transporto priemonės garantija baigia galiojusi be leidimo įrengus bet kokį priedą arba atlikus jos greitį ar galią didinančias modifikacijas.

⚠ ATSARGIAI

Tam tikrų priedų įrengimas gali pakeisti transporto priemonės eksploatacines savybes ir tai, kaip jis valdosi. Tokie priedai būtų vejos pjovimo įranga, stumdytuvai, stambiagabaritės padangos, purkštuvai, stambios dėžės, kėlimo įtaisai, priekabos ir kt. Naudokite tik naudoti patvirtintus priedus, susipažinkite su jų veikimu ir poveikiu transporto priemonės valdomumui.

Stenkitės neapsinuodyti anglies monoksidu

Šios transporto priemonės išmetamose dujose yra cheminių medžiagų, kurios žinomos kaip sukeliančios vėžį, apsigimimus ar kitaip kenkiančios reprodukcinei sveikatai. Visų variklių išmetamosiose dujose yra mirtino anglies monoksido. Įkvėpus šių dujų gali įsiskaudėti galva, prasidėti svaigimas, mieguistumas, pykinimas, painiava, o blogiausia – mirtis.

Anglies monoksidas yra bespalvės, bekvapės, beskonės dujos, kurių gali būti aplinkoje net jeigu nematote ar neužuodžiate jokių variklio išmetamųjų dujų. Anglies monoksido lygis gali sparčiai pasiekti gyvybei pavojingą koncentraciją, taip sukeldamas pavojų jūsų gyvybei. Gyvybei pavojinga anglies monoksido koncentracija uždaroje ar nevėdinamoje patalpoje gali užsilikti kelias valandas ar paras.
Kad mirtinai neapsinuodytumėte anglies monoksidu:

- Nelaikykite motociklo užvesto prastai vėdinamose ar dalinai uždarose patalpose.
- Nelaikykite transporto priemonės užvestos vietose, kur išmetamosios dujos gali patekti į statinio vidų pro duris ar langus.

Venkite degalų gaisro ir kitų pavojų.

Benzinas yra labai degus ir sprogus. Degalų garai gali sklisti į aplinką ir pasitaikiusi kibirkštis ar liepsna gali juos uždegti per kelis metrus nuo variklio. Kad taip neįvyktų:

- Laikykite benziną tik jam laikyti patvirtintoje taroje.
- Nepildykite benzino taros padėję ją į keturračio daiktadėžę arba ant paties keturračio. Statinė elektros iškrova gali uždegti benziną.
- Griežtai laikykitės nustatytos degalų pylimo tvarkos.
- Užveskite variklį ir važiuokite keturračiu tik jeigu degalų bako dangtelis yra tinkamai uždėtas. Benzinas yra nuodingas ir gali pakenkti sveikatai ar kelti pavojų gyvybei.
- Nesiurbkite benzino burna.
- Prarijus benziną, jam patekus į akis arba įkvėpus jo garų, būtina nedelsiant kreiptis į gydytoją.
- Jeigu apsitaškėte benzinu, nuplaukite drabužius muilinu vandeniu ir persirenkite.

Mažiausias degalų oktaninis skaičius ir saugos įspėjimai

Šiam keturračiui patariama naudoti mažiausiai E5/E10 oktaninio skaičiaus, „premium“ arba vidutinės kategorijos degalus (degaluose turi būti ne daugiau kaip 10 proc. etanolio). Geriausią važiavimą bet kokiomis sąlygomis užtikrina degalai be etanolio.

⚠ ĮSPĖJIMAS
Tam tikromis sąlygomis benzinas yra itin degus ir sprogus. Pilkite benziną palaukę, kol atvės variklis ir išmetimo sistema. Tvarkydami benziną būkite labai atidūs. Pilkite degalus tik su užgesintu varikliu, lauke arba gerai vėdinamoje vietoje. Keturračio daiktadėžėse nevežkite degalų plastikinėje taroje. Tarp krovinio vietos ir taros susidariusi statinė elektra gali sukelti kibirkštį. Nerūkykite ir nekelkite atvirų liepsnų ar kibirkščių degalų pylimo ar sandėliavimo vietoje ir netoli jos. Neperpildykite bako. Neužpildykite bako iki kaklelio. Jeigu apsitaškote benzinu drabužius ar odą, iš karto nusiplaukite vandeniu ir muilu ir persirenkite. Neužvedinėkite variklio ir nepalikite jo įjungto uždaroje erdvėje. Išmetamosios dujos yra nuodingos ir jų įkvėpus galima staigiai netekti sąmonės arba žūti. Šios transporto priemonės išmetamose dujose yra cheminių medžiagų, kurios žinomos kaip sukeliančios vėžį, apsigimimus ar kitaip kenkiančios reprodukcinei sveikatai. Keturračiu naudokitės tik lauke ir gerai vėdinamose vietose.

Sąlytis su įkaitusiomis dalimis
Veikiančios išmetimo sistema ir variklis įkaista. Nelieskite jų keturračio veikimo metu ir šiek tiek laiko po to, kad nenusidegintumėte.

Apžiūra po avarijos
Transporto priemonei apvirtus arba patekus į avariją, ją būtina pristatyti į įgaliotąją atstovybę apžiūrai dėl galimų pažeidimų. Po avarijos transporto priemonė gali būti nepastebimai, bet sunkiai apgadinta.

Pasiruošimas saugiam važiavimui

Įsigijus visureigę tr. priemonę, jūsų pardavėjas siūlė praktinius saugaus važiavimo apmokymus, apimančius visus saugaus važiavimo aspektus. Jums taip pat buvo įteikta popierinis leidinys, kuriame aprašomos saugaus vairavimo procedūros. Patariame šią informaciją reguliariai pasikartoti. Jeigu pirkote naudotą visureigę tr. priemonę ne iš prekybos atstovybės, galite teikti prašymą, kad jos darbuotojai jus apmokytų.

Susipažinkite su visais keturračio eksploatavimo vietoje galiojančiais įstatymais ir taisyklėmis. „CFMOTO“ labai rekomenduoja laikytis šiame vadove pateikto techninės priežiūros plano. Prevencinė techninės priežiūros programa parengta siekiant užtikrinti reguliarią svarbiausių keturračio dalių priežiūrą.

Įspėjimai dėl pavojingo vairavimo

Nesilaikant šiame naudotojo vadove pateiktų instrukcijų galima sunkiai susižeisti ar net žūti.

⚠ ĮSPĖJIMAS

Atidžiai perskaitykite šį vadovą bei saugos Ženklinimas vadovaukitės aprašyta keturračio naudojimo tvarka.

- Nevažiuokite visureige tr. priemone, jeigu nesate tam apmokyti. Išklausykite mokymus. Naujus naudotojus turi apmokyti sertifikuotas instruktorius. Susisiekite su artimiausia įgaliota atstovybe, kuri apie mokymus papasakos daugiau.
- Jaunesniems nei 16 metų asmenims vairuoti keturratį draudžiama.
- Neleiskite kitiems asmenims naudotis šiuo keturračiu, jeigu jie nėra perskaitę šio vadovo, gaminio lipdukų ir nėra išklausę aprobuotų saugos mokymų.

SAUGUS NAUDOJIMAS

- Draudžiama važiuoti keturračiu nedėvint tvirtai besilaikančio šalmo. Visada dėvėkite akių apsaugos priemones (akinius arba skydelį), pirštines, aulinius batus, marškinius ar švarką ilgomis rankovėmis ir kelnes ilgomis klešnėmis.
- Nenaudokite keturračio, jei esate apsvaigę nuo alkoholio ar kvaišalų.
- Nevažiuokite labai dideliu greičiu. Važiavimo greitį parinkite pagal reljefą, matomumą, aplinkos sąlygas ir savo patirtį.
- Nemėginkite važiuoti tik ant galinių ratų, šokinėti ar atlikti kitų kaskadinių triukų.
- Prieš kiekvieną naudojimo seansą apžiūrėkite keturratį siekdami įsitikinti jo tvarkingumu.
- Būtinai vadovaukitės techninės apžiūros tvarka ir šiame vadove sudarytu planiškumu.
- Važiuodami abi rankas laikykite suėmę vairakočius, o abi kojas atremtas į keturračio pakojas.
- Važiuodami reljefu, kuriame nesate patyrę vairuotojai, važiuokite atsargiai ir neskubėdami. Stebėkite reljefo pokyčius.
- Nevažiuokite per nelygiu, slidžiu ir puriu reljefu.
- Laikykitės šiame vadove aprašytos posūkio manevro tvarkos. Iš pradžių išsimėginkite posūkiuose mažu greičiu ir tik po to bandykite sukti važiuodami greičiau. Nedarykite posūkių važiuodami labai dideliu greičiu.
- Jeigu keturratis pakliuvo į avariją, būtinai aprodykite jį įgaliotosios atstovybės darbuotojams.
- Nevažiuokite šlaitais, kurie yra per statūs arba pačiam keturračiui įveikti, arba neatitinka jūsų įgūdžių. Iš pradžių prasivažinėkite mažesniais šlaitais.
- Važiuodami įkalnėmis visada laikykitės reikiamos važiavimo tvarkos:
  - Prieš važiuodami įkalnėn, būtinai pasidomėkite reljefu.
  - Nekilkite itin slidžiais ar puriais šlaitais. Perkelkite savo svorį priekinės ašies link.
  - Staiga stipriai neakceleruokite ir staigiai neperjunginėkite bėgių.
  - Nevažiuokite per keterą dideliu greičiu.

- Važiuodami nuokalne ir stabdydami joje laikykitės važiavimo tvarkos:
  - Prieš pradėdami leistis nuokalne pasidomėkite apie reljefą.
  - Perkelkite savo svorį galinės ašies link.
  - Nevažiuokite nuokalne dideliu greičiu.
  - Nesileiskite nuokalne tokiu kampu, kuriuo keturratis ženkliai linktų į vieną pusę.
  - Jei tik įmanoma, leiskitės tiesiai.
- Važiuodami išilgai šlaitu visada laikykitės reikiamos važiavimo tvarkos:
  - Venkite važiuoti itin slidžiais ar puriais šlaitais.
  - Perkelkite savo svorį link kalvos viršūnės.
  - Nemėginkite apsisukti važiuodami bet kuriuo šlaitu, jeigu nesate įvaldę (ant lygaus paviršiaus) šiame vadove aprašytos posūkio technikos.
  - Jei tik įmanoma, nevažiuokite išilgai stačiu šlaitu.
- Jeigu kylant įkalne užgeso variklis arba reikia apsisukti, vadovaukitės reikiama veiksmų tvarka:
  - Kad keturratis neužgestų, stenkitės įkalnėje palaikyti pastovų greitį.
  - Jeigu gęstate arba riedate atgal, vadovaukitės šiame vadove aprašyta specialia stabdymo tvarka.
  - Visada nulipkite į kalvos viršūnei artimesnę pusę. Jeigu paties keturračio priekis žiūri į įkalnę, nulipkite per bet kurią pusę.
  - Apsukite keturratį ir užlipkite ant jo atgal pagal šiame vadove aprašytą tvarką.
- Prieš įvažiuodami į jums naują teritoriją, būkite atidūs dėl galimų kliūčių. Nebandykite važinėti per stambias kliūtis kaip dideli akmenys ar nuvirtę medžiai. Laikykitės šiame vadove aprašytos važiavimo per kliūtis tvarkos.

SAUGUS NAUDOJIMAS

- Vairuokite saugiai, kad nepradėtumėte slidinėti. Važiuodami slidžiais paviršiais kaip ledas, važiuokite neskubėdami ir būkite itin atidūs, kad nepradėtumėte slidinėti ir neprarastumėte valdymo.
- Venkite važiuoti keturračiu per gilų ar sraunų vandenį. Jeigu tokiomis sąlygomis važiuoti būtina, važiuokite iš lėto, laikykite pusiausvyrą, venkite staigių judesių ir tolygiai bei lėtai judėkite į priekį. Nedarykite staigių posūkių ir sustojimų, palaikykite tolygų akceleravimą.
- Sušlapę stabdžiai gali pakenkti keturračio stabdumui. Išvažiavę iš vandens išbandykite stabdžių veikimą. Jeigu reikia, važiuodami keletą kartų švelniai juos nuspauskite, kad dėl trinties padžiūtų stabdžių trinkelės.
- Važiuodami atbuliniu bėgiu apsižiūrėkite, ar už jūsų nėra kliūčių ar žmonių. Jeigu atbulai važiuoti saugu, važiuokite lėtai ir nedarykite staigių posūkių.
- Naudokite tik šiam keturračiui priskirto dydžio ir tipo padangas ir stebėkite, ar laikosi reikiamas padangų slėgis.
- Nemodifikuokite keturračio su netinkamai įrengtais ar tiesiog netinkamais priedais.
- Neviršykite nustatytos leistinos keturračio apkrovos. Krovinį reikia tinkamai paskirstyti ir saugiai pritvirtinti. Veždami krovinius ar vilkdami priekabą, važiuokite lėčiau ir vadovaukitės šio vadovo nurodymais. Pasirūpinkite, kad stabdymo kelias būtų pakankamas.
- Nenaudojant keturračio, užvedimo raktelis turi būti ištrauktas, kad juo nepasinaudotų pašaliniai asmenys arba kad keturratis pradėti
- Dėžėse negalima vežti vaikų ar augintinių.
- Nelieskite judančių dalių kaip ratai, transmisija ir kt.

DAUGIAU INFORMACIJOS APIE SAVO VISUREIGĖS TR. PRIEMONĖS SAUGĄ GAUSITE IŠ PREKYBOS ATSTOVYBĖS.

SAUGUS NAUDOJIMAS

⚠ĮSPĖJIMAS

GALIMAS PAVOJUS:

Važiavimas visureige tr. priemone neišklausius apmokymų.

KAS GALI NUTIKTI:

Jeigu vairuotojas neišmano kaip tinkamai valdyti šį keturratį skirtingomis situacijomis ir važiuojant skirtingu reljefu, ženkliai išauga nelaimingo atsitikimo rizika.

KAIP IŠVENGTI ŠIO PAVOJAUS:

Pradedantieji ir nepatyrę vairuotojai turi išklausyti aprobuotus prekybos atstovybės siūlomus mokymus.

Vairuotojams derėtų reguliariai praktiškai išsibandyti mokymų metu įgytus įgūdžius ir šiame vadove aprašytą naudojimo tvarką..

⚠ĮSPĖJIMAS

GALIMAS PAVOJUS:

Amžiaus cenzo važiuoti šia visureige tr. priemone nesilaikymas.

KAS GALI NUTIKTI:

Jeigu jaunesnis nei jauniausio rekomenduojamo amžiaus vaikas naudojasi šiuo keturračiu, kyla didesnė rizika sunkiai susižaloti ar net žūti. Tačiau net jei vaikui ir leidžiama naudotis keturračiu dėl pakankamo amžiaus, tam vaikui gali stigti reikiamų įgūdžių vairuoti šį keturratį bei važiuojant priimti teisingus sprendimus, todėl rizika susižeisti ir patekti į nelaimingą atsitikimą išlieka.

KAIP IŠVENGTI ŠIO PAVOJAUS:

Važiuoti keturračiu draudžiama jaunesniems nei 16 m. asmenims.

⚠ĮSPĖJIMAS

GALIMAS PAVOJUS:

Keleivio vežimas keturračiu, nepritaikytu vežti keleivius.

KAS GALI NUTIKTI:

Keturračiu vežamas keleivis gali netikėtai būti nusviestas nuo keturračio arba paliesti judančias dalis. Abiem šiais atvejais galima sunkiai susižaloti ar net žūti.

KAIP IŠVENGTI ŠIO PAVOJAUS:

Nevežkite keleivių keturračiu, nepritaikytu vežti keleiviams.

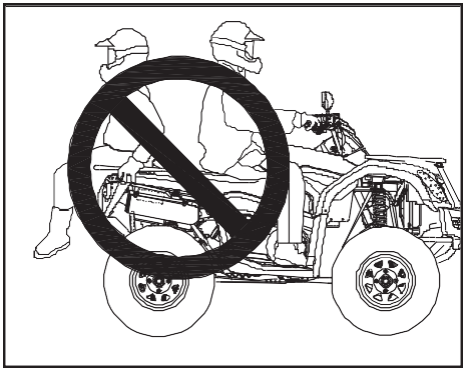

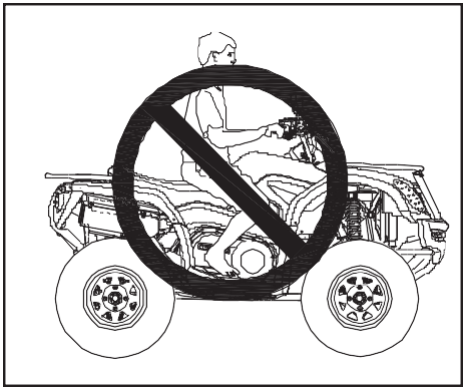

⚠ĮSPĖJIMAS

GALIMAS PAVOJUS:

Važiavimas nedėvint deramo šalmo, akių apsaugos ir apsauginės aprangos.

KAS GALI NUTIKTI:

Važiuojant keturračiu nedėvint deramo šalmo kyla didesnė rizika įvykus avarijai sunkiai susitrenkti galvą ar net žūti. Važiuojant be akių apsaugos galima sukelti avariją, kurios atveju padidėja tikimybė sunkiai susižeisti akis. Važiavimas nedėvint apsauginės aprangos didina tikimybę sunkiai susižeisti.

KAIP IŠVENGTI ŠIO PAVOJAUS:

Visada dėvėkite jūsų galvos formai tinkantį ir patvirtintą šalmą. Visada dėvėkite akių apsaugos priemones (akinius arba skydelį), pirštines, marškinius ar švarką ilgomis rankovėmis ir kelnes ilgomis klešnėmis.

⚠ĮSPĖJIMAS

GALIMAS PAVOJUS:

Važiavimas apsvaigus nuo alkoholio ar kvaišalų.

KAS GALI NUTIKTI:

Pavartojus alkoholio ar kvaišalų stipriai paveikiamas naudotojo gebėjimas priimti sprendimus. Sulėtėja reakcijos laikas bei keičiasi naudotojo pusiausvyros pojūtis ir aplinkos suvokimas. Alkoholio ar kvaišalų vartojimas prieš važiavimą ar jo metu gali lemti nelaimingą atsitikimą, kurio metu įmanoma sunkiai susižeisti ar žūti.

KAIP IŠVENGTI ŠIO PAVOJAUS:

Nenaudokite keturračio, jei esate apsvaigę nuo alkoholio ar kvaišalų.

⚠ĮSPĖJIMAS

GALIMAS PAVOJUS:

Važiavimas keturračiu labai dideliu greičiu.

KAS GALI NUTIKTI:

Labai didelis greitis padidina galimybes nesuvaldyti keturračio ir taip sukelti nelaimingą atsitikimą.

KAIP IŠVENGTI ŠIO PAVOJAUS:

Važiuokite pagal reljefą, matomumą, važiavimo sąlygas ir savo patirtį pritaikytu greičiu.

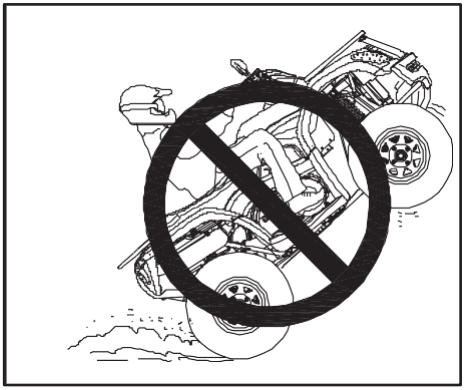

⚠ĮSPĖJIMAS

GALIMAS PAVOJUS:

Bandymas važiuoti tik ant galinių ratų, šokinėti ir daryti kitus triukus.

KAS GALI NUTIKTI:

Bandymas atlikti triukus didina tikimybė sukelti nelaimingą atsitikimą, kurių dažnas būtų apsivertimas.

KAIP IŠVENGTI ŠIO PAVOJAUS:

Nemėginkite važiuoti tik ant galinių ratų, šokinėti ar atlikti kitų kaskadinių triukų. Važiuodami nesistenkite pasirodyti.

⚠ĮSPĖJIMAS

GALIMAS PAVOJUS:

Neatlikta keturračio apžiūra prieš išvažiuojant. Tinkamai neprižiūrima visureigė tr. priemonė.

KAS GALI NUTIKTI:

Nepriežiūra padidina tikimybę sukelti nelaimingą atsitikimą ar apgadinti įrangą.

KAIP IŠVENGTI ŠIO PAVOJAUS:

Prieš kiekvieną naudojimo seansą apžiūrėkite keturratį siekdami įsitikinti jo tvarkingumu.

Būtinai vadovaukitės techninės apžiūros tvarka ir šiame vadove sudarytu planiškumu.

SAUGUS NAUDOJIMAS

⚠ĮSPĖJIMAS

GALIMAS PAVOJUS:

Vairakočių paleidimas arba kojų nukėlimas nuo pakojų važiuojant.

KAS GALI NUTIKTI:

Atleidus bent vieną ranką nuo vairakočio ar koją nuo pakojos tampa žymiai sunkiau suvaldyti keturratį, galima netekti pusiausvyros ir iš jo išvirsti.

Jeigu vairuotojas nelaiko kojos atremtos į pakoją, susidaro tikimybė kojoms atsimušti į galinius ratus ir susižeisti.

KAIP IŠVENGTI ŠIO PAVOJAUS:

Važiuodami abi rankas laikykite suėmę vairakočius, o abi kojas atremtas į keturračio pakojas.

⚠ĮSPĖJIMAS

GALIMAS PAVOJUS:

Neteisingai atliekami posūkiai.

KAS GALI NUTIKTI:

Sukant netinkamai galima nebesuvaldyti keturračio, kur nors atsimušti ar apsiversti.

KAIP IŠVENGTI ŠIO PAVOJAUS:

Važiuodami visada laikykitės šiame vadove aprašytos posūkio atlikimo tvarkos. Iš pradžių bandykite atlikti posūkius važiuodami mažu greičiu ir tik po to bandykite sukti važiuodami greičiau. Nedarykite posūkių važiuodami labai dideliu greičiu.

⚠ĮSPĖJIMAS

GALIMAS PAVOJUS:

Neapdairumas važiuojant itin nelygiu, slidžiu arba puriu žemės paviršiumi.

KAS GALI NUTIKTI:

Važiuojant itin nelygiu, slidžiu ar puriu žemės paviršiumi galima prarasti trauką ar nebesuvaldyti keturračio ir taip sukelti avariją ar apsiversti.

KAIP IŠVENGTI ŠIO PAVOJAUS:

Nevažiuokite itin nelygiu, slidžiu ar puriu žemės paviršiumi, jeigu dar nesate pramokę valdyti visureigės tr. priemonės ant tokių paviršių. Važiuodami itin nelygiu, slidžiu arba puriu žemės paviršiumi būkite itin budrūs.

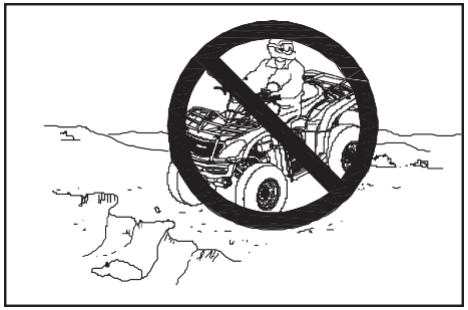

⚠ĮSPĖJIMAS

GALIMAS PAVOJUS:

Neapdairumas važiuojant nepažįstamu reljefu.

KAS GALI NUTIKTI:

Nepažįstame reljefe gali būti užsislėpusių akmenų, kalniukų arba duobių, į kurias įvažiavus galima nebesuvaldyti keturračio ar apsiversti.

KAIP IŠVENGTI ŠIO PAVOJAUS:

Važiuodami nepažįstamu reljefu važiuokite atsargiai ir neskubėdami. Išlikite budrūs ir stebėkite kintančias reljefo sąlygas.

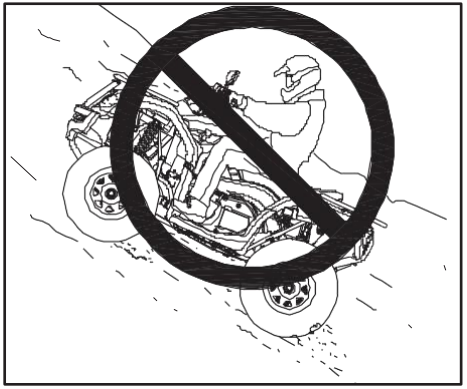

⚠ĮSPĖJIMAS

GALIMAS PAVOJUS:

Bandymas užvažiuoti itin stačiu šlaitu arba neteisingas važiavimas įkalne.

KAS GALI NUTIKTI:

Netinkamai kylant įkalnėn galima nebesuvaldyti keturračio ir apsiversti.

KAIP IŠVENGTI ŠIO PAVOJAUS:

Nevažiuokite šlaitais, kurie yra per statūs arba pačiam keturračiui įveikti, arba neatitinka jūsų įgūdžių. Iš pradžių prasivažinėkite mažesniais šlaitais. Prieš važiuodami įkalne, būtinai pasidomėkite reljefu. Nekilkite itin slidžiais ar puriais šlaitais. Perkelkite savo svorį priekinės ašies link. Važiuodami įkalnėn niekada staigiai neakceleruokite. Taip keturratis gali atbulai apvirsti. Nevažiuokite per keterą dideliu greičiu. Kitoje šlaito pusėje gali būti kliūtis, staigus nuolydis, kita tr. priemonės arba žmogus.

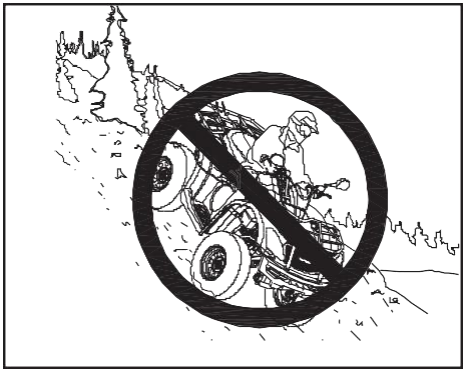

⚠ĮSPĖJIMAS

GALIMAS PAVOJUS:

Važiavimas itin stačiomis nuokalnėmis.

KAS GALI NUTIKTI:

Netinkamai leidžiantis nuokalne galima nebesuvaldyti keturračio ir apsiversti.

KAIP IŠVENGTI ŠIO PAVOJAUS:

Nevažiuokite šlaitais, kurie yra per statūs arba pačiam keturračiui įveikti, arba neatitinka jūsų įgūdžių. Iš pradžių prasivažinėkite mažesniais šlaitais. Prieš važiuodami įkalne, būtinai pasidomėkite reljefu. Nesileiskite itin slidžiais ar puriais šlaitais.

PASTABA.

Leidžiantis nuokalne reikia taikyti tam skirtą vairavimo ir stabdymo techniką. Prieš leisdamiesi nuokalne būtinai pasidomėkite reljefu. Perkelkite savo svorį galinės ašies link. Nevažiuokite nuokalne dideliu greičiu. Nesileiskite nuokalne tokiu kampu, kuriuo keturratis ženkliai linktų į vieną pusę. Jei tik įmanoma, leiskitės tiesiai.

⚠ĮSPĖJIMAS

GALIMAS PAVOJUS:

Blogas važiavimas ir manevravimas išilgai šlaito.

KAS GALI NUTIKTI:

Netinkamai važiuojant ir manevruojant išilgai šlaito galima nebesuvaldyti keturračio ir apsiversti.

KAIP IŠVENGTI ŠIO PAVOJAUS:

Nemėginkite apsisukti važiuodami bet kuriuo šlaitu, jeigu nesate įvaldę (važiuodami ant lygaus paviršiaus) šiame vadove aprašytos posūkio technikos.

Sukdami važiuodami šlaitu būkite itin atsargūs. Jei įmanoma, nevažiuokite išilgai stačiu šlaitu.

VAŽIUODAMI IŠILGAI STAČIU ŠLAITU:

Važiuodami visada laikykitės šiame vadove aprašytos važiavimo tvarkos. Venkite važiuoti itin slidžiais ar puriais šlaitais. Perkelkite savo svorį link kalvos viršūnės.

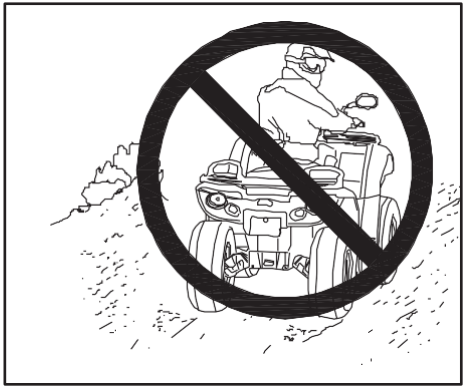

⚠ĮSPĖJIMAS

GALIMAS PAVOJUS:
Galima užgesti, riedėti žemyn arba blogai nulipti kylant įkalne.

KAS GALI NUTIKTI:
Keturratis gali apsiversti.

KAIP IŠVENGTI ŠIO PAVOJAUS:
Stenkitės įkalnėje palaikyti pastovų greitį.

NEBEKYLANT AUKŠTYN:
Atleiskite akceleratorių. Išlaikykite savo svorį priekinėje ašyje (link šlaito viršūnės). Spauskite tik priekinį stabdį. Visiškai sustojus, nuspauskite koja valdoma stabdį, nustatykite bėgių svirtį ties stovėjimo padėtimi.

JEIGU KETURRATIS RIEDA:
Išlaikykite svorį priekinėje ašyje. Nenaudokite variklio galios. Riedėdami niekada nespauskite kojinio stabdžio. Spauskite tik priekinį stabdį. Visiškai sustojus, nuspauskite koja valdoma stabdį ir nustatykite bėgių svirtį ties stovėjimo padėtimi (jei tokia įrengta). Nulipkite į kalvos viršūnei artimesnę pusę. Jeigu paties keturračio priekis žiūri į įkalnę, nulipkite per bet kurią pusę.

Apsukite keturratį ir užlipkite pagal šiame vadove aprašytą tvarką.

SAUGUS NAUDOJIMAS

⚠ĮSPĖJIMAS

GALIMAS PAVOJUS:
Netinkamas važiavimas per kliūtis.

KAS GALI NUTIKTI:
Netinkamai važiuojant per kliūtis galima nebesuvaldyti keturračio ir apsiversti.

KAIP IŠVENGTI ŠIO PAVOJAUS:
Prieš važiuodami dar nevažiuotu keliu apžiūrėkite, kokių ten yra kliūčių. Venkite važiuoti per stambias kliūtis kaip akmenys ir nuvirtę medžiai. Jeigu tokiomis vietomis važiuoti būtina, būkite itin atsargūs ir laikykitės šiame vadove aprašomos važiavimo tvarkos.

⚠**ĮSPĖJIMAS**

GALIMAS PAVOJUS:
Slydimas.

KAS GALI NUTIKTI:
Slystant galima nebesuvaldyti keturračio. Padangoms vėl sukibus, keturratis gali apsiversti.

KAIP IŠVENGTI ŠIO PAVOJAUS:
Važiuodami slidžiais paviršiais kaip ledas, važiuokite neskubėdami ir būkite itin atidūs, kad nepradėtumėte slidinėti ir neprarastumėte valdymo.

SAUGUS NAUDOJIMAS

⚠ĮSPĖJIMAS

GALIMAS PAVOJUS:
Per didelė apkrova arba blogai vežamas ar velkamas krovinys.

KAS GALI NUTIKTI:
Per didelė apkrova arba vilkimas gali paveikti keturračio sukibimą, dėl ko galima nebesuvaldyti keturračio ir sukelti nelaimingą atsitikimą.

KAIP IŠVENGTI ŠIO PAVOJAUS:
Neviršykite nustatytos apkrovos.

Krovinio svorį reikia tinkamai paskirstyti ir saugiai pritvirtinti. Veždami krovinį ar vilkdami priekabą, važiuokite lėčiau. Pasirūpinkite, kad stabdymo kelias būtų pakankamas. Veždami krovinį ar vilkdami priekabą, laikykitės naudotojo vadovo nurodymų.

⚠ĮSPĖJIMAS

GALIMAS PAVOJUS:
Važiavimas keturračiu per gilų ar sraunų vandenį.

KAS GALI NUTIKTI:
Padangos gali imti plūduriuoti ir nesukibti su paviršiumi, dėl ko gali įvykti nelaimingas atsitikimas ir galima apvirsti.

KAIP IŠVENGTI ŠIO PAVOJAUS:
Venkite važiuoti keturračiu per gilų ar sraunų vandenį. Jeigu būtina važiuoti vandens telkiniu, kur dėl gylio apsemiamas daiktadėžių dugnas, važiuokite iš lėto, laikykite pusiausvyrą, venkite staigių judesių ir tolygiai bei lėtai judėkite į priekį. Nedarykite staigių posūkių ir sustojimų, palaikykite tolygų akceleravimą. Sušlapę stabdžiai gali pakenkti keturračio stabdumui. Išvažiavę iš vandens patikrinkite stabdžių veikimą. Jeigu reikia, kelis kartus nuspauskite stabdžius, kad pradžiūtų trinkelės.

SAUGUS NAUDOJIMAS

⚠ĮSPĖJIMAS

GALIMAS PAVOJUS:
Netinkamas važiavimas atbuliniu bėgiu.

KAS GALI NUTIKTI:
Galima susidurti su kliūtimi ar kitu žmogumi ir taip sunkiai susižeisti.

KAIP IŠVENGTI ŠIO PAVOJAUS:
Prieš permesdami svirtį į atbulinį bėgį, apsižiūrėkite, ar už jūsų nėra kliūčių ar kitų žmonių. Kai važiuoti saugu, pradėkite ir važiuokite lėtai.

⚠ĮSPĖJIMAS

GALIMAS PAVOJUS:
Važiavimas blogomis padangomis arba esant blogam ar nevienodam padangų slėgiui.

KAS GALI NUTIKTI:
Važiuojant blogomis padangomis arba esant blogam ar nevienodam padangų slėgiui galima nebesuvaldyti keturračio ar sukelti avariją.

KAIP IŠVENGTI ŠIO PAVOJAUS:
Naudokite tik šiame vadove nurodyto dydžio ir tipo visureigės tr. priemonės padangas. Palaikykite reikiamą padangų slėgį.

SAUGUS NAUDOJIMAS

⚠ĮSPĖJIMAS

GALIMAS PAVOJUS:
Važiavimas keturračiu netinkamai atlikus modifikacijas.

KAS GALI NUTIKTI:
Netinkamai atliktos modifikacijos arba įrengti priedai daro įtaką sukibimui, dėl ko gali įvykti avarija.

KAIP IŠVENGTI ŠIO PAVOJAUS:
Nemodifikuokite keturračio netinkamai įrengtais ar tiesiog netinkamais priedais. Modifikacijoms naudojamos dalys bei priedai turi būti originalios arba joms lygiavertės dalys, kurios būtų skirtos įrengti šiame keturratyje. Jas reikia įrengti vadovaujantis patvirtintomis instrukcijomis. Daugiau informacijos apie tai teiraukitės pardavėjo atstovybės.

⚠ĮSPĖJIMAS

GALIMAS PAVOJUS:
Važiavimas ant užšalusių vandens telkinių.

KAS GALI NUTIKTI:
Keturračiui arba jo vairuotojui įgriuvus į ledą galima sunkiai susižeisti ar net žūti.

KAIP IŠVENGTI ŠIO PAVOJAUS:
Nevažiuokite keturračiu ant užšalusio vandens telkinio.

SAUGUS

⚠ ĮSPĖJIMAS
Palikus raktelius spynoje, keturračiu gali pasinaudoti pašaliniai asmenys, kurie gali sunkiai susižeisti ar net žūti. Jei neketinate netrukus važiuoti, ištraukite uždegimo raktelį.

⚠ ĮSPĖJIMAS
Apvirtus ar patekus į avariją, visada pristatykite visą keturratį į prekybos atstovybę padarytos žalos, stabdžių, akseleravimo ir vairavimo sistemų tvarkingumo apžiūrai.

⚠ ĮSPĖJIMAS
Kad važiavimas būtų saugus, reikia gebėti priimti teisingus sprendimus ir būti fiziškai pajėgiam. Protinę ar fizinę negalią turintiems ir šį keturratį vairuojantiems asmenys gresia didesnė rizika apsiversti ar nebesuvaldyti keturračio ir taip sunkiai susižeisti arba žūti.

⚠ ĮSPĖJIMAS
Keturračiui veikiant, išmetimo sistemos dalys smarkiai įkaista ir lėtai atvėsta. Prie jų prisilietus įmanoma smarkiai nusideginti. Nelieskite įkaitusių išmetimo sistemos dalių. Laikykite degias medžiagas nuošaliau nuo išmetimo sistemos. Atsargiai važiuokite per aukštą, ir ypač sausą, žolę.

SAUGUS

Saugaus važiavimo priemonės

Būtinai dėvėkite važiavimo pobūdžiui pritaikytą vairuotojo aprangą. Važiuojant reikia dėvėti specialią apsauginę aprangą, sumažinančią sužalojimo riziką:

1 Patvirtintas šalmas

2 Apsauginiai akiniai

3 Pirštinės

4 Marškiniai ilgomis rankovėmis

5 arba švarkai Ilgos kelnės

6 Auliniai batai (turi dengti čiurną)

Atsižvelgiant į esamas oro sąlygas ir temperatūrą, gali tekti naudoti papildomas priemones kaip nerasojantys akiniai, termo drabužiai, veido skydelis. Negalima dėvėti laisvų drabužių, galinčių įsipainioti į motociklą arba užsikabinti už medžių šakų ir krūmų.

Šalmas ir apsauginiai akiniai

Naudoti patvirtintas šalmas gali apsaugoti galvą įvykus avarijai. Tačiau atminkite, kad net ir geriausias šalmas negarantuoja, kad nepatirsite sužalojimų.

Šalmas turi atitikti jūsų valstybėje ar regione galiojančius standartus. Visą galvą gaubiantis uždaras šalmas su veido skydeliu geriau apsaugo nuo susidūrimų su vabzdžiais, skriejančių akmenų ir kitų atliekų, dulkių ir t.t.

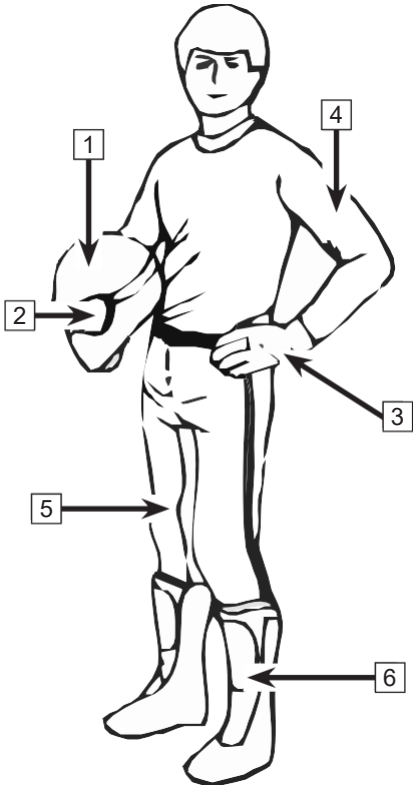

SAUGUS

Atviras šalmas saugo prasčiau, nes negaubia veido ir žandikaulio. Jei dėvite atvirą šalmą, taip pat dėvėkite veido kaukę ir saugius akinius.

Akiniai nesuteikia visiškos akių apsaugos. Pvz., jie neapsaugo nuo smūgių. Sviedžiami smulkūs objektai gali įskelti stikliuką ir sužaloti akis.

Naudokite tamsintas kaukes ar akinius tik dienos šviesoje. Nenaudokite jų naktį arba esant prastam apšvietimui. Tai gali paveikti jūsų gebėjimą atpažinti ar skirti spalvas. Jeigu šios priemonės apsunkina jūsų gebėjimą skirti spalvas, jų nenaudokite.

Pirštinės

Penkiapirštės pirštinės gali apsaugoti jūsų rankas nuo vėjo, saulės, karščio, šalčio ir tiškalų. Priglundančios pirštinės padeda lengviau sukti vairą ir atpalaiduoti rankas. Jeigu pirštinės per sunkios, sunkiau bus ir vairuoti.

Pora tvirtų motociklininko pirštinių apsaugo rankas patekus į avariją ar apvirtus. Sniegaeigio vairavimui pritaikytos pirštinės geriau apsaugo esant šaltoms oro sąlygoms.

Švarkai, kelnės ir motociklininko apranga

Dėvėkite švarką arba marškinius ilgomis rankovėmis ir ilgas kelnes arba motociklininko aprangą. Kokybiškos apsaugos priemonės yra patogios ir gali padėti nejausti nepalankių oro sąlygų. Patekus į avariją, kokybiškos ir iš patvarių medžiagų pagamintos priemonės gali apsaugoti nuo sužeidimų arba juos gerokai sušvelninti.

Važiuodami šaltu oru, apsisaugokite nuo hipotermijos. Hipotermija – tai būklė, kai nukrenta kūno temperatūra ir dėl to suprastėja dėmesingumas, sulėtėja reakcijos laikas ir suprastėja raumenų veikla. Esant vėsiam orui, būtina dėvėti tokias apsaugines priemones kaip neperpučiamas švarkas ir termo drabužiai. Net ir esant vidutinei temperatūrai, dėl pustomo vėjo galima stipriai sušalti. Važinėjimui šaltu oru pritaikytos apsaugos priemonės sustojus gali šutinti. Aprangos sluoksnius rinkitės taip, kad galėtumėte juos patogiai nusirengti. Ant viršaus dėvimas neperpučiamos aprangos sluoksnis apsaugo odą nuo šalto oro.

SAUGUS

Batai

Avėkite tik pirštus ir čiurną dengiančius batus. Kieti ir aukšti batai neslystančiu padu suteikia geresnę apsaugą ir leidžia tvirtai padėti koją ant pakojų. Batai turėtų būti be ilgų raištelių, kad jie neįsipainiotų į keturračio dalis. Žiemos metu, batai guminiais padais su nailono arba odos batviršiais ir išimamu veltiniu pašiltinimu yra geriausias pasirinkimas. Neavėkite guminių batų nuo lietaus. Neavėkite guminių batų, kurie gali įstrigti už arba pačiame stabdžio pedale.

Kitos priemonės, skirtos važiavimui per lietų

Važiuojant per lietų patariama dėvėti lietpaltį arba neperšlampamą aprangą. Išvažiuojant ilgesniam laikui patariama pasiimti priemones nuo lietaus su savimi. Važiavimas sausa apranga padeda palaikyti komfortą ir budrumą.

Ausų apsauga

Ilgai važiuojant vėjyje ir greta garsiai veikiančio variklio galima neatstatomai pažeisti klausą. Tinkamai dėvima ausų apsauga, pvz., ausų kištukai, gali padėti apsaugoti klausą. Prieš naudodami klausos apsaugos priemones, pasidomėkite vietos įstatymais.

SAUGOS LIPDUKAI IR JŲ VIETOS

Saugos lipdukai ir jų vietos

Įspėjamieji lipdukai suklijuoti ant keturračio dėl jūsų saugumo. Perskaitykite ir vadovaukitės kiekvienu saugos lipduku. Jeigu lipdukas tampa neperskaitomas arba atlimpa, susisiekite su prekybos atstovybe dėl pakaitinio lipduko įsigijimo.

Susipažinkite ir paisykite šio vadovo saugos lipdukų. Šiame vadove pateikiami saugos lipdukai yra pavyzdiniai.

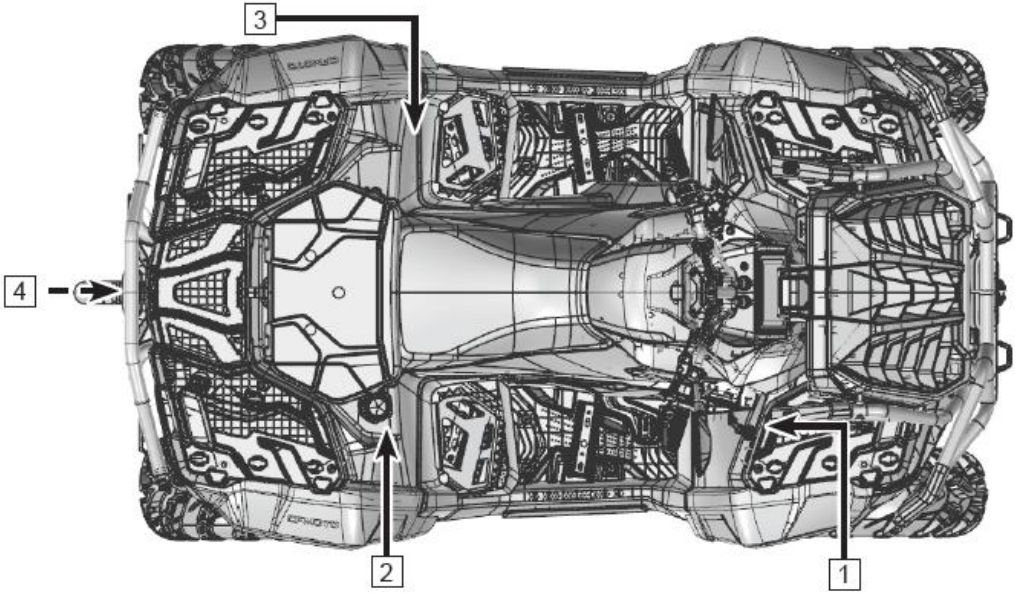

1

SAUGOS LIPDUKAI IR JŲ VIETOS

ĮSPĖJIMAS

Netinkamai naudojant įmanoma SUNKIAI ar MIRTINAI SUSIŽALOTI.

VAIRUOTOJAS IR KELEIVIS PRIVALO DĖVĖTI PATVIRTINTĄ ŠALMĄ IR APSAUGINES PRIEMONES

NEVEŽKITE DAUGIAU NEI VIENO KELEIVIO

NEVAŽIUOKITE APSVAIGĘ NUO ALKOHOLIO AR KVAIŠALŲ

NEVAŽIUOKITE:

- jei nesate apmokyti važiuoti keturračiu.
- jūsų įgūdžių neatitinkančių arba važiavimo sąlygoms per dideliu greičiu.
- viešaisiais keliais. Juose įmanoma sukelti eismo įvykį.
- su keleiviu, jeigu keleivio sėdynė laikosi netvirtai.

VAIRUOTOJAS PRIVALO:

- važiuoti tvarkingai, stengtis neapvirsti važiuojant kalvomis, nelygiu reljefu, posūkiuose.
- stengtis nevažiuoti grįstu keliu, nes juose ženkliai suprastėja sukibimas ir valdymas.
- veždamas keleivius važiuoti lėčiau ir atidžiau bei prireikus išlaipinti keleivį.
- užtikrinti, kad keleivis susipažino su važiavimo sauga.

PERSKAITYKITE NAUDOTOJO VADOVĄ IR LAIKYKITĖS JAME PATEIKTŲ NURODYMŲ BEI ĮSPĖJIMŲ

PASTABA

- Prieš važiuodami būtinai perskaitykite naudotojo vadovą.
- Perjunkite bėgius tik sustoję ir įspaudę stabdžių pedalą.
- Tikrinkite variklio alyvos lygį kas 500 km.

ĮSPĖJIMAS

Jaunesniems kaip 16 metų vairuotojams egzistuoja didesnė rizika sunkiai ar mirtinai sužaloti save ir vežamus keleivius. Nevažiuokite, jeigu esate jaunesni kaip 16 metų.

ĮSPĖJIMAS

DRAUDŽIAMA vežti keleivius.
Vežant keleivius stipriai padidėja rizika prarasti valdymą ir SUNKIAI ir MIRTINAI SUSIŽEISTI.

SAUGOS LIPDUKAI IR JŲ VIETOS

2

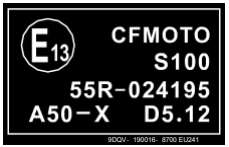

Pilti tik bešvinius degalus, maž. 95 oktaninio skaičiaus.

3

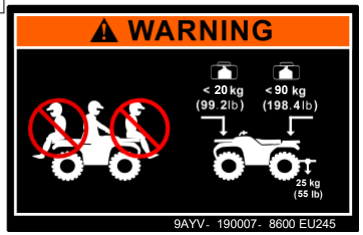

ĮSPĖJIMAS

Dėl netinkamo padangų slėgio arba didelės apkrovos įmanoma nebesuvaldyti keturračio, o taip galima sunkiai ar mirtinai susižaloti.

• šaltų padangų slėgis:

Priekis: 10 psi (70 kPa)

Galas: 10psi (70 kPa)

4

ĮSPĖJIMAS

Netinkamai pakrovus priekabą įmanoma nebesuvaldyti keturračio, o taip galima sunkiai ar mirtinai susižaloti.

• Didž. vilkimo masė velkant priekabą be stabdžių – 260 kg.

• Didž. sukabinimo spynos apkrova turint inercinius stabdžius – 700 kg.

Ypatybės bei valdymas

Valdikliai kairės rankos pusėje

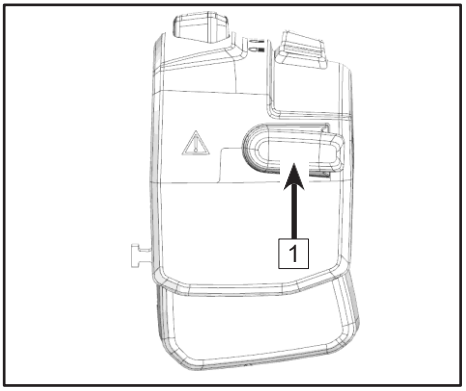

1 Variklio ribojimų nepaisymo mygtukas

Įjungus priekinio diferencialo sublokavimo funkciją (F-LOCK), automatiškai įsijungia variklio greičio ribojimo funkcija. Jei važiuojant prireikia daugiau galios:

- Atleiskite akceleratorių ir laikykite nuspaudę ribojimų išjungimo mygtuką. (Kol šis mygtukas nuspaustas, dega ribojimų nepaisymo lemputė.)
- Kai kitą kartą akceleruosite, variklis veiks visu pajėgumu.
- Atleidus mygtuką, vėl įsijungia greičio ribojimo funkcija.

⚠	Kai mygtukas yra šioje padėtyje, greičio ribojimo funkcija neveikia.

PASTABA. Greičio ribojimo funkcijos jungiklis neveikia važiuojant 2WD / 4WD varomųjų ratų režimu arba atbuliniu bėgiu.

⚠ ĮSPĖJIMAS
Kai nuspaudžiate akseleratorių važiuodami greičio ribojimo režimu, neatleiskite greičio ribojimo išjungimo mygtuko.
Nuspaudus šį mygtuką tuo pat metu, kada akseleruojate, galite nebesuvaldyti keturračio ir kelti pavojų savo

2 Priekinių žibintų jungiklis

Šis jungiklis turi keturias padėtis:

	Šioje padėtyje šviečia tolimosios šviesos, priekiniai gabaritiniai žibintai, galiniai žibintai ir valst. numerių šviesos.
	Šioje padėtyje šviečia artimosios šviesos, priekiniai gabaritiniai žibintai, galiniai žibintai ir valst. numerių šviesos.
IŠJUNGTA (OFF)	Šioje padėtyje visos šviesos yra išjungtos.
	Šioje padėtyje šviečia galiniai žibintai, valst. numerių šviesos ir priekiniai gabaritiniai žibintai.

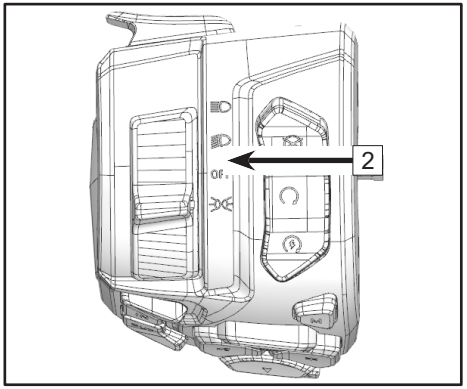

⚠ATSARGIAI

Žibintai neturi šviesti ilgiau negu 15 minučių stovint išjungtu varikliu. Taip gali išsikrauti akumuliatorius ir paleidimo variklis gali tinkamai neveikti. Jeigu taip įvyktų, išimkite akumuliatorių ir jį įkraukite.

3 Posūkio lemputė (ne visose rinkose)

Posūkio jungiklis turi tris padėtis. Spauskite mygtuką pagal norimą funkciją:

	Šioje padėtyje mirksi posūkis į kairę.
	Šioje padėtyje mirksi posūkis į dešinę.

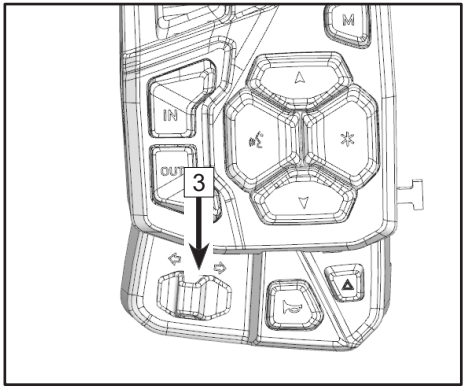

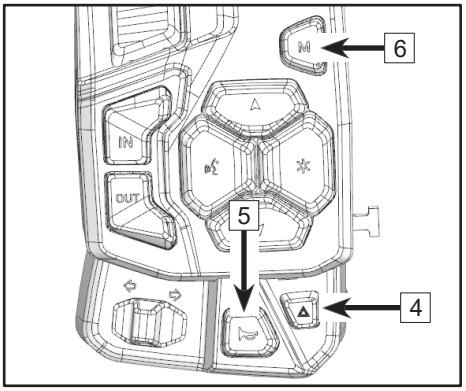

4 Avarinis signalas (ne visose rinkose)

	Paspauskite avarinio signalo jungiklį. Nuspaudus avarinio signalo jungiklį, dega priekinių ir galinių posūkių žibintai ir skydelyje mirksi posūkių lempučių indikatoriai.

5 Garsinio signalo jungiklis (ne visose rinkose)

	Nuspaudus mygtuką, skleidžiamas garsinis signalas. Atleidus mygtuką, garsinis signalas nutyla.

6 Režimo perjungimo jungiklis

Režimas įjungiamas automatiškai. MMI skydelyje galima nustatyti konkrečią funkciją.

7 Degimo jungiklis

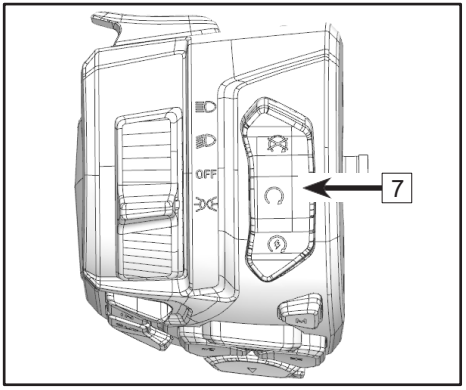

	Kai jungiklis yra šioje padėtyje, ECU, degalų purkštukas, uždegimo ritė, degalų siurblys ir starteris yra išjungti.
	Kai jungiklis yra šioje padėtyje, ECU, degalų purkštukas, uždegimo ritė, degalų siurblys ir starteris yra įjungti.
	Kai pagrindinis jungiklis įjungtas (ON) ir paleidimo/stabdymo jungiklis yra ties , nuspaudę jungiklį užvesite variklį.

PASTABA. Jeigu įspaustas stabdys, variklį galima užvesti esant įjungtam bėgiui. Kai įjungtas stovėjimo arba neutralus bėgis, variklis užsiveda ir neįspaudus stabdžio.

YPATYBĖS BEI VALDYMAS

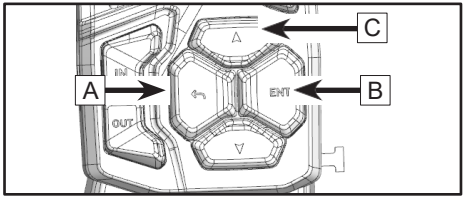

Skydelio jungikliai

A Grįžimo mygtukas

B Mygtukas ENTER (ENT): patekimui į meniu Aukštyn/žemyn

C Seka: Skambučiai > Gedimai > Telefonas > Muzika > Kita

Veiksmas	Pagr. sąsaja	Meniu	Meniu - muzikos sąsaja	Skambučiai (bet kuri sąsaja)	Kai groja muzika (Pagr. sąsaja)	Muzika (Rodoma ekrane)	Pasirodo gedimas
Paspausti „Aukštyn“	Perjungia 1-ą infoeilutę	Aukštyn	Pagarsinti	Pagarsinti	Pagarsinti	Pagarsinti	/
Paspausti „Aukštyn“	Atstato 1/2 kelionę		Perjungti ankstesnę dainą	/	Perjungti ankstesnę dainą	Perjungti ankstesnę dainą	/
Paspausti „Žemyn“	Perjungia 2-ą infoeilutę	Žemyn	Patildyti	Patildyti	Patildyti	Patildyti	/
Laikyti nuspaustą „Žemyn“	/	/	Perjungti kitą dainą	/	Perjungti kitą dainą	Perjungti kitą dainą	/
Paspausti patvirtinimo mygtuką	Įvesti paskutinį atsijungimo meniu	Įvesti kitą meniu/Patvirtinti	Leisti/stabdyti	Atsiliepti	/	Leisti/stabdyti	/
Ilgai nuspausti patvirtinimo mygtuką	/	/	/	/	Leisti/stabdyti	/	/
Paspausti grįžimo mygtuką	/	Grįžti į paskutinį lygį	Grįžti į paskutinį lygį	Atmesti/baigti skambutį	/	/	Atšaukti gedimų rodinį (vienas paspaudimas vienam gedimui)

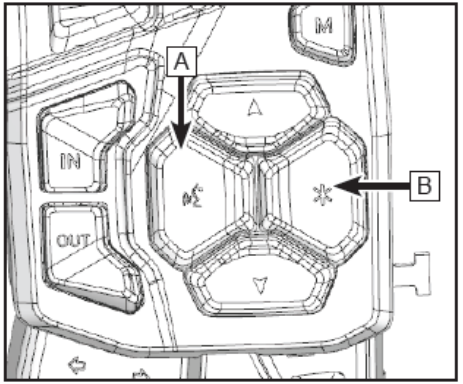

8 **Skydelio jungikliai: (2-a padėtis)**

A: Valdymas balsu

B: Pasirenkamos funkcijos mygtukas

PASTABA. Pasirenkamos funkcijos mygtuko funkciją galima nustatyti tik MMI skydelyje.

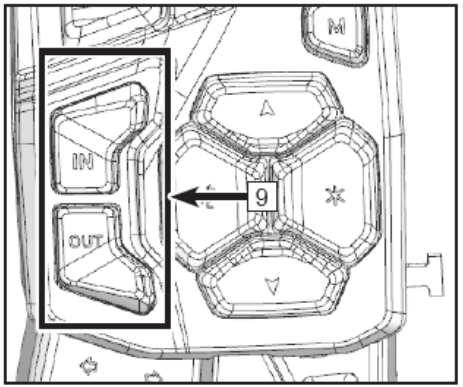

9 **Gervės jungiklis**

Gervės jungiklis įrengtas dešiniajame vairakotyje. Daugiau informacijos apie gervės valdymą ieškokite gervės naudojimo vadove arba kreipkitės į pardavėją.

10 Priekinis stabdys

Priekinių stabdžių svirtis įrengta kairiajame vairakotyje. Ja valdomi priekiniai stabdžiai. Spauskite svirtį vairakočio pusėn, kad suveiktų priekiniai stabdžiai. Pedalas turi mintis tvirtai. Jeigu svirtis spaudžiasi tarsi būtų atsilaisvinusi, galimai įvyko stabdžių skysčio nuotėkis arba skysčio lygis yra nepakankamas. Šias problemas reikia sutvarkyti. Dėl diagnostikos ir remonto atlikimo susisiekite su prekybos atstovybe.

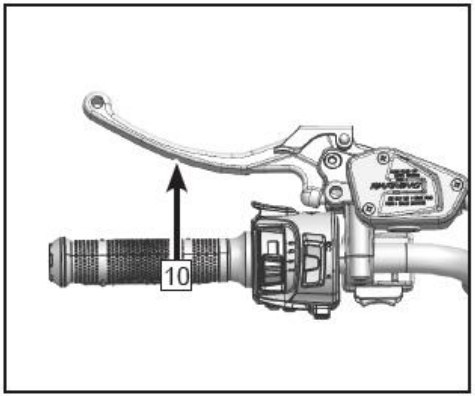

A Ranka valdomo priekinio stabdžio skysčio bakas ir jo lygio matuoklis

Kaskart prieš važiuodami keturračiu patikrinkite rankinio stabdžio skysčio bake lygį. Šio stabdžio pagrindinis bakas įrengtas kairiajame vairakotyje. Skysčio lygį galima pažiūrėti ant bako šono esančiame langelyje. Jeigu skysčio yra mažiau negu ties apatine padala, įpilkite reikiamą kiekį stabdžių skysčio.

⚠ ĮSPĖJIMAS
Perpildytas bakas gali lemti stabdžių priešinimąsi arba užstrigimą, o taip galima sunkiai susižeisti ar net žūti. Palaikykite nustatytą stabdžių skysčio lygį. Nepilkite per daug.

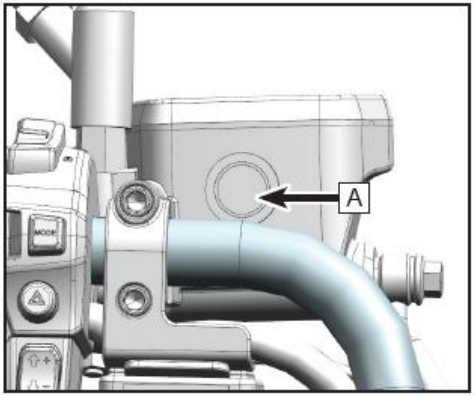

Stovėjimo stabdys

Hidraulinis stovėjimo stabdys

Hidraulinis stovėjimo stabdys įrengtas ant kairiojo rankinio stabdžio. Norėdami įjungti stovėjimo stabdį, pirma tvirtai suspauskite kairjį rankinį stabdį ir tada
dešine ranka paspauskite hidraulinį stovėjimo stabdį [A].

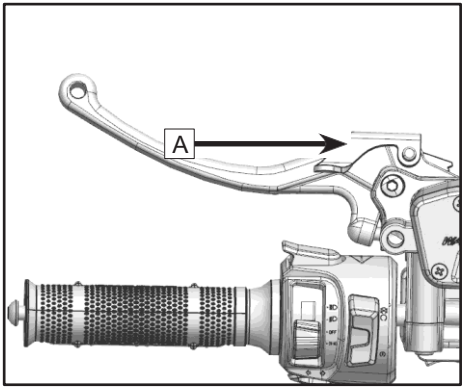

⚠ ĮSPĖJIMAS
Nebandykite važiuoti su įjungtu stovėjimo stabdžiu. Taip galima sukelti avariją, sunkiai susižaloti ar net žūti. Prieš važiuodami įsitikinkite, kad stovėjimo stabdys išjungtas.

Svarbios atsargumo priemonės

Jei transporto priemonė ilgai stovi nenaudojama, stovėjimo stabdys gali atsilaisvinti. Stovint įkalnėje, vien stovėjimo stabdžio gali neužtekti. Užblokuokite ratus, kad ji neriedėtų arba statykite ją ant lygaus paviršiaus.

⚠ PAVOJUS
Nenaudokite hidraulinio stovėjimo stabdžio važiuodami.

Valdikliai dešinės rankos pusėje

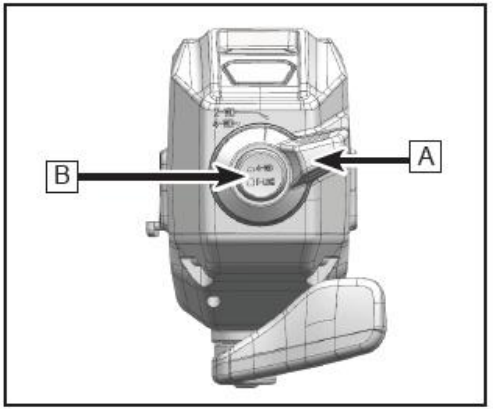

1 Pavaros valdymo sistema

Transporto priemonėje įrengtas dviejų / keturių varomųjų ratų sistemos perjungimo jungiklis ir „F-LOCK“ jungiklis, kuriuo sublokuojamas priekinis diferencialas. Naudokite šiuos važiavimo režimus atsižvelgdami į reljefo sąlygas.

A: Perjungimas tarp dviejų (2WD) ir keturių (4WD) varomųjų ratų sistemos.

B: Perjungimas tarp keturių varomųjų (4WD) iki priekinio diferencialo blokavimo (F-LOCK).

⚠ ĮSPĖJIMAS
Perjungti 2WD / 4WD / F-LOCK režimus galima tik keturračiui visiškai sustojus. Perjungimas važiavimo metu gali sugadinti keturračio dalis.

„F- LOCK“ valdymas

Šiame režime sublokuojamos abi priekinės ašys, kurios sukasi vienodu greičiu ir užtikrina didžiausią priekinių ratų trauką. Posūkiams atlikti reikės daugiau sukimo jėgos. Skydelyje visą laiką mirksi diferencialo blokavimo indikatorius.

Važiuojant diferencialui dar neužsiblokavus (pvz., kai mirksi indikatorius), variklio greitis ribojamas.

Didžiausias „F-LOCK“ režimu išvystomas greitis yra 30 km/h. Jeigu dėl važiavimo sąlygų privalote važiuoti greičiau, nuspauskite kairėje esantį greičio ribojimo funkcijos mygtuką.

C „R-LOCK“ (ne visose rinkose) sublokuoja galinį diferencialą. Ši funkcija veikia tik modeliuose su galiniu diferencialu ir „R-LOCK“ jungikliu.

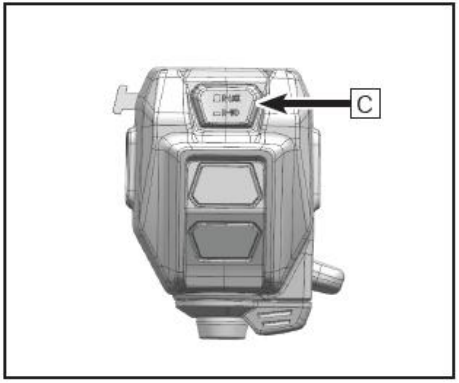

R-LOCK valdymas

Šiame režime sublokuojamos abi galinės ašys, kurios sukasi vienodu greičiu ir užtikrina didžiausią galinių ratų trauką. Važiuojant tvirtais paviršiais, reikės daugiau sukimo galios ir labiau dėvėsis padangos. Skydelyje mirksi diferencialo blokavimo indikatorius iki kol užblokuojamas galinių ratų diferencialas.

Važiuojant diferencialui dar neužsiblokavus (pvz., kai mirksi indikatorius), variklio greitis ribojamas.

4 **Akceleratorius**

Varikliui dirbant, akceleratoriaus nuspaudimas padidina jo darbo greitį. Kontroliuokite greitį spausdami ir atleisdami akceleratorių. Akceleratorius yra spyruoklinis, todėl, jį atleidus, keturratis lėtina apsukas ir variklis dirba tuščiąja eigą. Prieš užvesdami variklį visada būtinai patikrinkite akceleratoriaus veikimą. Atleidus akceleratorių, variklis turi veikti tuščiąja eiga.

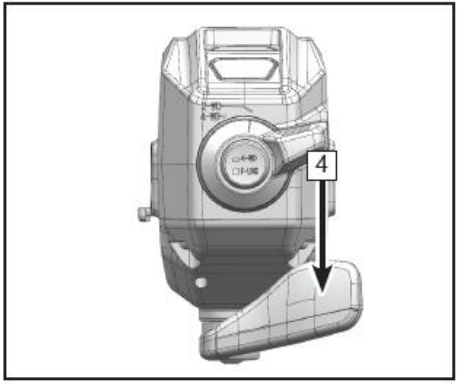

⚠ATSARGIAI
Prieš užvesdami variklį, patikrinkite akseleratoriaus veikimą. Jeigu jis veikia nesklandžiai, nustatykite nesklandumų priežastį. Važiuokite keturračiu tik sutvarkę nustatytą gedimą. Jei nepavyksta nustatyti gedimo priežasties,

Mechaninis stovėjimo stabdys (ne visose rinkose)

Mechaninis stovėjimo stabdys įrengtas ant dešinio vairakočio jungiklio. Palenkite mechaninio stovėjimo stabdžio svirtį [B] į dešinę, kad įjungtumėte stovėjimo stabdį.

Įjungus stovėjimo stabdį, akceleratoriaus svirtis nesispaudžia.

⚠ ĮSPĖJIMAS
Nevažiuokite esant įjungtam stovėjimo stabdžiui. Taip įmanoma sukelti avariją ir sunkiai ar mirtinai susižeisti.

Svarbios atsargumo priemonės

Jei transporto priemonė ilgai stovi nenaudojama, stovėjimo stabdys gali atsilaisvinti. Stovint įkalnėje, vien stovėjimo stabdžio gali neužtekti. Užblokuokite ratus, kad ji neriedėtų arba statykite ją ant lygaus paviršiaus.

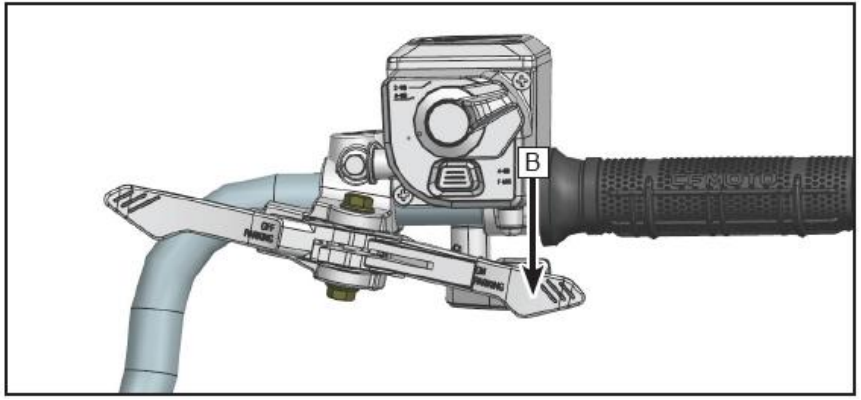

Koja valdomas stabdys

Stabdžių pedalas [1] yra dešinėje pusėje, apačioje. Norėdami stabdyti galiniu stabdžiu, įminkite pedalą.

Pedalas turi mintis tvirtai. Jeigu svirtis spaudžiasi tarsi būtų atsilaisvinusi, galimai įvyko stabdžių skysčio nuotėkis arba skysčio lygis yra nepakankamas. Šias problemas reikia sutvarkyti. Dėl diagnostikos ir remonto atlikimo susisiekite su prekybos atstovybe.

⚠ ĮSPĖJIMAS
Važiuojant keturračiu su per minkštu pedalu arba stabdžio svirtimi galima jo nebesuvaldyti ir sukelti avariją. Nevažiuokite keturračiu, jeigu stabdžio svirtis ar pedalas spaudžiasi per laisvai.

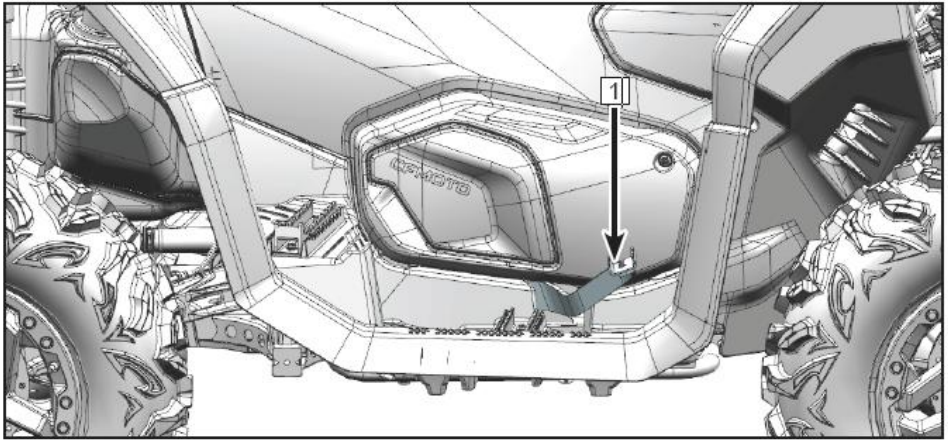

Koja valdomo stabdžio skysčio bako lygio patikrinimas

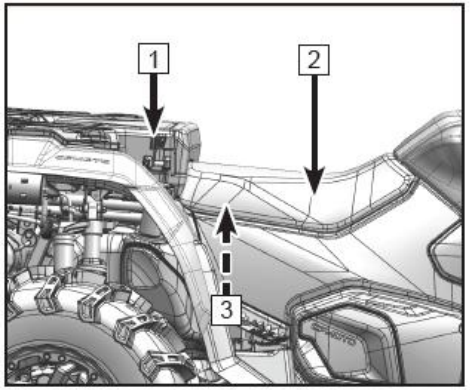

Nuimkite galinę daiktadėžę [1] ir sėdynę [2] ir patikrinkite skysčio lygį.
Tikrinant, keturratis turi stovėti ant lygaus paviršiaus. Jeigu skysčio lygis yra mažesnis už apatinę padalą [3], papildykite DOT4 skysčio, kad jo lygis būtų tarp viršutinės ir apatinės padalų.

⚠ ĮSPĖJIMAS
Nelaikykite bei nenaudokite pusiau pradaryto stabdžių skysčio. Stabdžių skystis yra higroskopiškas, kas reiškia, kad jis sugeria oro drėgmę. Dėl drėgmės nukrenta stabdžių skysčio virimo temperatūra ir todėl stabdžiai gali greitai nebeveikti, dėl ko kyla rizika sukelti avariją ar sunkiai susižeisti. Atidarę ir panaudoję stabdžių skysčio tarą, ją išmeskite net jei sunaudojote ne visą skystį.

Transmisijos bėgių svirtis

Bėgių perjungimo svirtis [1] yra dešinėje keturračio pusėje.

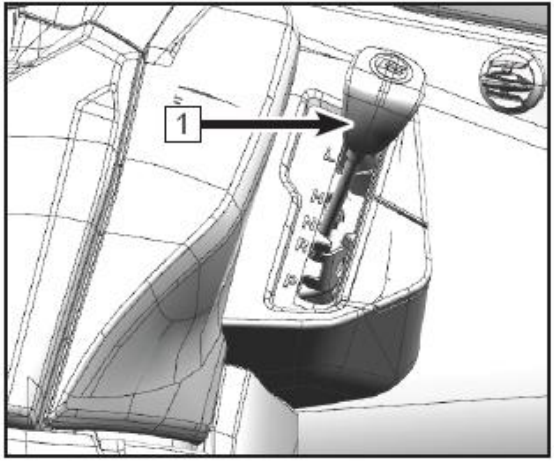

⚠ATSARGIAI
Perjunkite bėgius tik stovėdami ir įspaudę kojinio stabdžio pedalą. Bėgių perjungimas sukantis varikliui arba važiuojant gali sugadinti transmisiją.

L – palėtintas bėgis. nedidelio greičio pavarų dėžės bėgis. Keturratis važiuoja lėtai su maksimaliu ratų sukimo momentu.

⚠ATSARGIAI
Siekiant nesugadinti CVT sistemos, važiuojant lėtai, velkant, atliekant sunkius darbus, apvažiuojant kliūtis arba kylant ar leidžiantis nuokalne, reikia naudoti palėtintą bėgį.

H – pagreitintas bėgis. didelio greičio greičių dėžės bėgis. Leidžia važiuoti įprastu greičiu. Keturratis gali išvystyti maksimalų greitį.

N – neutralus bėgis. Variklio galia neperduodama į ratus.

R – atbulinis bėgis. Atbulinis bėgis leidžia važiuoti atbuline eiga.

P – stovėjimas. Stovėjimo padėtyje greičių dėžė blokuojama tam, kad keturratis nejudėtų.

Keturračio parkavimas

Norėdami sustoti, pirma užgesinkite variklį, įspauskite kojinį stabdį ir nustatykite stovėjimo bėgį.

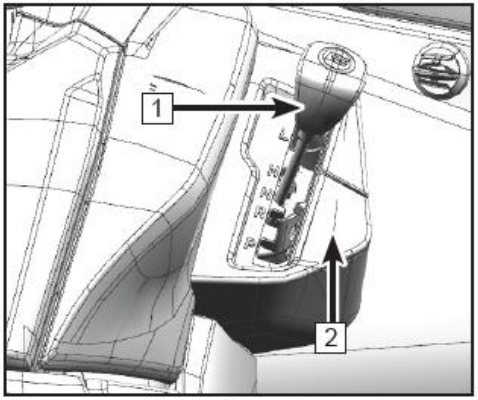

⚠ ATSARGIAI
Įjungdami stovėjimo bėgį įspauskite stabdžių pedalą. Pakratykite keturratį pirmyn ir atgal ir įsitikinkite, ar stabdys veikia.

Įjungiant stovėjimo bėgį, keturratis turi neriedėti. Taip įmanoma pažeisti transmisiją.

Svarbios atsargumo priemonės

Stovint įkalnėje, vien stovėjimo bėgio gali neužtekti. Įjunkite stovėjimo stabdį ir užblokuokite ratus, kad keturratis neriedėtų arba statykite jį ant lygaus paviršiaus.

Bėgių perjungimo svirties užraktas (jei yra)

Bėgių svirties užraktas skirtas užblokuoti svirtį ir apsaugoti transporto priemonę nuo vagystės.
Jei ketinate palikti keturratį be priežiūros arba priparkuotą lauke, nustatykite perjungimo svirtį [1] į stovėjimo bėgį. Pasinaudokite svirties užraktu [2], kad užblokuotumėte bėgių perjungimo svirtį.

Degalų bakas

Degalų bako dangtelis [1] yra transporto priemonės gale, dešinėje pusėje. Atsukite degalų bako dangtelį, kad įpiltumėte degalų.

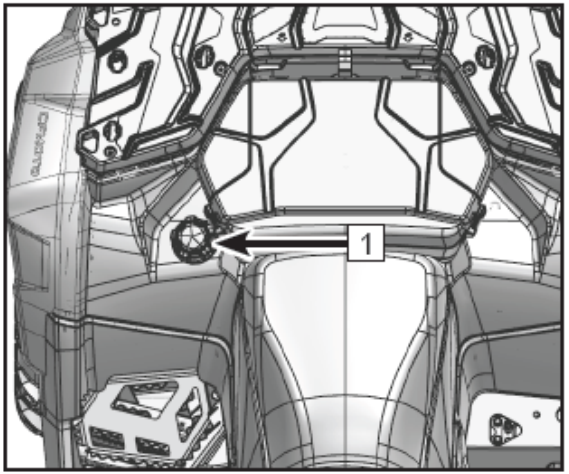

Mažiausias degalų oktaninis skaičius:

Šiam keturračiui patariama naudoti mažiausiai E5/E10 oktaninio skaičiaus bešvinius degalus (degaluose turi būti ne daugiau kaip 10 proc. etanolio). Geriausią važiavimą bet kokiomis sąlygomis užtikrina degalai be etanolio.

CVT pavara

Keturratyje įrengta nepertraukiama belaipsnė pavara (CVT), kuri diržu ir skriemuliais automatiškai pritaiko pavarų perjungimo koeficientą ir taip leidžia gauti begalinį pavarų skaičių nuo didžiausio iki mažiausio greičio neperjungiant pavarų.

CVT pavarą sudaro pagrindinė sankaba [1] – pažangi, ant variklio alkūninio veleno [A] montuojama išcentrinė sankaba.

Kita sankaba [2] montuojama ant transmisijos [B].

Ji atlieka dvi funkcijas: 1) padeda dirbti pagrindinei sankabai; 2) perduoda jutikliui sukimo momentą. Pavaros diržas [3] – trapecinis diržas, sujungiantis variklį ir transmisijos sankabos mazgus.

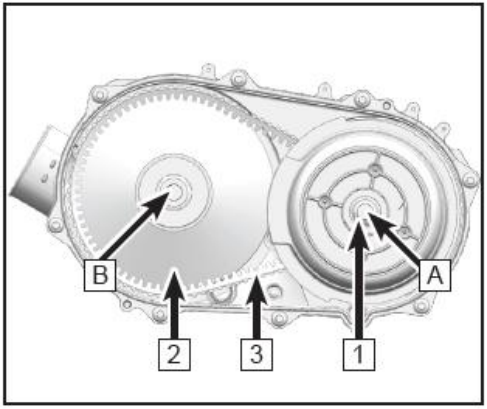

Tik nuotraukos

Sankabas ir diržo įrengimą saugo korpusas ir dangtis. Korpuse yra įvesties ir išvesties aušinimo angos, įleidžiančios orą jų vėdinimui. Šias angas reikia reguliariai apžiūrėti. CVT pavaros dalys nereikalauja naudotojo techninės priežiūros. Dėl tech. aptarnavimo kreipkitės į atstovybę.

⚠ATSARGIAI
Kad diržas tarnautų ilgiau, dirbdami sunkius vilkimo darbus ir važiuodami lėčiau nei 11 km/h greičiu ilgą laiką, važiuokite palėtintu bėgiu. Jeigu reikia vilkti tr. priemonę, įjunkite neutralų bėgį, kad ji geriau važiuotų ir nebūtų pažeistas diržas.

Kaip išvengti CVT pavaros diržo ir dalių gedimo

CVT pavaros sankaba ir diržas tarnaus ilgiau, jeigu pavyks nedaryti šių klaidų:

Kas gadina CVT pavarą:	Kaip išvengti CVT gedimo:
Bandymas užvežti keturratį į vilkiko platformą arba į aukštą priekabą pagreitintu bėgiu.	Užvažiuokite įjungę žemą bėgį, kad diržas neperkaistų.
Pajudėjimas iš vietos stačioje įkalnėje pagreitintu bėgiu.	Stačiose įkalnėse pajudėkite iš vietos palėtintu bėgiu arba nulipkite nuo keturračio (pirma nuspaudę stovėjimo stabdį) ir apsisukite (90° atbulai ir 90° į priekį) nusileisti.
Nuolatinis važiavimas žemomis apsukomis, važiavimas vos perduodant variklio sukimąsi transmisijai arba žemu greičiu (mažiau nei 19 km/h) pagreitintu bėgiu.	Kad CVT pavara neįkaistų ir jos dalys ilgiau tarnautų, važiuokite palėtintu bėgiu. Važiuokite greitai arba dažniau naudokite palėtintą bėgį.
Nepakankamai įšilusi CVT pavara veikia žemoje aplinkos temperatūroje.	Prieš važiuodami palikite variklį apšilti mažiausias penkias minutes ir staigiai padidinkite variklio apsisukimų per minutę skaičių, 5-7 kartus nuspausdami akceleratorių apie 1/8 eigos esant įjungtam stovėjimo (P) bėgiui. CVT pavaros diržas bus lankstesnis ir neperkais.
Lėtas ir lengvas CVT galios perdavimas.	Spauskite akceleratorių tikslingai ir tvarkingai, kad variklis perduotų galią transmisijai.
Vilkimas / stūmimas žemomis apsukomis / važiavimas lėtai	Važiuokite tik palėtintu bėgiu.
Darbai / sniego, purvo valymas ir kt.	Važiuokite tik palėtintu bėgiu.
Važiavimas lėtai su didele apkrova	Važiuokite tik palėtintu bėgiu.

Kas gadina CVT pavarą:	Kaip išvengti CVT gedimo:
Strigimas purvyne arba sniege.	Įjunkite palėtintą bėgį ir greitai, agresyviai spauskite akceleratorių, kad suveiktų sankaba. **ĮSPĖJIMAS.** Pertekliškai akceleruojant galima nebesuvaldyti keturračio ir apvirsti.
Stambių objektų pervažiavimas pajudant iš vietos.	Įjunkite palėtintą bėgį ir greitai, staigiai ir agresyviai paspauskite akceleratorių, kad suveiktų sankaba. **ĮSPĖJIMAS.** Pertekliškai akceleruojant galima nebesuvaldyti keturračio ir apvirsti.
Dėl į CVT pavarą įsiskverbusio vandens ar sniego nuslysta diržas.	Nustatykite bėgių perjungimo svirtį į stovėjimo padėtį ir akceleratoriumi padidinkite apsukas iki didžiausių. Kartokite šį veiksmą kelis kartus. Neužlaikykite didžiausių apsukų ilgiau nei 10 sekundžių. Jei nuotėkis vis pasikartoja, apžiūrėkite, ar nepažeistas sandariklis.
Perkaitusios CVT pavaros dalys nebeveikia.	Kreipkitės į atstovybę dėl CVT pavaros dalių patikros ar remonto.

Keturračio funkcijos

Raktu valdomas jungiklis [1]

Raktu valdomo jungiklio funkcijos:

	Pradeda tekėti elektros srovė. Galima užvesti variklį ir negalima ištraukti užvedimo raktelio.
	Išjungiama elektros srovė. Šioje padėtyje galima ištraukti raktelį.

⚠ATSARGIAI
Laikykite atsarginį raktą saugioje vietoje. Kurti rakto kopiją galite tik turėdami kitą raktą. Pametus abu raktus, reikia keisti visą jungiklį.

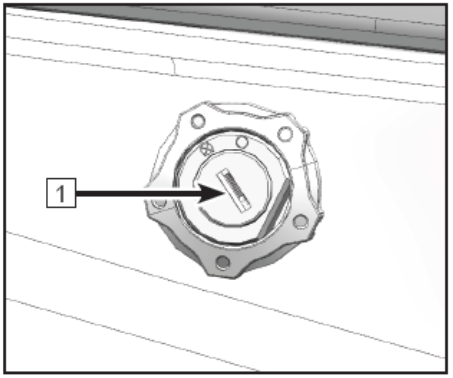

Maitinimo lizdas ir USB lizdas [2]

Transporto priemonėje įrengtas 12 Vdc maitinimo lizdas ir USB lizdas. Jie yra po skydeliu. Lizdai skirti prijungti ir naudoti tokius prietaisus kaip nešiojami žibintai arba įkrauti elektroninius prietaisus.

Dėl elektrinių priedų naudojimo su keturračiu pasitarkite atstovybėje.

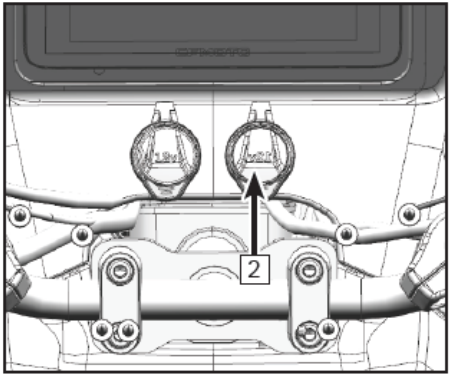

Priekabos maitinimo lizdas (ne visose rinkose)

Priklausomai nuo konfigūracijos, keturračio gale įrengtas priekabos maitinimo lizdas [1].

Lizdo laidai sukonfigūruoti pagal paveikslėlyje pavaizduotą standartą.

Dėl vilkimo, priekabų naudojimo, priekabos prikabinimo priedų pasitarkite su prekybos atstovybe.

⚠ ATSARGIAI
Galios diapazonas priekabos posūkio signalui yra 1W~21W. Rekomenduojame pirkti priekabas šiame diapazone, kad jų posūkio signalai veiktų tinkamai.

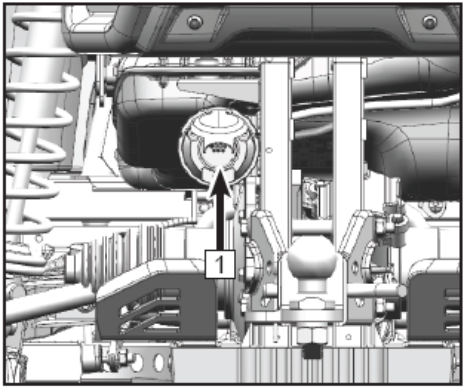

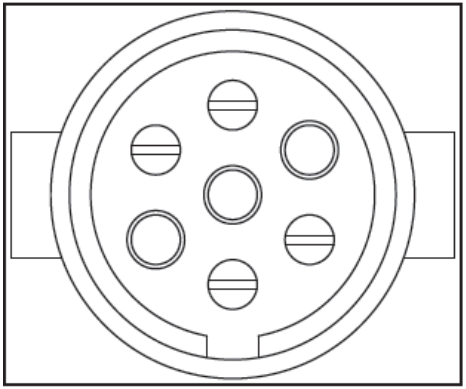

Įspėjamasis signalas (ne visose rinkose)

Šiame keturratyje veikia išvardytų funkcijų įspėjamasis signalas:

- Kai alyvos slėgio signalas yra GND, o alyvos slėgis yra <0,06mpa (8,7 psi), trumpai nuskamba įspėjamasis signalas. Alyvos slėgiui atsistačius į normalų lygį, signalas dingsta.
- Jeigu vandens temperatūra yra ≥ 115 °C (239 °F), signalas dukart trumpai suskamba. Vandens temperatūrai atsistačius į normalų lygį, signalas dingsta.
- Jeigu vairuotojas nulipa nuo sėdynės neįjungęs stovėjimo bėgio, ekrane mirksi OPC lemputė ir skamba įspėjamasis signalas.

Gervė

Transporto priemonėje įrengta gervė ir standartinis jos valdiklis.

Šiame vadove pateikiama svarbiausia su gervės naudojimu susijusi informacija ir atsargumo priemonės. Perskaitykite gervės naudojimo vadovą arba kreipkitės į pardavėją.

Naudojant gervę suvartojama daug akumuliatoriaus energijos. Naudokite gervę esant įjungtam varikliui, tačiau turėkite omeny, kad akumuliatoriaus energijos suvartojimas gali viršyti akumuliatoriaus įkrovimo spartą. Stebėkite akumuliatoriaus įkrovos lygį, kad jis neišsikrautų iki tokio lygio, kurio nepakaktų varikliui užvesti.

Gervė yra valdoma mechaniniu būdu. Jungikliu perduodama galia ir būgnas sukasi į priekį arba atgal. Gervė yra nesudėtingas prietaisas, tačiau naudojamas kartu su kitais priedais ar funkcinėmis dalimis, gali tapti daugiafunkciu prietaisu. Toliau išvardyti priedai gali padėti geriau išnaudoti gervę: skriemulys lynui, pirštinės, kablys su dirželiu, apkaba, grandinė, medžių kamienų apsaugos diržas, įrankių dėžė, vilkimo lynas, kastuvas, atsarginės dalys ir papildomas akumuliatorius.

YPATYBĖS BEI VALDYMAS

Gervės valdymas

(Ne visose rinkose) Keturratyje gali būti įrengta gervė, skirta traukti tam tikrus krovinius. Ji pasitarnauja prireikus ištraukti įstrigusį keturratį, padėti ištraukti kitą įstrigusį transportą, pastumti nuvirtusius medžius, krūmus ir t.t.

Iš pradžių galite pasipraktikuoti naudoti gervę, kad prireikus realiomis aplinkybėmis, jau mokėtumėte ja naudotis.

Tolesnio skyriaus įspėjimai, saugos priemonės ir nurodymai galioja jeigu keturratyje įrengta veikianti gervė arba jūs pats įsirengiate gervę.

Gervės saugos įspėjimai

Šie saugos įspėjimai galioja jeigu keturratyje įrengta veikianti gervė arba jūs pats įsirengiate gervę.

- Perskaitykite ir supraskite kiekvieną šio vadovo skyrių.
- Netinkamas gervės naudojimas ir įspėjimų, nurodymų ir taisyklių nepaisymas gali baigtis SUNKIU ar MIRTINU SUŽALOJIMU.
- Gervės nepriežiūra gali privesti prie SUNKIŲ SUŽEIDIMŲ ar net MIRTIES.
- Saugokite savo kūno dalis, plaukus, drabužius ir aksesuarus nuo įjungtos gervės lyno, lūpų ir kablio.
- Stebėkite, kad gervės naudojimo metu aplink transporto priemonę, pačią gervę, jos lyną ir krovinį nebūtų žmonių, augintinių ir kitų kliuvinių.
- Dirbdami su gerve būtinai dėvėkite apsauginius akinius ir storas pirštines.
- Nenaudokite gervės, jei esate apsvaigę nuo alkoholio ar kvaišalų.

- Neleiskite dirbti su gerve jaunesniems nei 16 metų asmenims.
- Nebandykite išjudinti krovinio staigiais kratomaisiais judesiais.
- Nesukite gervės aukštyn ar žemyn arba į šonus smailiu kampu. Tai gali destabilizuoti gervę naudojančią transporto priemonę, kuri gali netikėtai pajudėti.
- Nekelkite krovinių, sunkesnių už vardinį gervės pajėgumą.
- Nelieskite, nestumkite, netraukite ir nestovėkite apžergę prikabinto lyno.
- Neleiskite gervės lyno per savo rankas net jei mūvite storas pirštines.
- Nelaisvinkite gervės būgno kai lynas yra apkrautas.
- Nenaudokite gervės žmonėms kelti ar gabenti.
- Nenaudokite gervės kelti ar pakabinti vertikalius krovinius.
- Nesuleiskite kablio visu ilgiu į gervę. Taip galima pažeisti sistemos dalis.
- Nenaudokite gervės ar keturračio, jeigu jiems reikalingas remontas ar tech. aptarnavimas.
- Kai nenaudojate keturračio ar jo gervės, būtinai pasukite uždegimo jungiklį ties išjungimo padėtimi (OFF) ir išjunkite nuotolinį valdiklį, kad juo nepasinaudotų pašaliniai asmenys ir jis pats neužsivestų.

Gervės valdymo saugos priemonės

Jeigu jūsų keturratyje įrengta veikianti gervė arba jūs pats įsirengiate gervę, privalote laikytis šių saugos priemonių:

- Kaskart prieš naudodami gervę, patikrinkite jos ir lyno būseną.
- Išvyniodami ar suvyniodami lyną visada naudokite dirželį su kabliu. Kablio negriebkite.
- Stenkitės, kad sukamas krovinys būtų kuo tiesesniu kampu priekyje keturračio. Stenkitės nesukti gervės smailiu kampu nuo keturračio.

- Jeigu sukti gervę kampu būtina, laikykitės šios tvarkos:

  A. Stebėkite gervės būgną. Neleiskite lynui vyniotis tik viename būgno krašte. Per daug viename būgno krašte suvynioto lyno gali pažeisti pačią gervę ir lyną.

  B. Jeigu viename krašte susivynioja per daug lyno, sustabdykite gervę. Vadovaudamiesi šio vadovo gervės lyno vyniojimo taisyklėmis tolygiai paskirstykite lyną po būgną ir tik tada tęskite darbus.
- Sukdami gervę įjunkite keturračio stovėjimo stabdį ir (arba) stovėjimo mechanizmą, kad jis stovėtų vietoje. Jeigu reikia, pastatykite ratų atramas.
- Ant gervės būgno visada turi būti likę apvyniotos mažiausiai penkios lyno kilpos. Suvynioto lyno sudaroma trintis leidžia būgnui vynioti lyną ir traukti krovinį.
- Netepkite gervės lyno. Suteptas lynas pritrauks nešvarumus ir trumpiau tarnaus.
- Gervės variklis ir relinis jungiklis nepertraukiamo veikimo metu gali įkaisti. Jei gervę vyniojate ilgiau nei 45 sekundes arba jei veikdama gervė užstringa, sustabdykite ir palikite gervės sudedamąsias dalis atvėsti mažiausiai 10-iai minučių ir tik tada tęskite darbą.
- Nenaudokite gervės su neužvestu varikliu. Variklio įkrovos sistema palaiko keturračio akumuliatorių. Intensyvus gervės naudojimas gali greitai išsekinti akumuliatorių, dėl ko vėliau keturratis gali neužsivesti.
- Naudodami gervę tausokite aplinką. Nežalokite medžių ir pan.

Bazinis gervės valdymas

Šie saugos įspėjimai galioja jeigu jūsų keturratyje įrengta veikianti gervė arba jūs pats įsirengiate gervę. Naudokite gervę tik perskaitę ankstesniuose puslapiuose aprašytą Saugos įspėjimų ir gervės valdymo saugos priemonių skyrių.

YPATYBĖS BEI VALDYMAS

PRADŽIAI supraskite, kad gervės panaudojimo aplinkybės yra skirtingos.

- Visada apgalvokite, kaip susidariusioje situacijoje panaudosite gervę.
- Neskubėkite ir kiekvieną veiksmą atlikite apgalvotai.
- Sukdami gervę neskubėkite.
- Būkite budrūs ir stebėkite aplinką.
- Būkite pasirengę keisti gervės naudojimo techniką, jeigu dabartinė neveiksminga.
- Atminkite, kad nors gervė ir galinga, tam tikrose situacijose gervės ir jūsų pačių jėgų neužteks. Nesidrovėkite prašyti kitų asmenų pagalbos.

1. Būtinai kaskart prieš naudojimą apžiūrėkite keturratį, gervę, lyną ir valdiklius dėl pažeidimų ir pakeitimo reikalaujančių dalių. Ypač atidžiai apžiūrėkite pirmąjį lyno metrą jeigu gervė naudojama (arba buvo naudota) su stumdytuvu. Iškart pakeiskite susidėvėjusį ar pažeistą lyną.
2. Sukdami gervę įjunkite keturračio stovėjimo stabdį ir (arba) stovėjimo mechanizmą, kad jis stovėtų vietoje. gervės Jeigu reikia, pastatykite ratų atramas.
3. Atlaisvinkite gervės būgną ir išvyniokite reikiamą troso ilgį. Vyniokite suėmę už kablio dirželio. Nenuimkite nuo kablio jo dirželio.

⚠ATSARGIAI
Ant gervės būgno visada turi būti likę apvyniotos mažiausiai penkios (5) troso kilpos. Suvynioto troso sudaroma trintis leidžia būgnui vynioti trosą ir traukti krovinį.

4. Prikabinkite kablį prie krovinio arba naudokite vilkimo diržą ar grandinę. Nekabinkite troso ant paties troso. Tai galima jį sugadinti.

⚠ ĮSPĖJIMAS

Traukimui nenaudokite buksyro juostos. Šios juostos skirtos įsitempti ir gali išskirti daug energijos, pajėgios SUNKIAI ar MIRTINAI SUŽALOTI trūkus juostai ar gervės trosui. Nenaudokite tik neįsitempiančias vilkimo juostas arba grandines.

5. Užfiksuokite gervės būgną.
6. Lėtai vyniokite neįtemptą trosą iki kol jis įsitemps, tada sustokite ir vadovaukitės energijos sugėrimo procedūros nurodymais:
   - A. Ties gervės troso viduriu uždėkite daiktą, sugeriantį energiją, kurią galėtų išskirti nutrūkęs trosas. Energiją sugerti gali storas švarkas, brezentas ar kitas minkštas ir tankus daiktas. Šis daiktas gali sugerti didžiąją dalį troso trūkio metu išskirtos energijos. Tam pasitarnauti gali net ir medžių šakos, jeigu neturite kitų tinkamų daiktų.
   - B. Uždėkite sugeriantį daiktą ties troso ilgio viduriu.
   - C. Traukiant ilgu atstumu, gali tekti sustoti ir perdėti šį daiktą į naują vietą. Prieš perdedami energiją sugeriantį daiktą atlaisvinkite troso įtempį.
   - D. Nestovėkite vienoje linijoje su gervės trosu. Ir taip pat stebėkite, kad kiti asmenys nestovėtu vienoje linijoje su gervės trosu.
7. Baikite sukti gervę atlikę reikiamus darbus arba kai kroviniui perkelti nebebūtina naudoti gervės.
8. Atkabinkite gervės kablį ir suvyniokite trosą tolygiai ant būgno pagal vadovo instrukciją.

Transporto priemonės ištraukimas

Kaip ištraukti transporto priemonę:

A. Atlaisvinkite gervės būgną ir išvyniokite reikiamą troso ilgį.
B. Jei tik galite, tvirtinkite kablį vietoje, nuo kurios trosas eitų kuo tiesesne linija iki transporto priemonės. Taip trosas lengviau vyniosis ir gervės lūpos bus mažiau apkrautos.
C. Pritvirtinkite gervės kablį tvirtinimo vietoje.

PASTABA. Jeigu bandote ištraukti įklimpusį keturratį kabindami trosą už medžio, naudokite vilkimo diržą, kad nežalotumėte medžio. Briaunoti kabliai ir grandinės gali sužaloti ar net pražudyti medžius. Tausokite gamtą.

D. Užfiksuokite gervės būgną.
E. Lėtai suvyniokite neįtemptą trosą ir uždėkite energiją sugeriantį daiktą.
F. Įjunkite palėtintą pavarą, kuri varys transporto priemonę gervės traukimo kryptimi.
G. Atsargiai akceleruokite ir sukite gervę, kad ištrauktumėte įstrigusią transporto priemonę.

⚠ATSARGIAI
Akceleravimas ir gervės sukimas vienu metu yra rizikingas ir nėra privalomas. Jei nepasitikite savo gebėjimais, įjunkite neutralų bėgį ir bandykite išvažiuoti naudodami tik gervę.

H. Baikite sukti gervę vos tik įstrigęs keturratis gali važiuoti be gervės pagalbos.
I. Atkabinkite gervės kablį ir suvyniokite trosą tolygiai ant būgno pagal vadovo instrukciją.

⚠ATSARGIAI
Keturratis su besisukančia gerve turi važiuoti tik bandant išklimpti. Tr. priemonė su sukama gerve NETURI STAIGIAI TRAUKTI troso su tikslu ištraukti įstrigusią tr. priemonę. Daugiau apie tai skaitykite skyriuje apie staigų traukimą.

Kitos tr. priemonės ištempimas.

A. Atlaisvinkite gervės būgną ir išvyniokite reikiamą troso ilgį.

B. Pritvirtinkite gervės kablį prie kitos tr. priemonės. Jei tik galite, tvirtinkite kablį toje įstrigusios tr. priemonės vietoje, nuo kurios trosas eitų kuo tiesesne linija iki keturračio su gerve. Taip trosas lengviau vyniosis ir gervės lūpos bus mažiau apkrautos.

⚠ATSARGIAI
Nekabinkite gervės kablio ant pakabos dalių, lankų, bamperių ar krovinių dėžės. Taip galima pažeisti keturratį. Kabinkite gervės kablį prie tvirčiausios pasiekiamos keturračio rėmo dalies arba kablio.

C. Užfiksuokite gervės būgną.

D. Lėtai suvyniokite neįtemptą trosą ir uždėkite energiją sugeriantį daiktą.

E. Įjunkite žemiausią traukiamos tr. priemonės bėgį, kuris ją varys gervės traukimo kryptimi.

F. Atsargiai akceleruokite ir sukite gervę, kad išgelbėtumėte įstrigusį keturratį.

G. Baikite sukti gervę vos tik įstrigęs keturratis gali važiuoti be gervės pagalbos.

H. Atkabinkite gervės kablį ir suvyniokite trosą tolygiai ant būgno pagal vadovo instrukciją.

Gervės troso priežiūra

Kaskart apžiūrėkite, ar trosas nesusidėvėjęs ir nesusisukęs. Nenaudokite pažeisto troso. Tikrindami ir naudodami vadovaukitės šiomis taisyklėmis:

- Gervės lynas susisukęs, deformuotas, įlenktas arba sunkiai ir nepataisomai pažeistas. Nebenaudokite tokios būklės lyno.
- Susisukęs lynas, kuris buvo ištiesintas ir nors atrodo tinkamas naudoti, buvo sunkiai ir nepataisomai pažeistas. Toks lynas nebegali veikti nurodytu apkrovos pajėgumu. Nebenaudokite tokios būklės lyno.
- Iš sintetinių medžiagų pagamintą lyną reikia tikrinti dėl dilimo. Jei pastebite dilimą, pakeiskite lyną. Nebenaudokite tokios būklės lyno.
- Keiskite sintetinių medžiagų lyną, jeigu aptinkate išsilydžiusių gijų. Pažeista tokio lyno dalis jausis įsitempusi ir atrodys lygi bei glotni. Nebenaudokite tokios būklės lyno.
- Nekeiskite sintetinių medžiagų lyno vartoti skirtų polimerų lynu. Naudokite tik būtent gervėms skirtą lyną.
- Netepkite gervės lyno. Suteptas lynas pritrauks nešvarumus ir trumpiau tarnaus.
- Nenaudokite gervės, kurių kablys arba skląstis pažeistas. Pakeiskite pažeistas dalis.

⚠ ĮSPĖJIMAS
Vos pastebėję gervės lyno ir jos dalių pažeidimus, iškart jas pakeiskite, kad nelaimės atveju išvengtumėte SUNKIŲ ar MIRTINŲ SUŽALOJIMŲ.

Gervės lyno vyniojimo taisyklės

Suvyniojus lyną atgal, o ypač jeigu buvo vyniojama kampu, gali tekti paskirstyti lyną tolygiai po būgną. Tai sumažina riziką, kad lynas susipainios. Šiai užduočiai jums bus reikalinga pagalba:

A. Atleiskite gervės būgną.

B. Ištraukite netolygiai po būgną susikusį lyną.

C. Užfiksuokite gervės būgną.

D. Liepkite pagalbininkui įtempti gervės lyno kablio dirželį apie 45 kg.

E. Iš lėto vyniokite lyną atgal kol jūsų pagalbininkas judina lyno galą į abi puses ir paskirsto lyną po abi būgno puses.

Staigi gervės apkrova

Jūsų gervė (jeigu įrengta) suprojektuota ir išbandyta atlaikyti apkrovas kai jos keturratis stovi. Atminkite, kad gervė, lynas ir jos dalys NĖRA suprojektuotos staigiai apkrovai. Laikykitės šių taisyklių:

- Nemėginkite staigiai gerve patraukti krovinio. Pavyzdžiui, nemėginkite kompensuoti neįsitempusio lyno akceleruodami. Tai yra pavojingas veiksmas, kuris generuoja didelę ir už dalis stipresnę apkrovą. Net ir lėtai važiuojanti tr. priemonė gali sugeneruoti žalingą smūginę apkrovą.
- Nenaudokite gervės ją tai vis įjungdami, tai vis išjungdami. Tai irgi generuoja smūginę apkrovą. Taip apkraunamos gervės dalys, lynas, labai įkaitinamas variklis ir relė.
- Nenaudokite gervės kitai tr. priemonei ar objektui vilkti. Smūginė gervės apkrova įvyksta net ir velkant nedideliu greičiu. Vilkimas gerve taip pat sutelkia daug vilkimo jėgos pačiame keturratyje, dėl ko ji gali tapti sunku suvaldyti ir padidėja avarijos rizika.
- Nenaudokite buksyro juostų kartu su gerve. Tai irgi generuoja smūginę apkrovą. Buksyro juostos yra pagamintos įsitempti ir jose kaupiasi energija. Nelaimės atveju ši sukaupta energija išskiriama ir tada kyla didelis pavojus. Taip pat kartu su gerve nenaudokite ir tąsiųjų lynų (angl. bungee).
- Nenaudokite gervės su tikslu pritvirtinti keturratį prie priekabos ar kitos gabenimo tr. priemonės apačios. Taip sugeneruojama smūginė apkrova, kuri gali pažeisti gervės dalis, lyną arba gabenimo transportą.

YPATYBĖS BEI VALDYMAS

BENDROSIOS GERVĖS NAUDOJIMO SAUGOS PRIEMONĖS

Judančių dalių pavojus

Siekdami sunkiai nesusižeisti ir neapgadinti turto:

- Nenaudokite gervės iš anksto nesusipažinę su šiame vadove pateiktomis gervės naudojimo instrukcijomis.
- Nelieskite įdarbinto lyno, kablio ir gervės lūpų.
- Lynui vynioti būtinai naudokite įtempimui skirtą gervės komplektacijos dirželį.
- Darbo metu stovėkite atokiai nuo lyno ir apkrovos.
- Liepkite atsitraukti ir kitiems.
- Prieš naudodami gervę, patikrinkite jos įrengimą ir lyno būklę.
- Nenaudokite gervės daiktams kilnoti.
- Nenaudokite gervės žmonėms judinti.
- Neviršykite gervės vardinio pajėgumo.
- Nelieskite įtempto lyno ar kablio.
- Įsitikinkite, ar jūsų pasirinktas užkabinimo taškas atlaikys apkrovą.
- Neužkabinkite lyno ant jo paties. Užkabinimo vietoje naudokite grandines arba medžių kamienų apsaugą.

YPATYBĖS BEI VALDYMAS

- Prieš vyniodami gervę įsitikinkite kad pašalintos visos galimos kliūtys.
- Neatlaisvinkite apkraunamo gervės būgno arba kai įtemptas gervės lynas.
- Palaukite. Blogas lyno ir apkrovos nustatymas gali baigtis nelaime.
- Lynas ant būgno visada vyniojamas krypties indikatoriumi nurodyta kryptimi.

Siekdami nesusižeisti ir neapgadinti turto:

- Nenaudokite gervės gabenamam keturračiui ar kroviniui tvirtinti.
- Nenardinkite gervės į vandenį.
- Nenaudokite gervės kitam transportui vilkti.
- Vyniodami lyną mūvėkite storas odines pirštines.
- Netraukite gervės, jeigu ant būgno liko mažiau nei keturios lyno kilpos.
- Jei tvirtinate keturratį tempimui gerve, būkite atsargūs. Taip galima pažeisti keturračio rėmą.

Daugiafunkcis ekranas (1)

PASTABA
Dėl ekrano funkcijos, reguliavimo ir versijos naujinių bei dėl skirtingose rinkose atnaujintų konfigūracijų, tam tikra ekrano informacija gali skirtis. Skaitydami šį skyrių visada turėkite omeny, kad jūsų transporto priemonės konfigūracija gali skirtis.

Daugiafunkcis ekranas įrengtas vairakočio priekyje ir yra išskirstytas į dvi dalis:

[1]: Ekrano indikatoriai

[2]: Informacijos rodinys

Įsijungimas ir automatinė patikra

Įsijungimas

Ekranas įsijungia įjungus keturratį.

Automatinė patikra

Ekrane rodoma įsijungimo animacija. Savidiagnostikos metu dega atitinkamas indikatorius. Mygtukai neveikia, kol nesibaigia savidiagnostikos režimas.

Lemputės ir funkcija

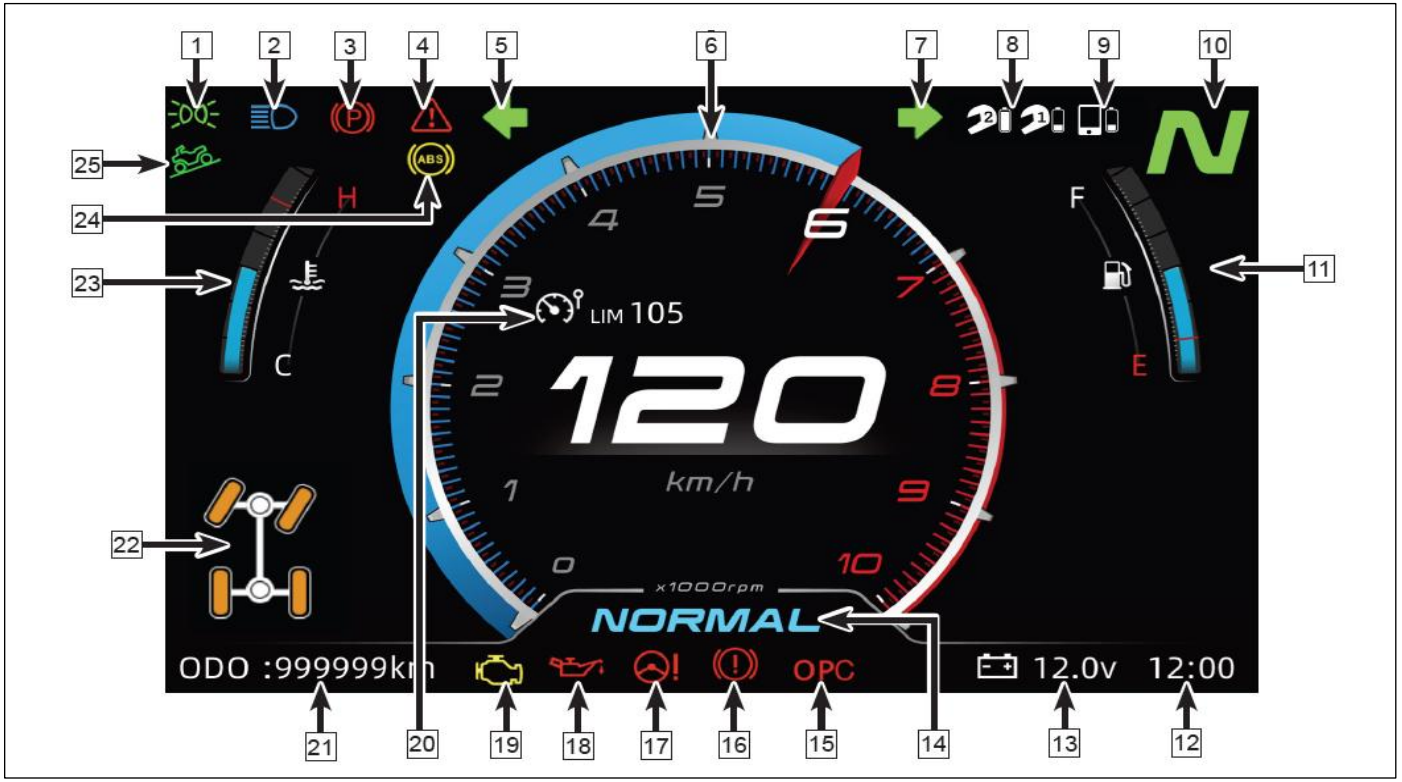

YPATYBĖS BEI VALDYMAS

1	Gabaritinių žibintų lemputė	2	Tolimųjų žibintų lemputė	3	Stovėjimo stabdžio lemputė (jeigu įrengta)
4	Greičio lemputė	5	Kairio posūkio lemputė	6	Variklio apsukos
7	Dešinio posūkio lemputė	8	Vairuotojo šalmo ryšys	9	Išmaniojo įrenginio susiejimas
10	Bėgių rodinys	11	Degalų lygis	12	Laikrodis
13	2-a infoeilutė	14	Režimas	15	OPC lemputė
16	Stabdžių gedimo lemputė	17	EPS lemputė	18	Alyvos slėgio įspėjimo lemputė
19	EFI gedimo lemputė	20	Greičio ribotuvo lemputė	21	Info pagal pasirinkimą 1
22	2WD/4WD režimas	23	Aušinimo skysčio temperatūros lemputė	24	ABS lemputė (jeigu įdiegta)
25	Nuokalnės stabdymo sistema				

YPATYBĖS BEI VALDYMAS

1 - **Gabaritinių žibintų lemputė**

Kai dega gabaritinių žibintų lemputė, dega gabaritiniai žibintai.

2 - **Tolimųjų šviesų lemputė**

Lemputė dega kai įjungtos tolimosios šviesos.

3 - **Stovėjimo stabdžio lemputė**

Lemputė dega kai įjungtas stovėjimo stabdys.

4 - **Greičio ribojimo nepaisymo lemputė**

Lemputė dega kai įjungtas greičio ribojimo funkcijos nepaisymo jungiklis.

5 - **Kairiojo posūkio indikatoriaus lemputė (ne visose rinkose)**

Nustačius posūkio jungiklį į kairę, dega kairiojo posūkio indikatoriaus lemputė.

6 - **Variklio apsukos**

Rodo variklio apsukas.

7 - **Dešiniojo posūkio indikatoriaus lemputė (ne visose rinkose)**

Nustačius posūkio jungiklį į dešinę, dega dešinio posūkio indikatoriaus lemputė.

8 - **Vairuotojo šalmo ryšys**

Susisiejus su šalmu, turinčiu „Bluetooth“ funkciją, rodomas šalmo simbolis ir jo įkrovos lygis.

9 Išmaniojo įrenginio susiejimas

Įrenginio piktograma ir įkrovos lygis rodomi susiejus su išmaniuoju įrenginiu.

10 - **Bėgių rodinys**

Rodo dabartinį transmisijos bėgį.

11 - **Degalų lygis**

Kuo lygio rodiklis arčiau raudonos „E“, tuo mažiau bake likę degalų.

Kai lieka nedaug degalų, suplanuokite kelionę taip, kad spėtumėte laiku papildyti degalų. Važiuojant su nepakankamu degalų kiekiu galima pažeisti degalų siurblį.

12 - **Laikrodis**

Rodo esamą laiką. Meniu galima perjungti 12 val. / 24 val. laiko rodymo formatą.

13 - **2-a infoeilutė**

Rinkitės rodomą informaciją spausdami „Žemyn“. Galimas rodinys įtampa, kelionės trukmė, bendra važiavimo trukmė, vidutinis kelionės suvartojamų degalų kiekis, vidutinis kelionės važiavimo greitis, vidutinis bendras važiavimo greitis, CVT temperatūra.

CVT temperatūra rodoma:

1 Padala: ≤ 120 °C (248 °F). Simbolis ir temperatūra rodomi balta spalva.

2 2 padalos: ≤ 130 °C (266 °F). Simbolis ir temperatūra rodomi geltona spalva.

3 3 padalos: > 130 °C (266 °F). Simbolis ir temperatūra rodomi raudona spalva.

14 **- Režimas**

Rodo važiavimo režimą: WORK (darbinis), SPORT (sportinis), NORMAL (įprastas). Režimą galima keisti meniu.

YPATYBĖS BEI VALDYMAS

15 **- „OPC“ lemputė (ne visose rinkose)**

Jei vairuotojas nulipa nuo sėdynės kai keturratis nėra stovėjimo režime, dega ši lemputė ir skamba garsinis signalas.

(OPC piktograma dega ir skamba signalas)

OPC funkcija:

Signalo priežastis	Signalo tipas		
Variklio apsukos (aps./min.)	≤ 1 800	≤ 1 800	> 1 800
Stovėjimo bėgis	TAIP	NE	/
Sėdynės spaudimo signalas	/	NE	/
OPC įspėjimas	OPC – nėra įspėjimo	Dega OPC lemputė ir skamba įspėjamasis signalas	OPC – nėra įspėjimo

16 **- Stabdžių gedimo lemputė (ne visose rinkose)**

Lemputė dega kai yra per mažai stabdžių skysčio.

17 **- „EPS“ lemputė (ne visose rinkose)**

Ši lemputė dega jeigu aptinkamas elektroninės vairo stiprintuvo sistemos (EPS) gedimas arba ji neveikia.

18 **- Alyvos slėgio lemputė**

Alyvos slėgio lemputė dega esant itin žemam alyvos slėgiui. Sustokite ir patikrinkite alyvos lygį arba variklio būklę.

19 **- EFI gedimo lemputė**

Lemputė dega EFI sistemai aptikus gedimą.

YPATYBĖS BEI VALDYMAS

20 - Greičio ribotuvo lemputė

Esant įjungtai greičio ribojimo funkcijai, rodomas maksimalus galimas greitis.

21 - 2-a infoeilutė

Paspaudus mygtuką „Aukštyn“ galima keisti rodinį į dabartinės kelionės arba visos eksploatacijos duomenis.

22 - Važiavimo režimas

Rodo 2WD, 4WD, arba „F-LOCK“ režimą.

23 - Aušinimo skysčio temperatūros lemputė

Rodo dabartinę aušinimo skysčio temperatūrą. „C“ reiškia žemą temperatūrą, o „H“ – aukštą. Temperatūra turi būti nei per žema, nei per aukšta. Jei ji per žema, palikite variklį veikti tuščiąja eiga, kad variklis įšiltų. Jei ji per aukšta, užgesinkite variklį ir palaukite, kol atvės. Temperatūra turi būti normos ribose.

24 - „ABS“ lemputė (ne visose rinkose)

„ABS“ lemputė dega kai „ABS“ sistema veikia keturračiui stovint. Važiuojant ši lemputė nedega. Aptikus gedimą, ši lemputė dega kol gedimas nepašalinamas.

25 - Nuokalnės stabdymo sistema

Šią funkciją galima išjungti meniu. Kol ji įjungta, visąlaik dega atitinkama lemputė. Leidžiantis nuokalne ir sumažinus greitį iki konkrečios ribos, įsijungia nuokalnės stabdymo sistema, kuri palaiko saugų greitį.

Monitoriaus meniu

Monitoriaus meniu vairuotojai gali peržiūrėti, reguliuoti ar nustatyti šias funkcijas:

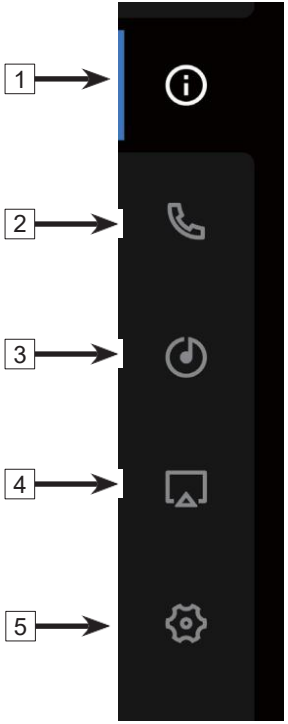

1: Tr. priemonės informacija

2: Skambučiai / adresatai

3: Muzika

4: Išmaniojo įrenginio susiejimas

5: Bendrieji nustatymai

Tr. priemonės informacija

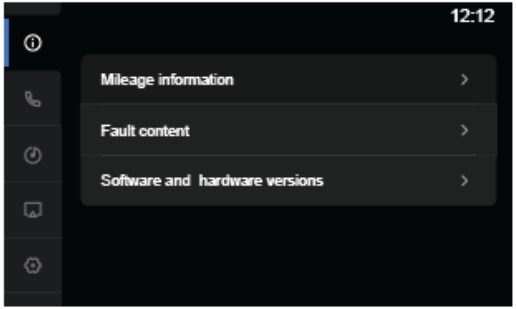

Pagrindinė informacija

Kairiajame vairakotyje spauskite ENT. Turi atsidaryti meniu langas.

Eikite į meniu.

Eikite į tr. priemonės informacijos puslapį.

Galite peržiūrėti ridą, gedimus, programinės ir aparatinės įrangos versijas.

Rida

Ridos puslapyje vairuotojai gali Veikimo patikra informaciją apie keturračio ridą, pvz., suminę ridą (ODO), kelionės ridą (TRIP 1), vidutinį greitį, važiavimo trukmę, vidutinį degalų suvartojimą (TRIP 1).

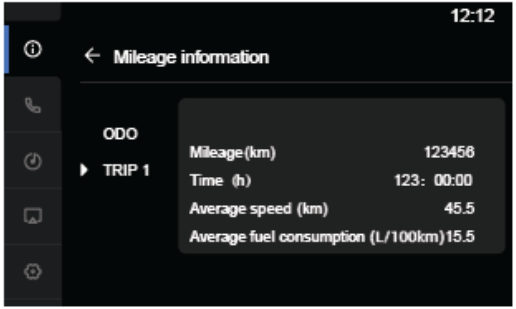

Eikite į meniu.

Eikite į tr. priemonės informacijos puslapį.

Eikite į ridos informacijos puslapį.

Kelionės ridos (TRIP 1) atstatymas:

Norėdami atstatyti kelionės ridą, laikykite ilgai nuspaudę mygtuką „aukštyn“.

Gedimų peržiūra

Gedimų peržiūros puslapyje galima peržiūrėti gedimus ir įspėjimus, kuriuos aptinka transporto priemonės sistema. Aptikus gedimą, sustokite ir skubiai kreipkitės į įgaliotąjį „CFMOTO“ aptarnavimo centrą.

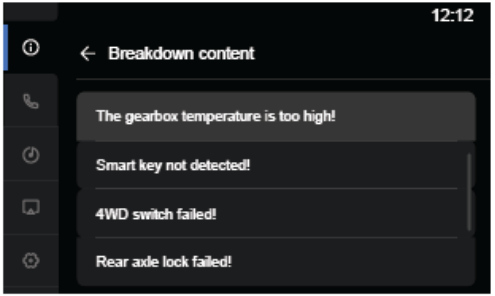

Eikite į meniu.

Eikite į tr. priemonės informacijos puslapį.

Eikite į gedimų peržiūros puslapį.

Peržiūrėkite įspėjimus.

Programinės ir aparatinės įrangos versija

Programinės ir aparatinės įrangos versijos puslapyje galima peržiūrėti šių įrangų versijas.

Eikite į meniu.

Eikite į tr. priemonės informacijos puslapį.

Eikite į programinės ir aparatinės įrangos versijos puslapį.

Skambučiai / adresatai

Skambučių lange galite peržiūrėti adresatus, naujausius skambučius ir skambinti kitiems.

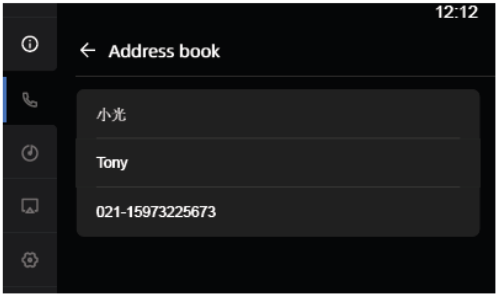

Eikite į meniu.

Eikite į telefono puslapį.

Peržiūrėkite adresatus ir naujausius skambučius.

⚠ PAVOJUS
Nenaudokite skambučių funkcijos važiuodami. Belaidės ausinės ir skambučių sistema gali trukdyti gerai susikaupti ir sulėtinti reakciją. Saugiai sustokite ir tik tada atsiliepkite į skambučius arba skambinkite patys.

Muzika

Muzikos lange galima groti dainas iš per „Bluetooth“ susieto įrenginio. Keturratyje galima perjungti dainas, reguliuoti garsą ir kt.

Eikite į meniu. Eikite

į muzikos puslapį.

Pasirinkite norimą dainą.

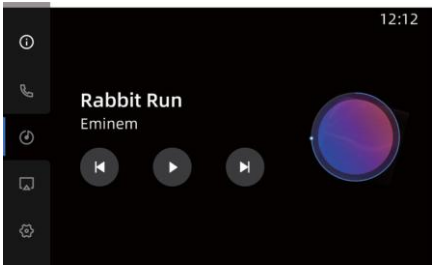

Susiejimas su telefonu

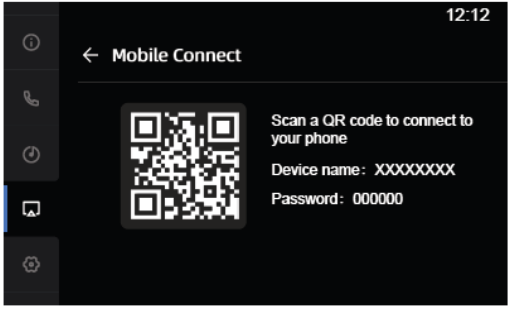

Susieję keturratį su telefonu, galite keturračio monitoriuje matyti telefono navigaciją.

Susiejimas per telefoną:

Atsidarę programėlę „CFMOTO RIDE“ paspauskite „MotoPlay“, kad pradėtumėte automatinį susiejimą, arba žemėlapyje nuskaitykite QR kodą.

Susiejimas per keturračio monitorių:

Eikite į meniu.

Eikite į susiejimo su telefonu meniu.

Naudokite rodinio ir navigacijos funkcijas.

Bendrieji nustatymai

(pagal skirtingų rinkų konfigūracijas)

Bendrųjų nustatymų lange vairuotojai gali reguliuoti šiuos nustatymus:

Važiavimo režimas

Leidimosi nuokalne sistema

Greičio ribojimas

Vairo stiprinimas

Įrenginio susiejimas

Ryškumo valdymas

Stilius

Laiko nustatymas

Vienetai

Kalba

Atstatyti visus

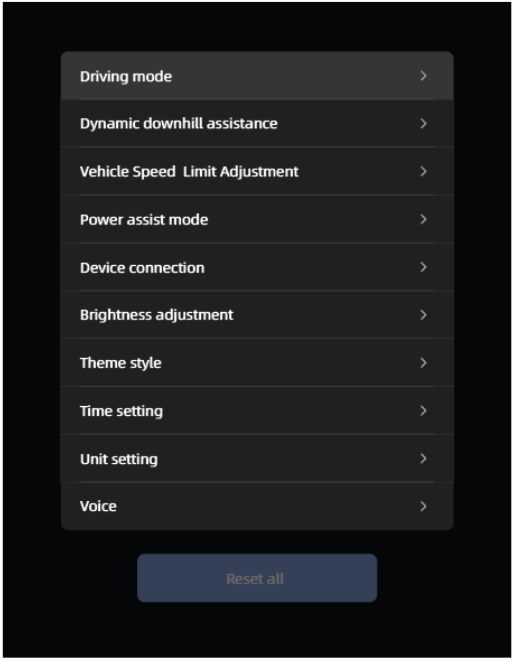

Važiavimo režimas

Keturratis gali važiuoti skirtingais režimais. Juos reikia pasirinkti atsižvelgiant reljefo sąlygas ir vairuotojo gebėjimus.

Eikite į meniu.

Eikite į nustatymus.

Atsidarykite važiavimo režimų meniu.

Pasirinkite norimą režimą.

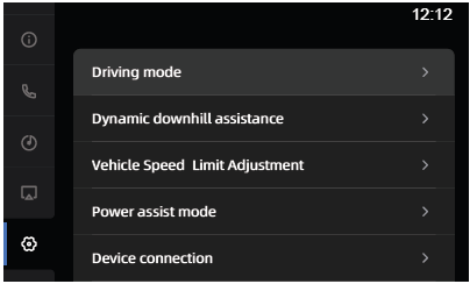

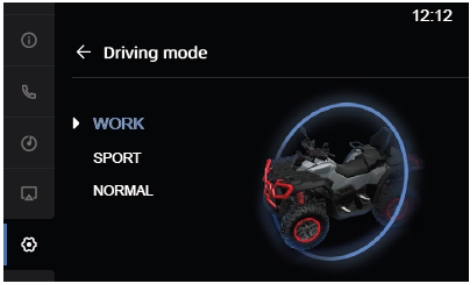

Pagalbinė leidimosi nuokalne sistema

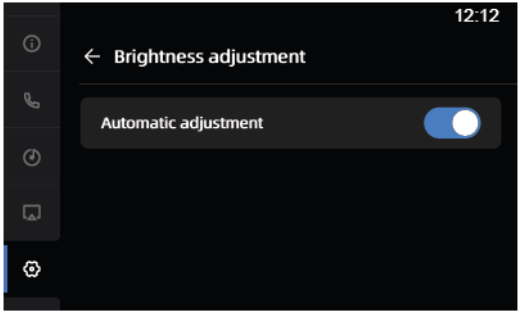

Pagalbinė leidimosi nuokalne sistema yra pažangi pagalbinė funkcija, variklio pagalba atliekanti pagalbinį stabdymą ir leidžianti saugiai nusileisti nuokalne.

PASTABA. Net ir įjungę šią pagalbinę leidimosi nuokalne sistemą, vairuotojai turi išlikti atsargūs. Stebėkite faktines kelio sąlygas ir imkitės atitinkamų saugaus važiavimo priemonių.

Eikite į meniu.

Eikite į nustatymus.

Pasirinkite pagalbinės leidimosi nuokalne sistemos meniu.

Įjunkite / išjunkite šią funkciją.

Transporto priemonės greičio ribojimo reguliavimas (jeigu yra)

Šioje transporto priemonėje įrengta greičio ribojimo reguliavimo funkcija, užtikrinanti vairuotojo saugumą ir padedanti nepažeisti kelių eismo taisyklių. Sureguliuokite didžiausią ribojamą greitį pagal faktines kelio sąlygas arba savo pageidavimą.

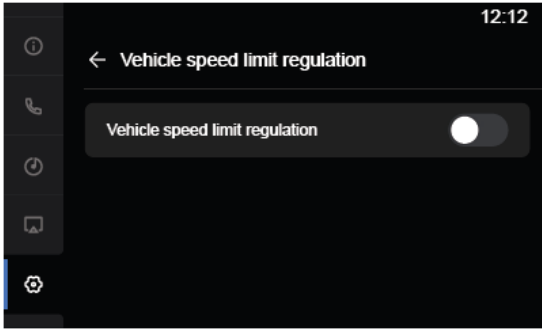

Nustačius ribojamą greitį, transporto priemonė negali viršyti šio greičio. Kai išvystomas nustatytas greitis, sistema automatiškai reguliuoja sukimo momento galią, kad transporto priemonė važiuotų stabiliai ir negreitėtų.

Greitį riboti galima nuo 30 km/h iki 105 km/h.

PASTABA. Išjungus keturratį arba šią funkciją, kitą kartą ją reikia nustatyti iš naujo.

PASTABA: Greičio ribojimo funkcija yra tik pagalbinė funkcija. Ji neužtikrina, kad transporto priemonė jokiu būdu neviršys nustatyto greičio. Važiuodami visada išlikite atidūs. Stebėkite faktines kelio sąlygas, laikykitės kelių eismo taisyklių ir ir imkitės atitinkamų saugaus važiavimo priemonių.

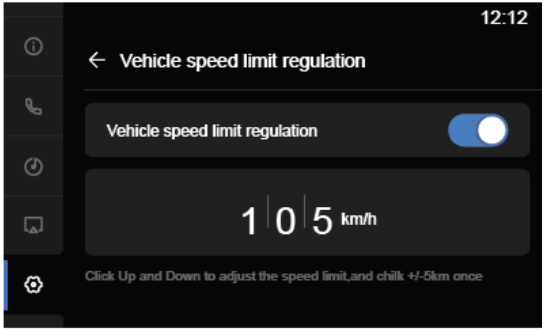

Eikite į meniu. Eikite

į nustatymus.

Eikite į greičio ribojimo reguliavimo meniu.

Įjunkite (išjunkite) greičio ribojimo reguliavimo

funkciją.

Ribojamas greitis nustatomas valdant vairakotyje esantį jungiklį.

Vairo stiprinimas

Elektroninė vairo stiprintuvo sistema palengvina vairo sukimą.

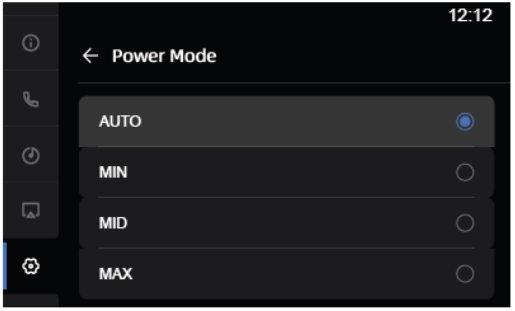

PASTABA: Vairo stiprinimas yra pagalbinė funkcija. Ji nereiškia, kad vairas sukasi be vairuotojo įsikišimo. Pasirinkite vairo stiprinimo funkcijos režimą pagal faktines kelio sąlygas.

Eikite į meniu. Eikite
į nustatymus.
Eikite į vairo stiprinimo funkcijos meniu.
Pasirinkite norimą režimą.

PASTABA.
AUTO režime, numatytasis nustatymas yra „Sport“ ir „Min“.
NORMAL režime, numatytasis nustatymas yra „Work“ ir „Max“. Šiuos nustatymus galite reguliuoti pagal savo pageidavimus.

Įrenginių prijungimas

„„Bluetooth““ ryšiu susiejus keturratį su šalmu ir išmaniuoju įrenginiu, keturratyje galima naudoti navigaciją, skambučių ir muzikos funkciją.

Susiekite įrangą šia tvarka: Eikite į meniu.

Eikite į nustatymus.

Eikite į įrenginių prijungimo meniu. Eikite

į „Bluetooth“ meniu.

Telefone turi būti įjungtas „Bluetooth“ ryšys ir telefonas turi būti aptinkamas.

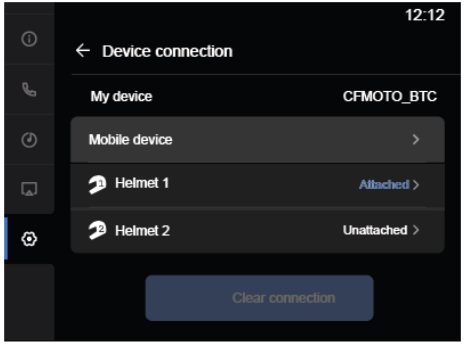

Įrangos atsiejimas:

Naudokite susietą įrangą šia tvarka: Eikite į meniu.

Eikite į nustatymus.

Eikite į įrenginių prijungimo meniu.
Telefone turi būti išjungtas „Bluetooth“ ryšys.

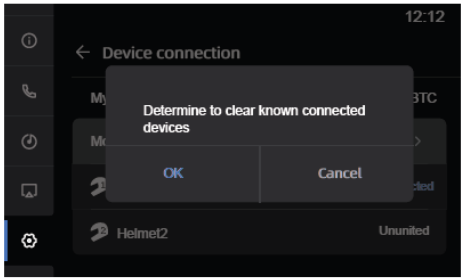

Ryškumo valdymas

Ekrano ryškumą galima reguliuoti rankiniu būdu. Ekrano ryškumas taip pat gali reguliuotis pats, prisitaikydamas prie aplinkos apšvietimo.

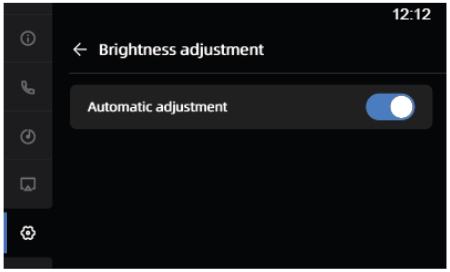

Eikite į meniu.

Eikite į nustatymus.

Pasirinkite ryškumo valdymą.

Įjungus automatinį ryškumo reguliavimą, ryškumas prisitaiko pagal aplinkos apšvietimą.

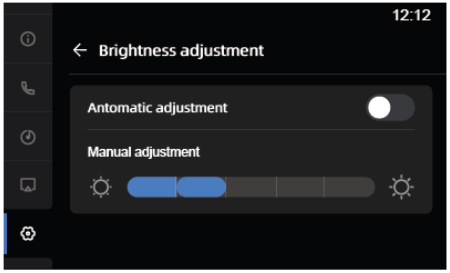

Išjungus automatinį ryškumo prisitaikymą, ryškumą reikia reguliuoti rankiniu būdu.

Stilius

Pasirinkite norimą stilių.

Eikite į meniu.
Eikite į nustatymus.
Eikite į stiliaus meniu.
Pasirinkite norimą stilių.

Laiko nustatymas

Nustatykite pagrindinėje sąsajoje rodomą laiką.

Eikite į meniu.

Eikite į nustatymus.

Eikite į laiko nustatymo meniu.

Pasirinkite norimą laiko formatą (12 / 24 val.).

Reguliuokite valandas ir minutes.

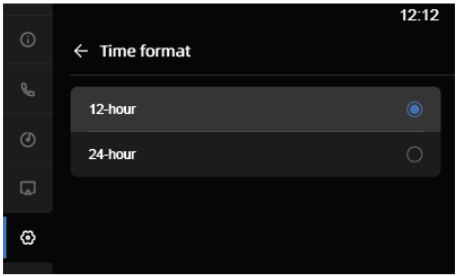

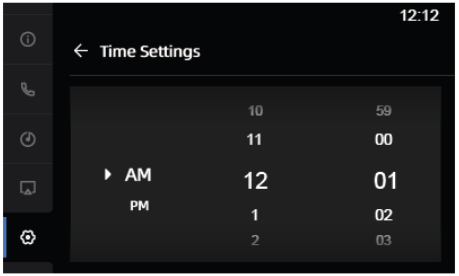

Vienetai

Pasirinkite norimus greičio, laiko ir temperatūros matavimo vienetus.

Eikite į meniu. Eikite

į nustatymus.

Pasirinkite norimus vienetus.

Greitis:	(km/h / mph)
Laikas:	(24 val. / 12 val.)
Temperatūra:	(°C / °F)

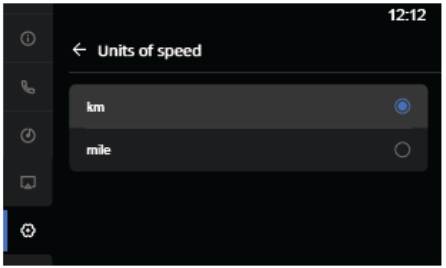

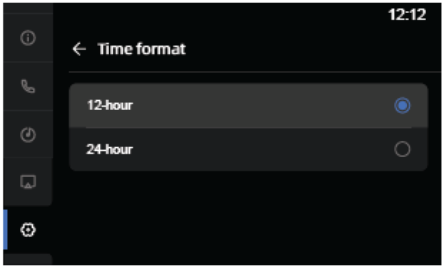

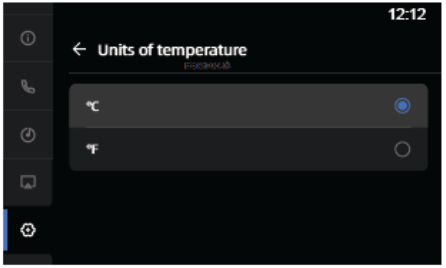

Kalba

Pasirinkite norimą monitoriaus kalbą. Eikite į meniu.

Eikite į nustatymus.

Eikite į kalbos nustatymus.

Pasirinkite norimą kalbą.

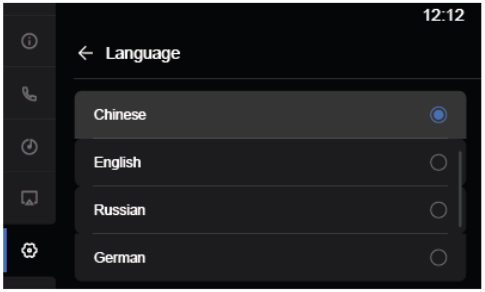

Atkurti numatytuosius

Galite atkurti visus numatytuosius nustatymus.

PASTABA. Ši funkcija neatstato ridos (ODO) ir panašių duomenų.

Eikite į meniu.

Eikite į nustatymus.

Eikite į numatytųjų nustatymų atkūrimo meniu.

Atkurkite numatytuosius nustatymus.

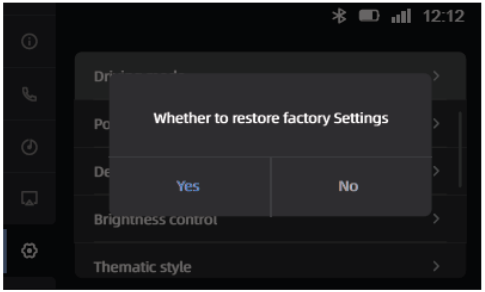

Daugiafunkcis ekranas (2)

PASTABA
Dėl ekrano funkcijos, reguliavimo ir versijos naujinių bei dėl skirtingose rinkose atnaujintų konfigūracijų, tam tikra ekrano informacija gali skirtis. Skaitydami šį skyrių visada turėkite omeny, kad jūsų transporto priemonės konfigūracija gali skirtis.

Daugiafunkcis ekranas įrengtas vairakočio priekyje ir yra išskirstytas į dvi dalis:

1: Ekrano indikatoriai

2: Informacijos rodinys

Įsijungimas ir patikra

Įsijungimas

Monitorius įsijungia įjungus keturratį.

Patikra

Įjungtas monitorius iš pradžių įsijungia savidiagnostikos režimu, kurio metu rodoma paleidimo animacija ir užsidega indikatoriaus lemputės. Pasirinkimo mygtukai neveikia, kol nesibaigia savidiagnostikos režimas.

Įspėjimo lemputės

YPATYBĖS BEI VALDYMAS

1	Kairio posūkio lemputė	2	Laikrodis	3	EPS lemputė
4	Alyvos slėgio lemputė	5	EFI gedimo lemputė	6	Nuokalnės stabdymo sistema
7	Stabdžių gedimo lemputė	8	Greičio lemputė	9	Gabaritinių žibintų lemputė
10	Tolimųjų žibintų lemputė	11	Artimųjų šviesų lemputė	12	Stovėjimo stabdžio lemputė
13	ABS lemputė	14	Interneto signalo lemputė	15	„Wi-Fi“ ryšys
16	Dešinio posūkio lemputė	17	Greičio ribotuvo lemputė	18	Greičio rodinys
19	Alyvos talpos lemputė	20	Akumuliatoriaus įkrova	21	CVT temperatūros lemputė
22	Bėgių rodinys	23	Susiejimas su telefonu	24	Vairuotojo šalmo ryšys
25	Vairuotojo infocentras	26	Aušinimo skysčio temperatūros lemputė	27	2WD / 4WD režimas
28	Variklio apsukos	29	OPC lemputė	30	Režimas

1 - Kairiojo posūkio indikatoriaus lemputė (ne visose rinkose)

Nustačius posūkio jungiklį į kairę, dega posūkio į kairę indikatoriaus lemputė.

2 - Laikrodis

Rodo esamą laiką. Čia galima nustatyti 12 val. arba 24 val. formatą.

3 - EPS lemputė

Ši lemputė mirksi jeigu aptinkamas elektroninės vairo stiprintuvo sistemos (EPS) gedimas.

4 - Alyvos slėgio lemputė

Ši lemputė dega aptikus alyvos sistemos gedimą. Kuo skubiau sutvarkykite šiuos gedimus.

5 - EFI gedimo lemputė

Lemputė dega EFI sistemai aptikus gedimą.

6 - Nuokalnės stabdymo sistema

Ši funkcija įjungiama per meniu. Įjungus, dega atitinkama lemputė.

Leisdamiesi nuokalne sumažinkite greitį. Sumažinus greitį iki reikiamos ribos, ši funkcija pradeda veikti ir palaikydama saugų greitį padeda saugiai nusileisti.

7 - Stabdžių gedimo lemputė

Lemputė dega kai yra per mažai stabdžių skysčio.

8. Neribojamo greičio lemputė

Lemputė dega kai įjungtas greičio ribojimas.

9 **- Gabaritinių žibintų lemputė**

Lemputė dega kai įjungti gabaritiniai žibintai.

10 **- Tolimųjų šviesų lemputė**

Lemputė dega kai priekiniai žibintai šviečia tolimosiomis šviesomis.

11 **- Artimųjų šviesų lemputė**

Lemputė dega kai priekiniai žibintai šviečia artimosiomis šviesomis.

12 **- Stovėjimo stabdžio lemputė**

Lemputė dega kai įjungtas stovėjimo stabdys.

13 **- ABS lemputė (ne visose rinkose)**

Jei ABS sistema veikia tvarkingai, šios sistemos lemputė visąlaik dega stovint. Pradėjus važiuoti, ši lemputė užgęsta.

Jeigu aptinkamas gedimas, ABS lemputė dega ir važiuojant.

14 **- Interneto signalo lemputė**

Rodo interneto signalo stiprumą.

15 **- „Wi-Fi“ ryšys**

Jeigu ekranas prisijungęs prie „Wi-Fi“ ryšio, skydelyje rodomas ryšio simbolis ir signalo stiprumas.

16. Dešiniojo posūkio lemputė (ne visose rinkose)

Nustačius posūkio jungiklį į dešinę, dega posūkio į dešinę indikatoriaus lemputė.

17 - Greičio ribotuvo lemputė

Įjungus ABS greičio ribojimo funkciją, rodomas nustatytas maksimalus greitis ir ribojimo piktograma.

18 - Greičio rodinys

Rodo važiavimo greitį.

19 - Degalų lygis

Rodo dabartinį degalų lygį. Kuo lygio rodiklis arčiau raudonos „E“, tuo mažiau bake likę degalų.

Planuokite savo keliones ir laiku įsipilkite degalų. Važiuojant su per mažu degalų lygiu galima pažeisti degalų siurblį.

20 - Akumuliatoriaus įkrova

Rodo esamą akumuliatoriaus įkrovą.

21 - CVT temperatūros lemputė

Rodo esamą CVT temperatūrą.

1 Padala: < 100 °C

2 2 padalos: 110 °C–120 °C

3 3 padalos: 120 °C – 130 °C, simbolis ir trečia padala tampa geltona

4 4 padalos: > 130 °C, simbolis ir ketvirta padala tampa raudona

22 **- Bėgių rodinys**

Rodo dabartinį bėgį.

23 **- Susiejimas su telefonu**

Susiejus su telefonu, rodoma esama akumuliatoriaus įkrova.

24 **- Vairuotojo šalmo ryšys**

Rodomas šiuo metu susietas šalmas ir jo akumuliatoriaus įkrova.

25 **- Vairuotojo infocentras**

Rodomi ODO rodikliai, kelionės rida, variklio apsukos, variklio darbo trukmė, akumuliatoriaus įkrova ir ekrano ryškumas (galima reguliuoti).

26 **- Aušinimo skysčio temperatūros lemputė**

Rodo dabartinę aušinimo skysčio temperatūrą. „C“ reiškia žemą temperatūrą, o „H“ – aukštą. Temperatūra turi būti nei per žema, nei per aukšta. Kai ji per žema, palikite variklį veikti tuščiąja eiga, kad variklis įšiltų. Jei ji per aukšta, užgesinkite variklį ir palaukite, kol atvės. Temperatūra turi būti normos ribose.

27 **- Važiavimo režimas**

Rodo dabartinį važiavimo režimą. Galima pasirinkti 2WD, 4WD arba 4WD-LOCK režimą.

28 **- Variklio apsukos**

Rodo variklio apsukas.

29 - OPC lemputė (ne visose rinkose)

Jei vairuotojas nulipa nuo sėdynės kai keturratis nėra stovėjimo režime, dega ši lemputė ir skamba garsinis signalas.

(mirksi OPC lemputė ir skamba signalas) Kaip veikia

OPC:

Signalo priežastis	Signalo tipas		
Variklio apsukos (aps./min.)	≤ 1 800	≤ 1 800	> 1 800
Stovėjimas	TAIP	NE	/
Sėdynės spaudimo signalas	/	NE	/
OPC įspėjimas	OPC neveikia	Mirksi OPC lemputė ir skamba įspėjamasis signalas	OPC neveikia

30 - Režimas

Rodomas pasirinktas režimas: WORK, SPORT arba NORMAL.

Monitoriaus meniu

Monitoriaus meniu meniu vairuotojai gali reguliuoti šiuos nustatymus:

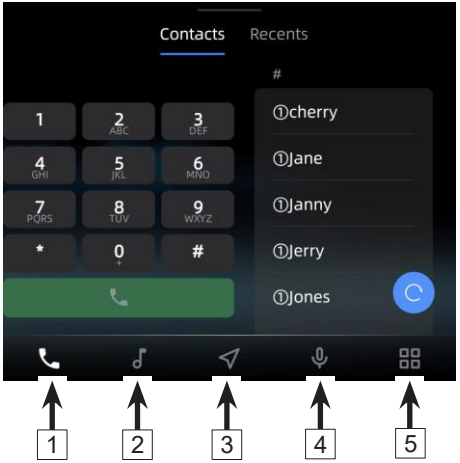

1: Skambučiai / adresatai

2: Muzika

3: Navigacija

4: Garso asistentas

5: Programėlės nustatymai

Telefonas

Skambučių lange galite peržiūrėti adresatus, naujausius skambučius ir skambinti kitiems.

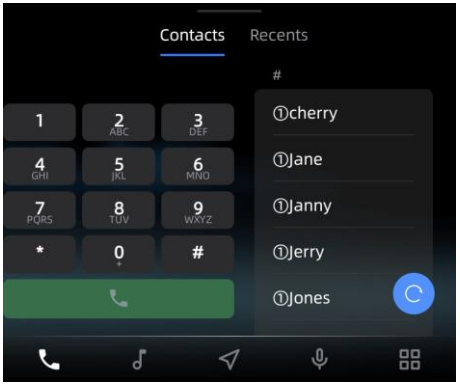

Eikite į meniu. Eikite

į telefono meniu.

Peržiūrėkite savo adresatus arba skambučių žurnalą.

⚠ PAVOJUS
Nenaudokite skambučių funkcijos važiuodami. Belaidės ausinės ir telefono tr. priemonėje sistema gali trukdyti gerai susikaupti ir sulėtinti reakciją. Jeigu reikia atsiliepti į svarbų skambutį, sustokite saugioje vietoje.

Muzika

Muzikos lange galima groti dainas iš „Bluetooth“ ryšiu susieto įrenginio. Keturratyje galima perjungti dainas, reguliuoti garsą ir pan.

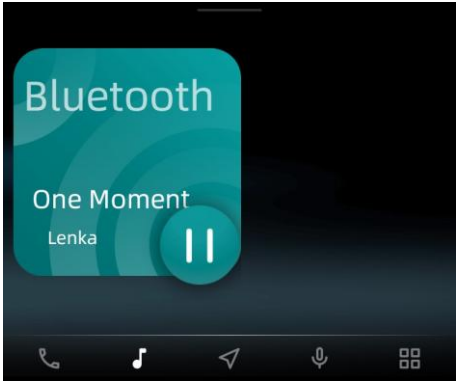

Eikite į meniu.

Eikite į muzikos puslapį.

Pasirinkite norimą dainą.

YPATYBĖS BEI VALDYMAS

Navigacija

Keturratyje galite naudotis navigacija.

Eikite į meniu. Eikite
į navigacijos meniu.
Naudokitės reikiamomis navigacijos funkcijo

1	Jūsų dabartinė vieta
2	Kompasas
3	Prisijungus / neprisijungus
4	Priartinti / atitolinti
5	Dabartinis maršrutas
6	Susijęs nustatymas
7	TRASOS maršrutas

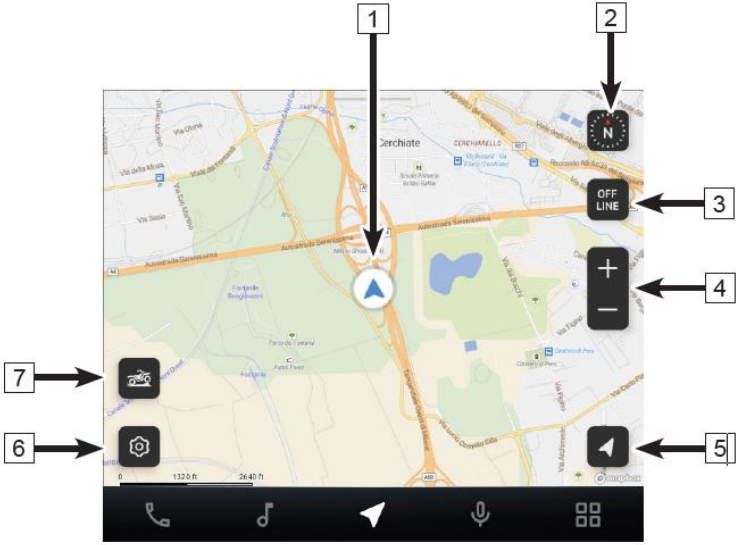

Valdymas balsu

Balsu galite valdyti navigaciją, muziką, skambučius, keturračio funkcijas ir kt.

Pastaba: Kad ši funkcija veiktų, būtina dėvėti „Bluetooth“ ryšiu susietą šalmą.

Kaip įjungti / išjungti valdymą balsu:

Monitoriuje paspauskite . Įsijungia valdymo balsu funkcija. Kai pasigirsta dvigubas signalas, galite duoti nurodymus balsu.

Kad išeitumėte iš šio valdymo režimo, pasakykite „cancel“.

Kaip naudotis navigacija su garso asistentu.

Kai veikia valdymas balsu, galite pasakyti sistemai „navigate to [vietos pavadinimas]“ ir ekrane pasirodys navigacijos meniu. Pasakę „Next, go to page X“, atsiversite kitą puslapį. Veikiant navigacijai pasakius „Cancel the navigation“, navigacija išsijungs.

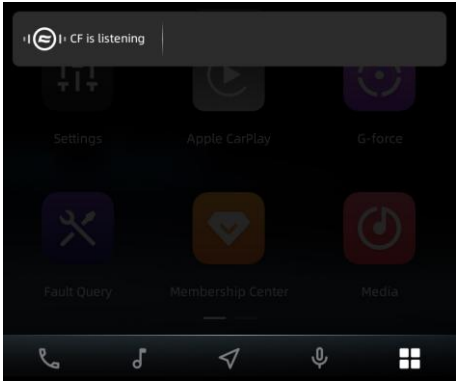

Programėlės nustatymai

Sunkio jėgos poveikis: Rodo greitėjimą ir įkalnės statumą. Čia galima keisti rodinio stilių.

Gedimai: rodo aptiktų gedimų kodus.

Narystė: čia galima peržiūrėti ir atnaujinti sistemos versiją.

PASTABA. Programėlė ir nustatymai gali veikti kitaip dėl automatinių atnaujinimų.

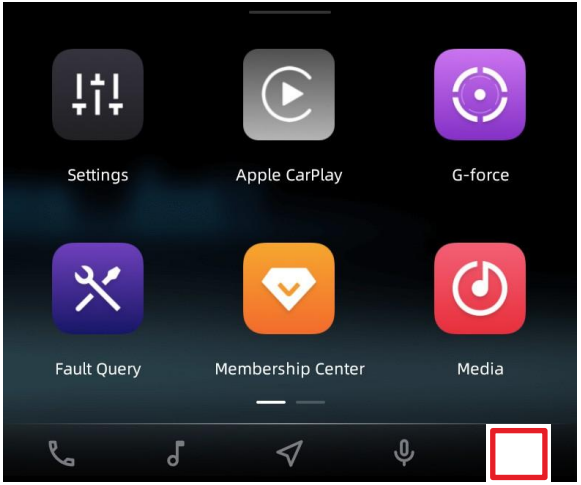

Nustatymai

Monitoriaus meniu meniu vairuotojai gali reguliuoti šiuos nustatymus:

1: **Įrenginių prijungimas**
2: Važiavimo režimas
3: Ryškumas
4: Garsumas
5: Programėlės nustatymai

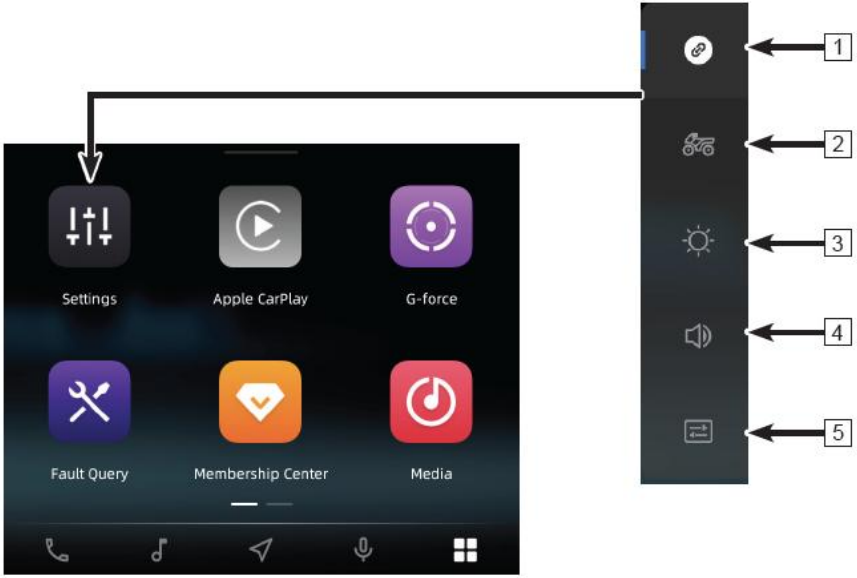

Įrenginių prijungimas

„„Bluetooth““ ryšiu susiejus keturratį su šalmu, keturratyje galima naudoti navigaciją, skambučių ir muzikos funkciją.

Susiekite įrenginį šia tvarka:

Eikite į meniu.

Eikite į nustatymus.

Eikite į įrenginių prijungimo meniu.

Atsidarykite šalmo / skambučių / interneto ryšio meniu.

Telefone turi būti įjungtas „Bluetooth“ ryšys.

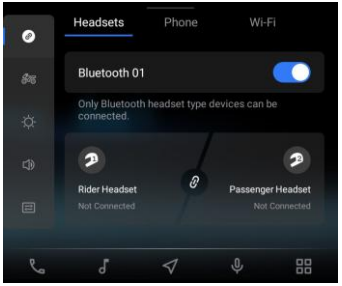

Įrangos atsiejimas:

Naudokite susietą įrangą šia tvarka: Eikite į meniu.

Eikite į nustatymus.

Įjunkite įrangos susiejimo meniu.

Pasirinkite norimą prijungti įrangą.

Telefone turi būti išjungtas „Bluetooth“ ryšys.

Važiavimo režimas

Eikite į meniu.

Eikite į nustatymus.

Galima atlikti šiuos nustatymus:

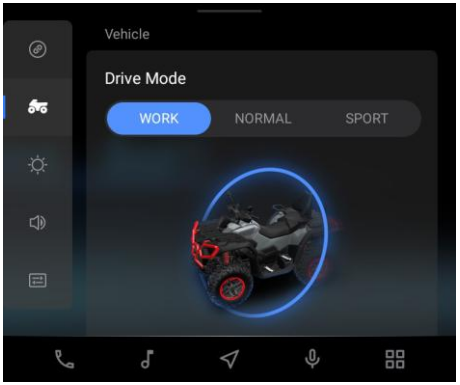

Važiavimo režimo nustatymas:

Keturračiu galima važiuoti keliais skirtingais važiavimo režimais, kuriuos reikia pasirinkti atsižvelgiant į kelio sąlygas ir vairuotojo patirtį.

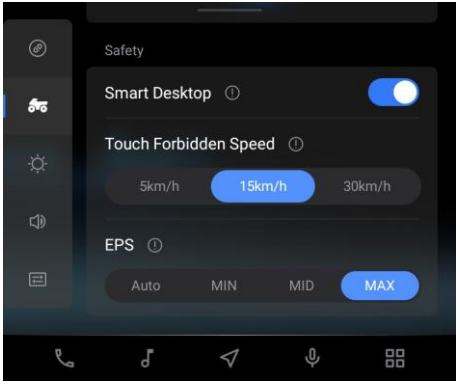

Saugaus važiavimo nustatymas:

Išmaniojo rodinio jungiklis.

Saugaus greičio nustatymas.

Elektroninis vairo stiprintuvas (EPS):

EPS sustiprina vairuotojo valdymą. Veikiant EPS, vairuotojui lengviau sukioti vairą.

Rodinio nustatymas:

Nustatykite ekraną šia tvarka:

Eikite į meniu.

Eikite į nustatymus.

Eikite į rodinio nustatymus.

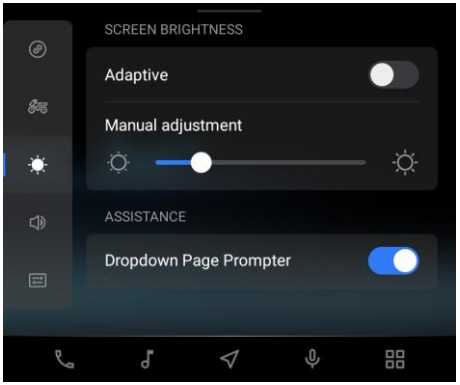

Galite reguliuoti ekrano ryškumą ir pagalbinę funkciją.

Išjungus automatinį ryškumo reguliavimą, ryškumą reikia reguliuoti rankiniu būdu.

Pagalbinė funkcija:

Įjunkite / išjunkite pagalbinę funkciją.

Įjungę šią funkciją, eikite į puslapio apačią ir nustatykite reikiamus nustatymus.

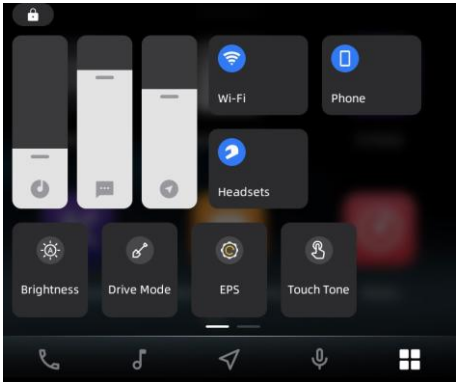

Garso nustatymas

Galite nustatyti garsą.

Susiekite įrangą šia tvarka:

Eikite į meniu.

Eikite į nustatymus.

Įjunkite garso nustatymą.

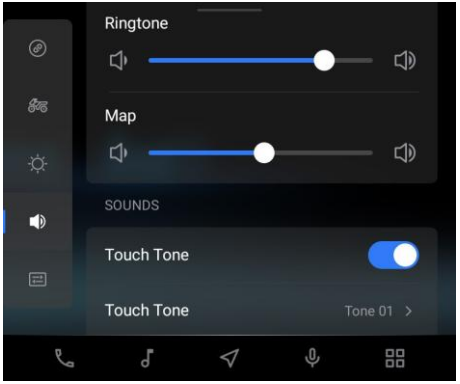

Galite reguliuoti šiuos nustatymus:

Medijos garsumas

Skambučių garsumas

Balso garsumas Melodija

Navigacijos garsumas

Pypsėjimo garso nustatymas:

Galite reguliuoti šiuos nustatymus:

Ekrano palietimo garsas TAIP/NE

Pakeiskite ekrano palietimo garsą

Melodija

Transliacijos garsas

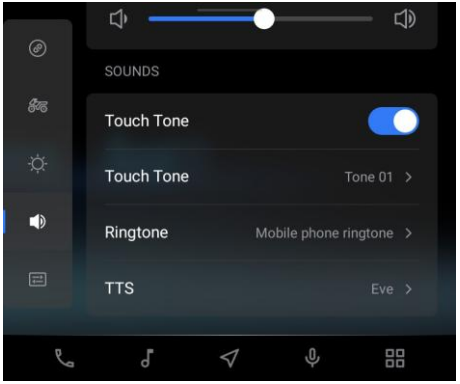

Bendrieji nustatymai

Galite reguliuoti bendruosius nustatymus.

Susiekite įrangą šia tvarka:

Eikite į meniu.

Eikite į bendruosius nustatymus.

Įjunkite nustatymus.

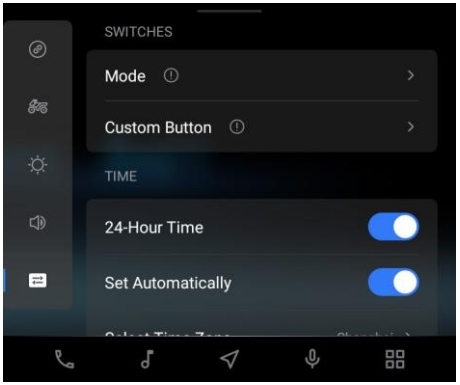

Pasirenkamos funkcijos mygtukas

Režimo (MODE) mygtukas

Pasirenkamos funkcijos mygtukas

Laiko nustatymas

24 val. formatas

Automatinis laiko nustatymas

Laiko zonos pasirinkimas

Bendrieji nustatymai

Kalba

Ridos vienetai

Temperatūros vienetai

Sistemos informacija

Bendrųjų nustatymų lape galima peržiūrėti sistemos informaciją:

Sistemos versija

Aparatinės įrangos versija

MCU versija

Serijos numeris

„Bluetooth“ adresas

WALN adresas

Atkurti numatytuosius nustatymus

Paspauskite atkūrimo mygtuką ir patvirtinkite, kad norite atkurti numatytuosius nustatymus.

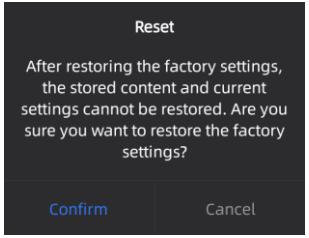

KETURRAČIO VALDYMAS

Keturračio valdymas

Prasivažinėjimas

Naują keturratį itin svarbu pravažinėti. Tvarkingai ir rūpestingai prižiūrėtas naujas variklis pasižymės geromis savybėmis ir tarnaus ilgiau. Kruopščiai atlikite šiuos veiksmus.

1. Pasirinkite atvirą vietą ir susipažinkite kaip veikia ir valdosi keturratis.
2. Pastatykite keturratį ant tvirto ir lygaus pagrindo.
3. Pripilkite baką degalų.
4. Pažiūrėkite variklio alyvos lygį. Pripilkite rekomenduojamos naudoti alyvos iki reikiamo lygio – tarp mažiausios ir didžiausios lygio matuoklio padalų.
5. Užimkite vairuotojo padėtį ir užveskite variklį. Palikite variklį šiek tiek paveikti tuščiąja eiga ir tik tada važiuokite.
6. Nuspauskite kojinį stabdį, pasirinkite norimą bėgį ir atleiskite šį stabdį.
7. Nuspauskite akceleratorių. Pradžiai važiuokite nedideliu greičiu. Pirmas 10 valandų arba 160 km važiavimo (kuris sukanka greičiau) nespauskite akceleratoriaus daugiau nei ½ pajėgumų. Dar kitas 10 valandų arba 160 km važiavimo (kuris sukanka greičiau) nespauskite akceleratoriaus daugiau nei ¾ pajėgumų. Nelaikykite pastovios tuščiosios eigos ir ilgai nevažiuokite visiškai nuspaustu akceleratoriumi.
8. Prasivažinėjimo laikotarpiu nevilkite ar nevežkite jokių krovinių.
9. Reguliariai tikrinkite aušinimo skysčio lygį, valdiklius ir t.t. Taip pat tikrinkite kitas šio vadovo techninės priežiūros plane nurodytus dalykus.
10. Baigiantis prasivažinėjimo laikotarpiui, pakeiskite variklio alyvą (po 20 val. arba 320 km).

Stabdžiai prasivažinėjimo laikotarpiu

⚠ATSARGIAI
Prasivažinėjimo laikotarpiu reikia palaukti, kol stabdžių sistemos trinkelės ir diskai įgis optimaliausią būklę. Kol trinkelės ir diskai dar yra nauji, nevažiuokite kitoms tr. priemonės per arti iš paskos ir venkite situacijų, kuriose reikėtų staigiai stabdyti.

KETURRAČIO VALDYMAS

⚠ATSARGIAI

Prasivažinėjimo laikotarpiu:

- Nevažiuokite maksimaliai nuspaudę akseleratoriaus. Pirmąsias 20 valandų arba 320 km važiuojant maksimaliai nuspaudus akseleratorių galima pažeisti variklio dalis ir sutrumpinti jo tarnavimo laiką.
- Pirmąsias 10 valandų arba 160 km (kas įvyksta pirmiau) važiavimo nespauskite daugiau nei 1/2 akseleratoriaus.
- Kitas 10 valandų arba 160 km (kas įvyksta pirmiau) važiavimo nespauskite daugiau nei 3/4 akseleratoriaus įminimo.
- Nekraukite ir nevilkite sunkių krovinių.

Rekomenduojama alyvos klampa

Naudokite tik rekomenduojamą naudoti alyvą. Kitokia alyva gali stipriai pažeisti variklį. „CFMOTO“ rekomenduoja keturtakčiams varikliams naudoti 10W-40 alyvą. Dėl šalto arba karšto aplinkos oro leidžiama keisti alyvos klampą iki 5W-40 ar 15W-40. Alyvos klampos ir oro temperatūros santykiai pateikiami lentelėje toliau.

Klampa				15W-40				
				10W-40				
				5W-40				
F°	-22	-4	14	32	50	68	86	104
C°	-30	-20	-10	0	10	20	30	40

KETURRAČIO VALDYMAS

Patikra prieš važiuojant

Kaskart prieš važiuojant geriausia apžiūrėti transporto priemonę vadovaujantis šiuo apžiūros modeliu.

⚠ ĮSPĖJIMAS
Išvažiuojant neatlikus reikiamos apžiūros, galima sunkiai apgadinti transporto priemonę, susižeisti ar net žūti. Prieš išvažiuodami visada apžiūrėkite, ar transporto priemonė tinkamai veikia.

Dalykas	Patikra
Padanga	Patikrinkite padangų slėgį ir, jei reikia, nustatykite normalų slėgį. Apžiūrėkite, ar nėra įbrėžimų, ar protektorius pakankamo gylio.
Ratlankis	Ar nepažeisti ratlankiai, ar tvirtai laikosi varžtai.
Oro filtras	Ar filtro vamzdelyje nėra nuosėdų.
CVT	Ar CVT vamzdelyje nėra nuosėdų.
Radiatorius	Apžiūrėkite radiatoriaus švarą.
Variklio alyva	Patikrinkite variklio alyvos lygį.
Aušinimo skystis	Patikrinkite aušinimo skysčio lygį.
Stabdžių skystis	Patikrinkite stabdžių skysčio lygį.
Veleno mova	Ar nepažeista veleno mova.
Kroviniai	Kraunant krovinius į priekinę ir galinę daiktadėžes: Patikrinkite, ar neviršyta leistina apkrova, ar krovinio svoris paskirstytas, ar krovinys saugiai pritvirtintas.
	Velkant krovinį: Patikrinkite, ar neviršyta leistina apkrova, ar priekabos kablys tvirtai laikosi už vilkties rutulio.
Važiuoklė ir pakaba	Apžiūrėkite, ar nepažeistos važiuoklė ir pakaba.

KETURRAČIO VALDYMAS

Bėgių perjungimo svirtis	Patikrinkite, ar tvarkingai veikia svirtis ir bėgiai persijungia sklandžiai.
Akceleratorius	Patikrinkite, ar niekas nekliudo minti pedalo ir ar atleidus koją jis greitai grįžta į pradinę padėtį.
Stabdys	Patikrinkite, ar spaudžiamas stabdys priešinasi ir ar atleidus grįžta į pradinę padėtį.
Stovėjimas	Patikrinkite, ar tvarkingai veikia stovėjimo stabdžio svirtis.
Degimo jungiklis	Patikrinkite, ar degimo jungiklis tvarkingai užveda / užgesina variklį.
Centrinis monitorius	Apžiūrėkite, ar dega reikiamos gedimo lemputės ir patikrinkite, ar turite pakankamai įkrovos ir degalų.
Žibintai	Patikrinkite, ar šviečia artimosios ir tolimosios šviesos, posūkio signalai (jei yra), stabdžių žibintai, gabaritiniai žibintai ir ar priekinių žibintų aukštis atitinka galiojančius reikalavimus. Patikrinkite, ar tvarkingai veikia žibintų jungiklis.
Vairaratis	Patikrinkite, ar vairaratis tvarkingai sukasi į abi puses ir ar susiliečia su laidu.
2/4 varomųjų ratų pavaros (2WD/4WD) jungiklis	Patikrinkite, ar tvarkingai perjungiami 2WD, 4WD ir 4WD-LOCK režimai.
Akceleravimo ir stabdymo bandymas	Nedideliu greičiu pavažiuokite į priekį ir patikrinkite, ar tvarkingai veikia stabdžiai ir ar jie greitai suveikia.

Patikrinę visus dalykus iš šio sąrašo, toliau praktikuokitės atlikti toliau aprašomus veiksmus. Dalyvavimas saugioje aplinkoje rengiamuose mokymuose padės geriau susipažinti su transporto priemone ir įgyti reikiamus važiavimo įgūdžius.

KETURRAČIO VALDYMAS

Akceleratorius

Prieš užvesdami variklį patikrinkite, ar tvarkingai minasi akceleratoriaus pedalas. Įsitikinkite, kad atleistas akceleratoriaus pedalas grįžta į pradinę padėtį ir variklis dirba tuščiąja eiga. Reguliuokite greitį įmindami arba atleisdami akceleratoriaus pedalą. Atleidus akceleratorių, transporto priemonė iškart lėtėja, o variklis dirba tuščiąja eiga.

Stabdys

Prieš užvesdami variklį, nuspauskite pedalą, kad suveiktų priekiniai ir galiniai stabdžiai. Pedalas turi mintis tvirtai. Suimkite priekinių stabdžių svirtį. Tvirtai suėmę svirtį turite jausti pasipriešinimą. Jeigu svirtis spaudžiasi tarsi būtų atsilaisvinusi, galimai įvyko stabdžių skysčio nuotėkis arba skysčio lygis yra nepakankamas. Šias problemas reikia sutvarkyti. Dėl diagnostikos ir remonto atlikimo susisiekite su prekybos atstovybe.

KETURRAČIO VALDYMAS

Variklio užvedimas

⚠ ĮSPĖJIMAS
Šios transporto priemonės išmetamose dujose yra cheminių medžiagų, kurios žinomos kaip sukeliančios vėžį, apsigimimus ar kitaip kenkiančios reprodukcinei sveikatai. Variklio išmetamosiose dujose yra anglies monoksido ir kitų gyvybei pavojingų dujų. Perskaitykite atitinkamą vadovo skyrių,

Kaip užvesti variklį:

1. Bėgio svirtis turi būti stovėjimo arba neutralioje padėtyje.
2. Įspauskite kojinį stabdį.
3. Pasukus raktelį ties „ON“ įjungiamas maitinimas.
4. Įsitikinę, kad atleidote akceleratoriaus pedalą, įjunkite užvedimo jungiklį.
5. Varikliui užsivedus, palaukite, kol jis įkais ir tik tada važiuokite.

⚠ ĮSPĖJIMAS
Kiekvienas bandymas neturi užtrukti ilgiau negu 10 sekundžių. Jeigu variklis neužsiveda, atleiskite paleidimo jungiklį ir palaukite kelias sekundes iki kito bandymo. Siekiant neeikvoti akumuliatoriaus, kiekvienas bandymas turi būti kuo trumpesnis. Užvedinėkite variklį tik su įjungtu neutraliu arba stovėjimo bėgiu. Jeigu esant įjungtam neutraliam bėgiui skydelyje nedega jo lemputė, kreipkitės į atstovybę dėl elektronikos patikros arba bėgių sistemos tvarkymo. Palikite variklį šiek tiek įšilti ir tik tada važiuokite. Važiuojant keturračiu vos tik jam užsivedus galima pažeisti jo variklį.

KETURRAČIO VALDYMAS

Bėgių perjungimas

⚠ATSARGIAI
Kad nepažeistumėte transmisijos, atleiskite akceleratorių, visiškai sustokite, įspauskite kojinį stabdį ir tada perjunkite bėgį. Važiuojant į priekį visada rekomenduojama naudoti palėtintą bėgį. Pagreitintas bėgis skirtas tik ilgų nuotolių greitam važiavimui (> 30 km/h).

Perjunkite bėgius štai tokia tvarka:

- Akceleratorius turi būti atleistas, o keturratis visiškai sustojęs.
- Įspauskite kojinį stabdį
- Nuveskite svirtį į norimą bėgį.

L – palėtintas bėgis. nedidelio greičio pavarų dėžės bėgis. Keturratis važiuoja lėtai su maksimaliu ratų sukimo momentu.

H – pagreitintas bėgis. didelio greičio greičių dėžės bėgis. Leidžia važiuoti įprastu greičiu. Keturratis gali išvystyti maksimalų greitį.

N – neutralus bėgis. Variklio galia neperduodama į ratus.

R – atbulinis bėgis. Atbulinis bėgis leidžia važiuoti atbuline eiga.

P – stovėjimas. Stovėjimo padėtyje greičių dėžė blokuojama tam, kad keturratis nejudėtų.

KETURRAČIO VALDYMAS

⚠ ĮSPĖJIMAS

Perjungdami bėgį įsitikinkite, kad akceleratoriaus pedalas yra atleistas, keturratis yra visiškai sustojęs ir įjungtas galinis stabdys. Kitu atveju bėgiai nepersijungia, gali sugesti variklis ar net įvykti avarija.

Monitoriuje visada turėtų būti rodomas įjungtas bėgis. Jeigu rodoma klaidinga bėgio indikatoriaus lemputė, kreipkitės į pardavėją dėl bėgių perjungimo ir elektros grandinių patikros.

Nevažiuokite pagreitintu bėgiu nedideliu greičiu ir sunkių krovinių nes taip perkaitinsite sankabą ir pažeisite CVT dalis.

Važiavimas atbulomis yra labai pavojingas. Apsidairykite, ar už jūsų nėra kliūčių ar žmonių. Kai važiuoti saugu, pradėkite važiuoti nedideliu greičiu.
Stipriai neminkite akseleratoriaus važiuodami greičio ribojimo režimu ir per smarkiai akceleruojant, išmetimo sistemoje , gali susikaupti degalų, dėl kurių girdisi sproginėjimai ir (arba) pažeidžiamas variklis.

Vilkimosi funkcija:

Aptikus elektroninio akceleratoriaus arba jo pedalo gedimą, sistema riboja sukimo momentą (įsijungia vilkimosi funkcija). Įvykus elektroninio akceleratoriaus gedimui, ribojamas variklio sukimo momentas ir variklis toliau dirba tuščiąja eiga. Įvykus elektroninio akceleratoriaus gedimui, įsijungia vilkimosi funkcija ir variklio apsukų greitis ribojamas iki 5 000 aps./min.

Bėgių svirties valdymas

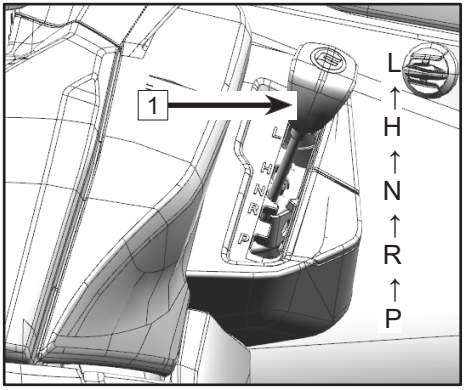

[1]: Bėgių svirtis

Bėgių perjungimas:

⚠ATSARGIAI
Kad nepažeistumėte transmisijos, atleiskite akceleratorių, visiškai sustokite, įspauskite kojinį stabdį ir tada perjunkite bėgį.

PASTABA.

Važiuojant į priekį visada rekomenduojama naudoti palėtintą bėgį. Pagreitintas bėgis skirtas tik ilgų nuotolių greitam važiavimui.

Perjungimas iš stovėjimo

1. Akceleratorius turi būti atleistas.
2. Įspauskite kojinį stabdį.

3. Nuveskite svirtį į norimą bėgį.

Perjungimas: Neutralus → Pagreitintas

1. Akceleratorius turi būti atleistas, o keturratis visiškai sustojęs.
2. Įspauskite kojinį stabdį.
3. Nuveskite bėgių svirtį į H padėtį.

Perjungimas: Palėtintas -> Palėtintas

1. Akceleratorius turi būti atleistas, o keturratis visiškai sustojęs.
2. Įspauskite kojinį stabdį.
3. Nuveskite bėgių svirtį į L padėtį.

KETURRAČIO VALDYMAS

Perjungimas: Palėtintas -> Pagreitintas

1. Akceleratorius turi būti atleistas, o keturratis visiškai sustojęs.
2. Įspauskite kojinį stabdį.
3. Nuveskite bėgių svirtį į H padėtį.

Perjungimas: į atbulinį bėgį

1. Akceleratorius turi būti atleistas, o keturratis visiškai sustojęs.
2. Įspauskite kojinį stabdį.
3. Nuveskite svirtį į atbulinį bėgį (R).
4. Apsižiūrėkite, ar už jūsų nugaros nėra žmonių ar kitų kliūčių ir tik tada atleiskite stabdžių pedalą.
5. Palaipsniui spauskite akceleratorių ir žiūrėdami sau už nugaros važiuokite atbulomis.

⚠ ĮSPĖJIMAS
Perjungdami bėgį į atbulinį, įsitikinkite, kad už jūsų nieko nėra ir važiuoti atbulomis saugu. Kai važiuoti saugu, pradėkite važiuoti nedideliu greičiu.

Perjungimas į stovėjimo bėgį

1. Akceleratorius turi būti atleistas, o transporto priemonė visiškai sustojusi.
2. Įspauskite kojinį stabdį.
3. Nuveskite svirtį į stovėjimo bėgį (P).

KETURRAČIO VALDYMAS

PASTABA.

Jeigu kojinis stabdys neįspaustas, įjungti atbulinio bėgio negalima.

Bėgių lemputės turi rodyti įjungtą bėgį. Jeigu skydelio lemputė nedega, kreipkitės į atstovybę dėl elektronikos patikros arba bėgių sistemos tvarkymo.

Dėl variklio sinchronizacijos mechanizmo, lemputė gali užsidegti tik pajudėjus iš vietos.

Nejunkite pagreitinto bėgio vilkimui arba ilgam važiavimui nedideliu greičiu – taip perkais sankaba ir bus pažeistos keturračio dalys.

KETURRAČIO VALDYMAS

Krovinių vežimas ir vilkimas

Ant keturračio įrengtos priekinė ir galinė daiktadėžės bei vilkimo kablys. Vilkdami ir veždami krovinius vadovaukitės šia tvarka:

⚠ ĮSPĖJIMAS
Per didelė apkrova arba vilkimas gali paveikti keturračio sukibimą, dėl ko galima nebesuvaldyti keturračio ir sukelti avariją..

- Vilkite tik palėtintu bėgiu, kad lėčiau dėvėtųsi sankaba ir negestų diržas.
- Vilkdami ar veždami krovinius važiuokite lėčiau.
- Neviršykite nustatytos apkrovos.
- Visi vežami kroviniai turi būti saugiai pritvirtinti. Nepritvirtinti kroviniai gali svyruoti ir apsunkinti keturračio valdymą.
- Važiuodami nelygiu arba kalvotu reljefu, važiuokite lėčiau ir vežkite lengvesnius krovinius.
- Apkrautą keturratį stabdykite itin atsargiai. Venkite važiuoti taip, kad reikėtų atbulomis kilti į įkalnę.
- Priekinės ir galinės dėžių svoris turi būti paskirstytas kuo labiau į priekį ir kuo žemiau. Aukšti kroviniai paaukština keturračio masės centrą ir apsunkina jo valdymą. Jeigu krovinio masės centras yra aukštai, sumažinkite krovinio svorį. Jei vežate necentruotus krovinius, kurių neįmanoma centruoti, pritvirtinkite juos ir važiuokite itin atsargiai.

KETURRAČIO VALDYMAS

- Vežant už dėžių kraštų išsikišančius krovinius: Suprastėja keturračio stabilumas ir manevringumas bei padidėja rizika apvirsti.
- Vežant krovinį tik priekinėje arba tik galinėje dėžėje svoris pasiskirsto netolygiai ir padidėja rizika apvirsti. Paskirstykite svorį tolygiai po priekinę ir galinę dėžes, tačiau neviršykite nustatytosios apkrovos.
- Kraukite krovinius į priekinę dėžę taip, kad jie neužstotų priekinių žibintų.
- Velkamą objektą kabinkite už kablio. Neviršykite rekomenduojamo sukabinimo spynos svorio.
- Vilkti grandinėmis, diržais, lynu ar kitomis medžiagomis nerekomenduojama, nes jie gali įsipainioti į ratus ir apgadinti keturratį ar sužaloti žmones.
- Velkant lygiu paviršiumi, keturračio greitis neturi viršyti 16 km/h greičio. Velkant nelygiu paviršiumi, posūkiuose, įkalne ar nuokalne, keturračio greitis neturi viršyti 8 km/h greičio.

KETURRAČIO VALDYMAS

Apkrovos paskirstymas

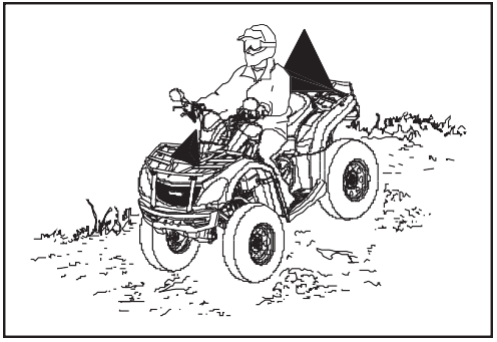

Keturratis suprojektuotas atlaikyti arba vilkti tik tam tikrą apkrovą. Reikalavimai:

- Perskaitykite apkrovos paskirstymo įspėjamąsias etiketes.
- Neviršykite nurodyto svorio.
- Krovinio svoris turi būti kuo įmanoma žemiau.
- Krovinius reikia krauti kuo labiau į dėžės priekį.
- Važiuodami nelygiu arba kalvotu reljefu, važiuokite lėčiau ir vežkite lengvesnius krovinius.

KETURRAČIO VALDYMAS

Saugus vairavimas

Vairuotojo atsakomybė

Jūsų, kaip keturračio vairuotojo, sveikas protas, priimti sprendimai ir vairavimo įgūdžiai yra esminiai veiksniai, kurie apsaugo jus ir kitus nuo sužeidimų bei turtą ir gamtą nuo žalos.

Pramoginis, kolektyvinis ir tolimasis važiavimas

Šio keturračio pranašumas yra tas, kad juo galite išvažiuoti į bekelę, atokiau nuo žmonių. Nevažinėkite kitų tipų visureigėms tr. priemonėms skirtose vietose, nebent jūsų keturračiui ten aiškiai nedraudžiama važiuoti. Taip apima sniegaeigių, jodinėjimo, kalnų dviračių trasas ir kitas važinėti visureigėmis tr. priemonėmis skirtas vietas. Įstokite į savo vietinį keturračių klubą. Klubo nariai jums suteiks kelių žemėlapį, duos patarimų ir papasakos apie vietas, kuriose galima važiuoti.

Važiuodami grupe, palaikykite saugų atstumą nuo priekyje ir už jūsų važiuojančių vairuotojų. Išlikite budrūs ir nedarykite staigių manevrų važiuodami greta kitų keturračių. Laikykitės nustatyto kelio ir važiavimo teritorijų, neskatinkite kitų važiuoti draudžiamose vietose.

Važiavimo aplinka

Važiavimas bekele – tai privilegija. Naudokitės turima privilegija, bet tuo pačiu tausokite gamtą ir gerbkite kitų teisę ja mėgautis. Vaikioti laukinius gyvūnus draudžia įstatymai. Motorine tr. priemone vaikomi laukiniai gyvūnai gali mirti nuo pervargimo. Jokiu būdu sąmoningai neardykite važinėjamo reljefo, nebent jis būtent tam ir pritaikytas. Vadovaukitės taisykle „ką išmetei, tą susirink“. Nešiukšlinkite.

KETURRAČIO VALDYMAS

Praktikuokitės!

Šiame vadove aprašomus vairavimo manevrus reikia atlikti daug kartų, važiuojant nedideliu greičiu, erdvioje vietoje, kurioje nėra kliūčių. Vairuojant neteisinga technika, keturratis gali neatlikti posūkio. Jeigu keturratis neatlieka posūkio, sustokite ir bandykite iš naujo. Jeigu važiavimo paviršius slidus ar purus, važiavimą palengvintų svorio perkėlimas link priekinės ašies perstumiant sėdynę. Pramokus teisingą vairavimo techniką, turėtų pavykti atlikti manevrus važiuojant greičiau ir staigesniuose posūkiuose.

Dėl blogos vairavimo technikos kaip staigaus akceleravimo, per stipraus stabdymo, neteisingų kūno judesių arba per greitų ar per aštrių posūkių keturratis gali apvirsti. Jeigu keturratis pradeda virsti į priešingą posūkiui pusę, palenkite savo kūną į posūkio pusę. Taip pat gali prireikti iš lėto atleisti akceleratorių ir sukti vairą į priešingą posūkiui pusę.

Dėmesio: Nevažiuokite dideliu greičiu, kol nesate susipažinę su šio keturračio veikimu.

PASTABA.

Važiuojant į priekį visada rekomenduojama naudoti palėtintą bėgį. Pagreitintas bėgis skirtas tik ilgų nuotolių greitam važiavimui. Nejunkite pagreitinto bėgio vilkimui arba ilgam važiavimui nedideliu greičiu – taip perkais sankaba ir bus pažeistos keturračio dalys.

KETURRAČIO VALDYMAS

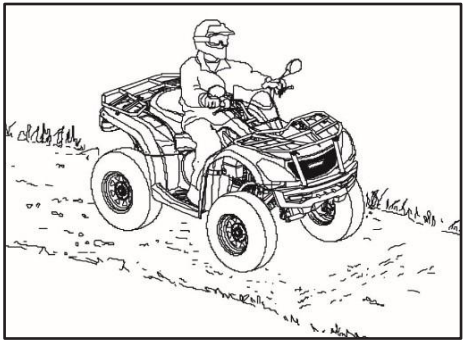

Vairavimo tvarka

1. Sėdėkite išsitiesę, abi kojas tvirtai laikydami ant pakojų ir abiem rankom tvirtai laikydami vairakočius.
2. Užveskite variklį ir palaukite, kol jis įšils. Įspauskite kojinį stabdį ir nuveskite bėgių svirtį į palėtinto bėgio padėtį.
3. Apsižvalgykite aplink ir nuspręskite, kur važiuosite.
4. Atleiskite stabdį.
5. Iš lėto savo dešiniu nykščiu spauskite akceleratorių ir pradėkite važiuoti. Variklio greitis reguliuojamas spaudžiant akceleratorių.
6. Važiuokite nedideliu greičiu. Praktikuokitės manevruoti ant lygaus paviršiaus spausdami akceleratorių ir stabdžius.

KETURRAČIO VALDYMAS

Posūkiai

Sukite vairą posūkio kryptimi pakreipkite savo viršutinę kūno dalį į posūkio pusę, o posūkio pusei priešingą koją laikykite atremtą į pakoją. Tokia kūno padėtis posūkio metu keičia padangų sukibimą ir palengvina posūkį. Tokius pat kūno judesius atlikite ir sukdami atbulomis.

PASTABA.

Iš pradžių bandykite atlikti posūkius važiuodami mažu greičiu ir tik po to bandykite sukti važiuodami greičiau.

⚠ ĮSPĖJIMAS
Sukant aštriu kampu arba pernelyg dideliu greičiu galima apvirsti ir sunkiai susižeisti. Nedarykite posūkių aštriu kampu. Nedarykite posūkiu važiuodami

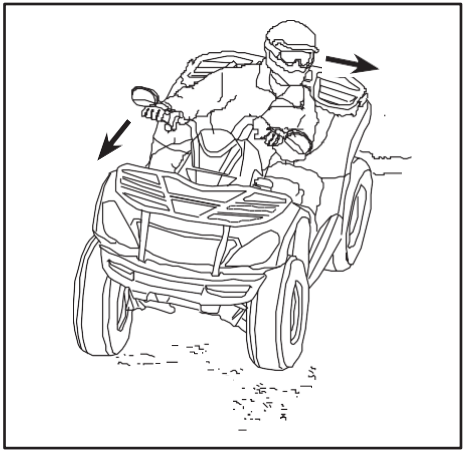

Laikykite koją atremtą į posūkiui priešingos pusės pakoją.

Palenkite savo kūną į posūkio pusę.

KETURRAČIO VALDYMAS

Keturračio posūkių dinamika

Kad 2WD ar 4WD režimu būtų išgauta didžiausia trauka, abu galiniai ratai sublokuojami ir suka vienodu greičiu. 4WD / F- LOCK režimu, priekiniai ratai sukasi vienodu greičiu. Todėl, jei vidinėje posūkio pusėje esantis ratas negali praslysti ar prarasti šiek tiek sukibimo, keturratis priešinasi posūkiui. Greitiems ir lengviems posūkiams reikia vadovautis šiame vadove aprašoma specialia posūkio technika. Šio posūkio reikia iš pradžių mokytis važiuojant nedideliu greičiu.

Posūkiai

Artėdami prie posūkio sulėtinkite ir sukite vairakočius norima posūkio kryptimi. Sukdami atremkite savo koją (perkelkite kūno svorį) į posūkiui priešingoje pusėje esančią pakopą ir palenkite savo krūtinę į posūkio pusę. Laikydami nuspaustą akceleratorių posūkio metu palaikykite vientisą greitį. Atliekant šį manevrą, vidinėje posūkio pusėje esantis ratas šiek tiek praslys ir keturratis tinkamai išsuks posūkį.

Važiavimas atbulomis

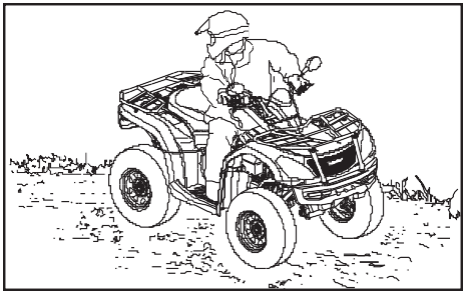

Kaip važiuoti atbulomis:

1. Akceleratorius turi būti atleistas, o keturratis visiškai sustojęs.
2. Įspauskite kojinį stabdį ir nuveskite bėgių svirtį į atbulinę padėtį.
3. Apsižiūrėkite, ar už nugaros nėra kliūčių važiuoti.
4. Kai važiuoti saugu, atleiskite stabdžius, iš lėto akceleratorių ir pradėkite važiuoti. Variklio greitis reguliuojamas spaudžiant akceleratorių.

PASTABA.

Keturratyje įrengtas atbulinės pavaros greičio ribotuvas. Važiuojant šiuo bėgiu išjungti ribojimo negalima. Nevažiuokite maksimaliai nuspaudę akceleratorių. Nuspauskite akceleratorių tik tiek, kiek pakanka norimam greičiui palaikyti.

Važiuodami atbulomis laikykitės šių nurodymų:

- Stenkitės nevažiuoti nuokalne.
- Važiuokite nedideliu greičiu.
- Stabdžius spauskite švelniai.
- Nedarykite aštrių posūkių.
- Staigiai neakceleruokite.

⚠ ĮSPĖJIMAS
Nesisaugant važiuojant atbulomis galima sunkiai susižeisti ar net žūti.

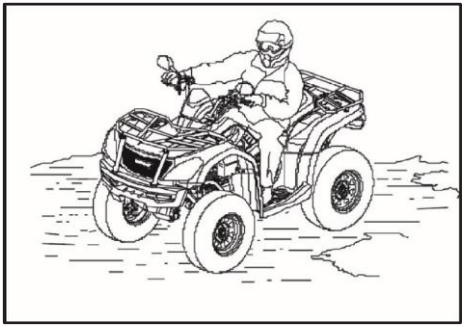

Važiavimas slidžiais paviršiais

Važiuodami slidžiais paviršiais kaip šlapias kelias, purus gruntas, smėlis arba važiavimo lauke šalta, laikykitės šių atsargumo priemonių:

- Įvažiuodami į slidų kelią sulėtinkite.
- Išlikite itin budrūs, visada stebėkite kelią priešaky ir nedarykite staigių, aštrių posūkių, po kurių galima susimėtyti.
- Ištiesinkite keturratį sukdami vairą slydimo kryptimi ir perkeldami savo svorį į priekį.
- 4WD režimas gali padėti geriau suvaldyti keturratį slidžiame kelyje.

⚠ATSARGIAI
4WD režimo įjungimas ratams besisukant gali smarkiai apgadinti transmisiją. Įjunkite 4WD režimą tik kai ratai neprasisuka arba visiškai

⚠ĮSPĖJIMAS
Neatsargiai važiuojant slidžiais paviršiais, padangos gali prarasti sukibimą, keturratis gali tapti nevaldomas, o taip galima sukelti avariją, sunkiai susižeisti ar net žūti. Slysdami niekada nespauskite stabdžių. Nevažiuokite itin slidžiais paviršiais. Sumažinkite greitį ir išlikite budrūs.

KETURRAČIO VALDYMAS

Važiavimas nelygiu reljefu

Važiuodami nelygiu reljefu kaip trasa su stambiais akmenimis ar kitomis kliūtimis, laikykitės šių atsargumo priemonių:

- Įvažiavę į nelygų reljefą sulėtinkite.
- Būkite itin atidūs, stebėkite priešaky esantį kelią. Nedarykite staigių posūkių, kuriuose keturratis taptų nevaldomas.
- Jeigu keturratis verčiasi į vieną pusę, perkelkite savo kūno svorį į priešingą pusę.
- Važiavimas 4WD arba 4WD / F-LOCK režimu gali palengvinti keturračio valdymą.

Važiavimas per kliūtis

Būkite atidūs! Įpraskite stebėti ir vertinti kelią priešaky. Stebėkite, ar kelyje priešaky neiššoka rąstai, akmenys, žemai nukarusios šakos.

Nemėginkite pervažiuoti kliūčių, aukštesnių už keturračio prošvaisą.

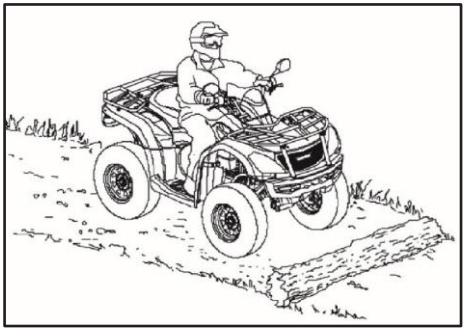

⚠ ĮSPĖJIMAS
Susidūrus su kliūtimis įmanoma stipriai susižaloti ar net žūti.
Nepažįstamais keliais važiuokite itin atsargiai.

Važiavimas vandenyje

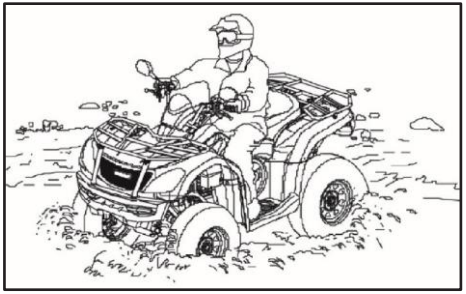

Šis keturratis gali važiuoti vandenyje, jeigu vandens aukštis siekia ne aukščiau priekinės ir galinės daiktadėžių dugno. Važiuodami vandenyje laikykitės šių atsargumo priemonių:

- Prieš įvažiuodami į vandenį, įvertinkite jo gylį ir sraunumą.
- Rinkitės pervažiuoti vandens telkinį ten, kur abu jo krantai yra pamažu didėjančios įkalnės.
- Važiuokite nedideliu greičiu, venkite važiuoti per akmenis ir kliūtis.
- Pervažiavę vandenį nusausinkite stabdžius pamažu spausdami stabdžių svirtį iki kol stabdžiai pradeda veikti tvarkingai.

⚠ ĮSPĖJIMAS

Venkite važiuoti keturračiu per gilų ar sraunų vandenį. Jeigu būtina važiuoti gilesniu negu patariamo didžiausio gylio vandens telkiniu, važiuokite iš lėto, laikykite pusiausvyrą, venkite staigių judesių ir tolygiai bei lėtai judėkite į priekį. Nedarykite staigių posūkių ir sustojimų, palaikykite tolygų akceleravimą.

KETURRAČIO VALDYMAS

PASTABA.

Po važiavimo vandeniu būtina atlikti keturračio aptarnavimą pagal tech. priežiūros planą. Itin kruopščiai reikia apžiūrėti variklio alyvą, priekinės ir galinės pavaros korpusus ir tepimo vietas. Jeigu privalote užvesti vandenyje panardintą keturratį anksčiau negu galite pristatyti jį į atstovybę, šalinkite vandenį iš variklio oro filtro korpuso pagal šio vadovo reikalavimus.

⚠ATSARGIAI
Kruopščiai nepatikrinus iš vandens išnirusio keturračio, galima labai pakenkti jo varikliui. Jeigu į CVT pavaros korpusą įsigėrė vanduo, sausinkite CVT sankabą šio vadovo techninės priežiūros plane aprašyta tvarka. Jeigu keturratis įvažiuoja arba sustoja gilesniame už daiktadėžių dugną vandenyje, iškart pristatykite jį į atstovybę apžiūrai. Svarbu, kad susisiektumėte su atstovybe dar neužvedę variklio, nes vanduo gali būti prasiskverbęs į variklio oro filtro korpusą ir patį variklį.

Važiavimas įkalne

Važiuodami įkalne laikykitės šių atsargumo priemonių:

- Įkalne visada važiuokite tiesiai.
- Nevažiuokite statesnėmis kaip 22° arba jūsų įgūdžiams per stačiomis įkalnėmis.
- Laikykite abi kojas atremtas į pakojas.
- Perkelkite savo svorį priekinės ašies link.
- Akceleruokite tolygiai ir palaikykite stabilų greitį.
- Išlikite budrūs ir pasirengę bet kada imtis skubių veiksmų. Toks skubus veiksmas gali būti ir staigus nulipimas nuo keturračio.

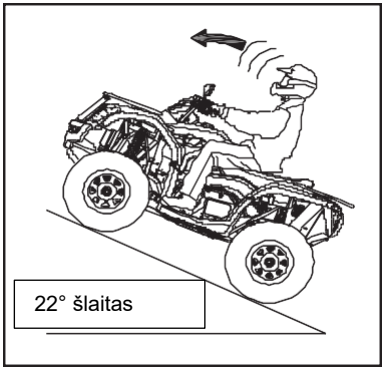

Nebekylant aukštyn:

Išlaikykite savo svorį priekinėje ašyje (link šlaito viršūnės) ir atleiskite akceleratorių.

Spauskite tik priekinį stabdį. Visiškai sustojus, nuspauskite koja valdoma stabdį ir nustatykite bėgių svirtį ties stovėjimo padėtimi (jei tokia įrengta).

KETURRAČIO VALDYMAS

Jeigu keturratis pradeda riedėti žemyn:

Išlaikykite savo svorį priekinėje ašyje (link šlaito viršūnės). Nenaudokite variklio galios. Riedėdami niekada nespauskite kojinio stabdžio.

Spauskite tik priekinį stabdį. Visiškai sustoję, įspauskite kojinį stabdį ir įjunkite stovėjimo bėgį.

Nulipkite į kalvos viršūnei artimesnę pusę. Jeigu paties keturračio priekis žiūri į įkalnę, nulipkite per bet kurią pusę. Apsukite keturratį ir užlipkite ant jo atgal pagal šiame vadove aprašytą tvarką.

⚠ ĮSPĖJIMAS
Kalvotose vietovėse ženkliai sunkiau stabdyti ir suvaldyti keturratį. Važiuojant netinkama važiavimo įkalne technika galima nebesuvaldyti keturračio, apvirsti ir sunkiai susižaloti ar net žūti. Stenkitės nekilti stačiomis įkalnėmis (maks. 22°C). Važiuodami kalvomis būkite itin atsargūs ir laikykitės vadove aprašytos važiavimo tvarkos.

Važiavimas išilgai šlaitu

⚠ ĮSPĖJIMAS
Netinkamai važiuojant ar darant posūkius šlaituose galima nebesuvaldyti keturračio, apvirsti ir sunkiai susižaloti ar net žūti. Jei tik įmanoma, nevažiuokite išilgai stačiu šlaitu. Važiuodami laikykitės šiame vadove aprašytos važiavimo tvarkos.

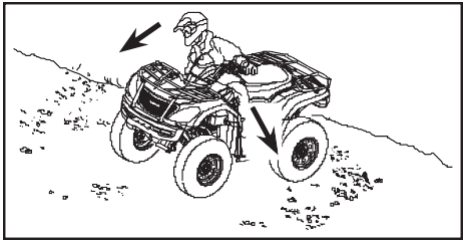

Važiuoti šlaitu išilgai yra pavojinga ir taip važiuoti reikėtų vengti. Jeigu neišvengiamai tenka važiuoti šlaitu išilgai, laikykitės šių atsargumo priemonių:

- Sulėtinkite.
- Pakreipkite savo viršutinės kūno dalies svorį link kalvos viršūnės ir laikykite abi kojas atremtas į pakojas.
- Palaikykite važiavimo kryptį šiek tiek sukdami vairą į kalvos viršūnės pusę.

⚠ ATSARGIAI
Jeigu keturratis pradeda virsti, staigiai pasukite priekinius ratus nuokalnės pusėn arba staigiai nulipkite pro šlaito viršūnei

Važiavimas nuokalne

Važiuodami nuokalne laikykitės šių atsargumo priemonių:

- Nevažiuokite statesnėmis kaip 22° arba jūsų įgūdžiams per stačiomis įkalnėmis.
- Sulėtinkite.
- Perkelkite savo svorį link šlaito viršūnės (į keturračio galą)
- Nuokalne važiuokite tiesiai.
- Švelniai nuspauskite stabdžius, kad pristabdytumėte. Susipažinkite, kaip šie stabdymo būdai veikia važiuojant nuokalne.
- 4WD arba 4WD-LOCK režimas gali padėti geriau suvaldyti keturratį.

Stačiausia nuokalnė – 22°

⚠ ĮSPĖJIMAS
Per greitai leidžiantis nuokalne galima nebesuvaldyti keturračio ir taip sunkiai susižeisti ar net žūti. Leisdamiesi nuokalne būtinai sulėtinkite.

KETURRAČIO VALDYMAS

Apsisukimas važiuojant šlaitu

Įstrigus važiuojant į įkalne galima atlikti „K“ posūkiu vadinamą manevrą.

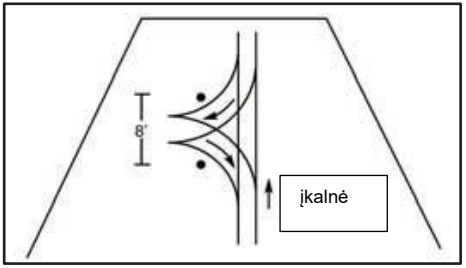

1. Atleiskite akceleratorių, nuspauskite kojinį ir rankinį stabdį ir laikykite kūno svorį nukreiptą link šlaito viršūnės.
2. Įjunkite palėtintą bėgį. Išjunkite variklį.
3. Su įjungtu rankiniu stabdžiu nulipkite pro dešinę keturračio pusę (jeigu keturratis stovi priekiu į šlaito viršūnę).

PASTABA. Jeigu keturratis stovi ne priekiu į šlaito viršūnę, nulipkite per šlaito viršūnei artimesnę pusę.

4. Su nuspaustu rankiniu stabdžiu ateikite prie keturračio priekio (link šlaito viršūnės) ir sukite dešinį vairakotį į kairę (priekinis stabdys dabar turi būti jums arčiausias).
5. Iš lėto atleiskite rankinio stabdžio svirtį ir juo kontroliuokite keturračio nusileidimą. Keturratis riedės žemyn ir į jūsų dešinę (žiūrint iš keturračio priekio) iki kol jis žiūri skersai šlaito arba šiek tiek žemyn. Neutralizavus keturračio riedėjimo svorį, galima ant jo užlipti.
6. Užlipkite ant keturračio iš šlaito viršūnės pusės, įjunkite stovėjimo bėgį ir laikykite savo kūno svorį šlaito viršūnės pusėje. Laikykite visąlaik nuspaustus rankinį ar kojinį stabdžius.
7. Iš naujo užveskite variklį. Įspauskite kojinį stabdį ir įjunkite palėtintą bėgį.
8. Atleiskite stabdžius ir iš lėto judėkite nuokalne stabdžiais valdydami greitį iki kol pasieksite lygų paviršių.

Stovėjimas įkalnėje

Jei tik įmanoma, nestokite įkalnėje. Jeigu stoti būtina, laikykitės šių atsargumo priemonių:

- Užgesinkite variklį.
- Įjunkite stovėjimo stabdį.
- Užblokuokite galinius ratus į nuokalnę atsuktoje pusėje (žr. pav.).

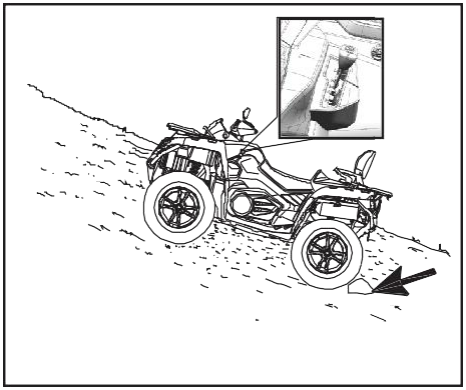

⚠ATSARGIAI
Stovint įkalnėje gali būti sunku įjungti kitą bėgį. Keturračio sūpavimas pirmyn ar atgal įjungiant bėgius apsaugos dalis nuo pažaidos.

Techninė priežiūra

Laikydamiesi šiame vadove pateikiamos planinės techninės priežiūros, užtikrinsite, kad keturratis išliks saugus naudoti ir patikimos techninės būklės. Kaip tikrinti, reguliuoti ir tepti svarbiausias dalis paaiškinama planinės priežiūros plane.

Dalis apžiūrėkite, valykite, tepkite, reguliuokite ir keiskite pagal poreikį. Kada po apžiūros nusprendžiate, kad reikia keisti dalis, naudokite tik originalas, iš prekybos atstovybės gautas dalis.

PASTABA
Planinė techninė priežiūra yra kritinės svarbos. Jeigu nesate susipažinę su saugaus aptarnavimo tvarka, kreipkitės atstovybėje į tai padaryti galintį meistrą.

Važiuodami itin šaltu oru stebėkite variklio alyvos lygį. Padidėjęs alyvos lygis gali reikšti alyvos nusodintuve arba karteryje besikaupiančius teršalus. Didėjant alyvos kiekiui nedelsdami keiskite alyvą. Stebėkite alyvos lygį ir jeigu jis toliau kyla, nebenaudokite keturračio ir nustatykite problemos priežastį arba kreipkitės į prekybos atstovybę

Ekstremalaus naudojimo apibrėžtis

„CFMOTO“ ekstremalų naudojimą apibrėžia taip:

- Dažnas važiavimas per purvą, vandenį ar smėlį.
- Lenktyniavimas arba lenktyniniam važiavimui būdingos apsukos.
- Ilgai trunkantis važiavimas su didele apkrova arba lėtai.
- Ilgai trunkantis variklio darbas tuščiąja eiga
- Trumpos kelionės, važiavimas itin šaltu oru.
- Komercinė eksploatacija

Ekstremaliai naudojamų keturračių priežiūros intervalus reikia sumažinti 50 procentų.

⚠ ĮSPĖJIMAS

„■“ simboliu pažymėti darbai reiškia, kad prireikus remonto reikia kreiptis į prekybos atstovybę. Dėl netinkamai atliktų darbų dalys gali sugesti. Važiuojant sugedusiomis dalimis galima sunkiai susižaloti ar net žūti.

Tepimas

Apžiūrėkite visas dalis pagal planinės techninės priežiūros intervalus. Priežiūros plane neįrašytas dalis reikia sutepti vadovaujantis bendruoju tepimo intervalu.

- Naudojantis ekstremaliomis sąlygomis, pvz., drėgnoje ar dulkinoje aplinkoje, tepalą reikia keisti dažniau.
- Sukimosi ašis tepkite visiems metų laikams tinkančiu tepalu.
- Tepkite kas 900 nuvažiuotų kilometrų, prieš pastatydami transporto priemonę ilgesniam sandėliavimo laikotarpiui, po slėginio plovimo arba buvus panardintai transmisijai.

Dalykas	Tepalas	Metodas
Variklio alyva	SAE 10W-40 SAE 5W-40 / SAE 15W-40	Atsukite, nuvalykite, įstatykite ir ištraukite alyvos lygio matuoklį.
Transmisijos alyva:	SAE75W-90 GL-5	Atsukite, nuvalykite, įstatykite ir ištraukite alyvos lygio matuoklį.
Stabdžių skystis	DOT4	Lygis turi būti tarp viršutinės ir apatinės padalų
Priekinės pavaros korpuso alyva	SAE80W-90 GL-5	Alyvos talpa: 250 ml
Galinės pavaros korpuso alyva	SAE80W-90 GL-5	Alyvos talpa: 400 ml
Pakabos šerdesai ir transmisija	Tepalas visiems metų laikams	Tepalo pistoletu pumpuokite tepalą iki kol jis trykšta iš šerdesų.

Būklės apžiūros prieš važiuojant punktai

Atlikite šiuos patikrinimus ir tik tada važiuokite:

Parametras		Priežiūros procedūra			
		Valandos	Metai	Rida (km)	Pastabos
■	Vairavimo sistema	-	Prieš važiuojant	-	Apžiūrėkite, išbandykite dalis. Jeigu reikia, sureguliuokite ir (arba) suplanuokite remontą
■	Akceleratoriaus atsakas	-	Prieš važiuojant	-	
	Priekinė pakaba ir tiltai	-	Prieš važiuojant	-	
	Galinė pakaba ir tiltai	-	Prieš važiuojant	-	
	Padangos	-	Prieš važiuojant	-	
	Stabdžių skysčio lygis	-	Prieš važiuojant	-	
	Stabdžių svirties / kojinio stabdžio veikimas	-	Prieš važiuojant	-	
	Stabdžių sistemos veikimas	-	Prieš važiuojant	-	
	Ratai / tvirtinimo dalys	-	Prieš važiuojant	-	
	Variklio alyvos lygis	-	Prieš važiuojant	-	
►	Variklio oro filtro jungtys	-	Prieš važiuojant	-	Apžiūrėkite. Pakeiskite nešvarų filtrą.

► = Reiškia neįprastą naudojimą. Naudojant neįprastai, reikia apžiūrėti dažniau.

■ = susijusių dalių ir sistemos remontą reikia atlikti prekybos atstovybėje.

● = Išmetimo sistemos dalys. Susijusių dalių ar sistemų remontą reikia atlikti prekybos atstovybėje.

Dalykas		Priežiūros procedūra			
		Valandos	Metai	Rida (km)	Pastabos
►	Variklio oro filtro nuosėdų vamzdelis	-	Prieš važiuojant	-	Apžiūrėkite. Jeigu matote nuosėdas, išvalykite įleidimo vamzdelius, oro filtro korpusą ir pakeiskite oro filtrą.
►	CVT nuosėdų vamzdelis	-	Prieš važiuojant	-	Apžiūrėkite. Jeigu matote nuosėdas, išsausinkite / išvalykite CVT pavarą arba pristatykite aptarnavimui į atstovybę.
■	Žibintų kryptis / bendra šviesų būklę ir posūkio lemputės (jeigu įrengtos)	-	Prieš važiuojant	-	Apžiūrėkite. Jeigu reikia, sureguliuokite arba keiskite žibintus.
►	Radiatorius	-	Prieš važiuojant	-	Apžiūrėkite, ar purvas ir nešvarumai neblokuoja oro srauto. Jeigu reikia, nuvalykite paviršius.

► = Reiškia neįprastą naudojimą. Naudojant neįprastai, reikia apžiūrėti dažniau

■ = susijusių dalių ir sistemos remontą reikia atlikti prekybos atstovybėje.

● = Išmetimo sistemos dalys. Susijusių dalių ar sistemų remontą reikia atlikti prekybos atstovybėje.

Prasivažinėjimo priežiūros punktai

Patikrinkite šiuos punktus nuvažiavę 20 valandų arba nurodytą kilometrų kiekį:

Dalykas		Prasivažinėjimo priežiūros punktai (Laikykite greičiau sukankančio intervalo)			
		Valandos	Metai	Rida (km)	Pastabos
	Bendras sutepimas	15	-	300	Sutepkite visas tepimo vietas, sukimosi ašis, laidus ir kt.
	Variklio alyva / alyvos filtras / sietelis	15	-	300	Keiskite alyvą ir filtrą. Valykite alyvos sietelį.
►	Variklio oro filtras	15	-	300	Apžiūrėkite. Purviną filtrą reikia pakeisti. Nevalykite jo.
■	Variklio sklendžių tarpas	15	-	300	Apžiūrėkite ir sureguliuokite pagal poreikį.
	Priekinės ir galinės pavaros korpuso alyva	15	-	300	Patikrinkite lygį. Apieškokite nuotėkio.
	Aušinimo skystis	15	-	300	Patikrinkite lygį. Apieškokite nuotėkio.
►	Stabdžių trinkelės	15	-	300	Apžiūrėkite trinkelių storį.

► = Reiškia neįprastą naudojimą. Sumažinkite intervalą 50 proc., jeigu keturratis naudojamas neįprastai.

■ = susijusių dalių ir sistemos remontą reikia atlikti prekybos atstovybėje.

● = Išmetimo sistemos dalys. Susijusių dalių ir sistemos remontą reikia atlikti prekybos atstovybėje.

Dalykas		Prasivažinėjimo priežiūros punktai (Laikykite greičiau sukankančio intervalo)			
		Valandos	Metai	Rida (km)	Pastabos
	Akumuliatorius	15	-	300	Apžiūrėkite gnybtus, apvalykite, pagal poreikį išbandykite.
■	Tuščioji eiga	15	-	300	Patikrinkite, kaip dirba apsukos. Jeigu veikia ne pagal specifikacijas ar chaotiškai, kreipkitės į atstovybę.
■	Vairo / ratų lygiavimas	15	-	300	Apžiūrėkite vairo sistemą Jeigu reikia lygiuoti ratus, kreipkitės į atstovybę.
►	Kojinis stabdys / rankinis stabdys	15	-	300	Patikrinkite veikimą. Sureguliuokite, kaip reikia.
	Pavarų korpusai, kardaniniai velenai, šarnyrai.	15	-	300	Apieškokite nuotėkio.
	Variklio žarnos, tarpikliai ir riebokšliai.	15	-	300	Apieškokite nuotėkio.

► = Reiškia neįprastą naudojimą. Reduce interval by 50% on vehicles subjected to severe use.

■ = susijusių dalių ir sistemos remontą reikia atlikti prekybos atstovybėje.

● = Išmetimo sistemos dalys. Susijusių dalių ir sistemos remontą reikia atlikti prekybos atstovybėje.

Planinės priežiūros tvarkaraštis

Po prasivažinėjimo atlikite priežiūrą pirmiau sukankančiu intervalu:

Dalykas		Planinės priežiūros intervalas (vykdoma pagal greičiau sukankantį intervalą)			
		Valandos	Metai	Rida (km)	Pastabos
►	Stabdžių trinkelės	10	Kas mėnesį	160	Apžiūrėkite trinkelių storį.
	Akumuliatorius	15	12 mėn.	300	Apžiūrėkite gnybtus. Apvalykite ir jeigu reikia, išbandykite akumuliatoriaus veikimą.
	Variklio žarnos, tarpikliai ir riebokšliai.	15	-	300	Apieškokite nuotėkio.
►	Oro filtras	50	--	1000	Tikrinkite prieš važiuojant. Naudojant neįprastai, reikia apžiūrėti dažniau. Purviną filtrą reikia pakeisti. Nevalykite jo.
►	CVT oro padavimo sietelis / filtras	50	-	1000	Valykite filtro sietelį. Jeigu reikia, pakeiskite nauju.
►	Bendras sutepimas	50	3M	1000	Sutepkite visas tvirtinimo detales, sukimosi ašis, laidus ir kt.

► = Reiškia neįprastą naudojimą. Reduce interval by 50% on vehicles subjected to severe use.

■ = susijusių dalių ir sistemos remontą reikia atlikti prekybos atstovybėje.

● = Išmetimo sistemos dalys. Susijusių dalių ir sistemos remontą reikia atlikti prekybos atstovybėje.

TECHNINĖ

Dalykas		Planinės priežiūros intervalas (vykdoma pagal greičiau sukankantį intervalą)			
		Valandos	Metai	Rida (km)	Pastabos
►	Priekinės pavaros korpuso alyva	50	12 mėn.	1000	Patikrinkite lygį. Jeigu nepasiektas valandų ar kilometrų intervalas, keiskite kas metus.
►	Galinės pavaros korpuso alyva	50	12 mėn.	1000	Patikrinkite lygį. Jeigu nepasiektas valandų ar kilometrų intervalas, keiskite kas metus.
►	Variklio alyva / alyvos filtras / sietelis	50	12 mėn.	1000	Pažiūrėkite, ar nepakito spalva. Jei nešvari, pakeiskite ir išvalykite sietelį. Jeigu nepasiektas valandų ar kilometrų intervalas, keiskite kas metus.
	Aušinimo sistema	50	6 mėn.	1000	Tikrinkite aušinimo skysčio stiprumą. Kas metus atlikite slėginį bandymą.

► = Reiškia neįprastą naudojimą. Sumažinkite intervalą 50 proc., jeigu keturratis naudojamas neįprastai.

■ = susijusių dalių ir sistemos remontą reikia atlikti prekybos atstovybėje.

● = Išmetimo sistemos dalys. Susijusių dalių ar sistemų remontą reikia atlikti prekybos atstovybėje.

TECHNINĖ

Dalykas		Planinės priežiūros intervalas (vykdoma pagal greičiau sukankantį intervalą)			
		Valandos	Metai	Rida (km)	Pastabos
►	Radiatorius	50	6 mėn.	1000	Apžiūrėkite. Nuvalykite išorinius paviršius. Naudojant neįprastai, reikia valyti dažniau.
■	Vairavimo sistema	50	6 mėn.	1000	Apžiūrėkite. Sutepkite.
►	Priekinė pakaba	50	6 mėn.	1000	Sutepkite. Patikrinkite tvirtinimo detales.
►	Galinė	50	6 mėn.	1000	Sutepkite. Patikrinkite tvirtinimo detales.
►	Bėgių perjungimas	50	Kas mėnesį	1000	Apžiūrėkite, sutepkite ir, jeigu reikia, pareguliuokite.
► ■	Akceleratorius, jo laidai	50	6 mėn.	1000	Apžiūrėkite. Apvalykite anglies nuosėdas. Naudojant neįprastai, reikia apžiūrėti ir sutepti dažniau.

► = Reiškia neįprastą naudojimą. Sumažinkite intervalą 50 proc., jeigu keturratis naudojamas neįprastai.

■ = susijusių dalių ir sistemos remontą reikia atlikti prekybos atstovybėje.

● = Išmetimo sistemos dalys. Susijusių dalių ar sistemų remontą reikia atlikti prekybos atstovybėje.

TECHNINĖ

Dalykas		Planinės priežiūros intervalas (vykdoma pagal greičiau sukankantį intervalą)			
		Valandos	Metai	Rida (km)	Pastabos
► ■	CVT pavaros diržas	50	12 mėn.	1000	Apžiūrėkite. Jeigu reikia, pakeiskite Dėl aptarnavimo kreipkitės atstovybę.
■	CVT pavara ir skriemuliai	50	12 mėn.	1000	Nuvalykite ir apžiūrėkite skriemulius. Keiskite susidėvėjusias dalis. Dėl aptarnavimo kreipkitės į atstovybę.
	Degalų filtras ir žarnos	150	24 mėn.	3000	Apžiūrėkite pravedimą ir būklę. Filtrą ir slėgines žarnas keiskite kas ketverius metus.
	Aušinimo skysčio žarnos	50	--	1000	Apžiūrėkite pravedimą ir būklę.
►	Sklendžių tarpas	150	--	3000	Patikrinkite ir, jei reikia, sureguliuokite. Dėl aptarnavimo kreipkitės į atstovybę.

► = Reiškia neįprastą naudojimą. Reduce interval by 50% on vehicles subjected to severe use.

■ = susijusių dalių ir sistemos remontą reikia atlikti prekybos atstovybėje.

● = Išmetimo sistemos dalys. Susijusių dalių ir sistemos remontą reikia atlikti prekybos atstovybėje.

TECHNINĖ

Dalykas		Planinės priežiūros intervalas (vykdoma pagal greičiau sukankantį intervalą)			
		Valandos	Metai	Rida (km)	Pastabos
●	Degalų sistema	50	12 mėn.	1000	Apžiūrėkite degalų baką, dangtelį, degalų siurblį ir jo relę.
	Uždegimo žvakė	150	24 mėn.	3000	Apžiūrėkite. Apžiūrėkite, ar nusidėvėjusi ar pažeista.
■	Variklio tvirtinimas	100	12 mėn.	2000	Apžiūrėkite būklę
	Duslintuvas ir kibirkščių gaudyklė	50	12 mėn.	1000	Apžiūrėkite. Apvalykite kibirkščių gaudyklę.
	Išmetamojo vamzdžio guma	-	-	1000	Apžiūrėkite būklę
►	Elektros instaliacija, saugikliai, jungikliai, relės ir laidai	50	12 mėn.	1000	Apžiūrėkite ir įvertinkite instaliaciją bei jos saugumą. Pagal poreikį dielektriniu tepalu sutepkite su vandeniu, purvu ir pan. kontaktuojančias jungtis.

► = Reiškia neįprastą naudojimą. Reduce interval by 50% on vehicles subjected to severe use.

■ = susijusių dalių ir sistemos remontą reikia atlikti prekybos atstovybėje.

● = Išmetimo sistemos dalys. Susijusių dalių ir sistemos remontą reikia atlikti prekybos atstovybėje.

Dalykas		Planinės priežiūros intervalas (vykdoma pagal greičiau sukankantį intervalą)			
		Valandos	Metai	Rida (km)	Pastabos
► ■	Ratų guoliai	100 val.	12 mėn.	2000	Apžiūrėkite, ar neskleidžia garso ir ar neatsilaisvinę. Jeigu reikia, pakeiskite.
►	Saugos diržai (jeigu įrengti)	150	12 mėn.	3000	Apžiūrėkite diržus ir išbandykite sagtis. Jeigu važiuojate neįprastai, sagtį valykite dažniau.
►	Transmisijos alyva:	150	12 mėn.	3000	Patikrinkite lygį. Jeigu nepasiektas valandų ar kilometrų intervalas, keiskite kas metus.
	Aušinimo skystis	200	24	6000	Jeigu nepasiektas valandų ar kilometrų intervalas, aušinimo skystį keiskite kas dvejus metus.

► = Reiškia neįprastą naudojimą. Sumažinkite intervalą 50 proc., jeigu keturratis naudojamas neįprastai.

■ = susijusių dalių ir sistemos remontą reikia atlikti prekybos atstovybėje.

● = Išmetimo sistemos dalys. Susijusių dalių ar sistemų remontą reikia atlikti prekybos atstovybėje.

Dalykas		Planinės priežiūros intervalas (vykdoma pagal greičiau sukankantį intervalą)			
		Valandos	Metai	Rida (km)	Pastabos
►	Stabdžių skystis	50	24 mėn.	1000	Pažiūrėkite, ar nepakito spalva. Skystį keiskite kas dvejus metus.
	Tuščioji eiga	--	12 mėn.	--	Patikrinkite, kaip dirba apsukos. Jeigu veikia ne pagal specifikacijas ar chaotiškai, kreipkitės į atstovybę.
■	Vairo / ratų lygiavimas	--	12 mėn.	--	Apžiūrėkite vairo sistemą jeigu reikia apžiūrėti vairo sistemos dalis arba sulygiuoti ratus, kreipkitės į atstovybę.
►	Kojinio stabdžio aukštis	--	12 mėn.	--	Apžiūrėkite. Pagal poreikį pakeiskite stabdžių trinkeles arba pareguliuokite aukštį.

► = Reiškia neįprastą naudojimą. Sumažinkite intervalą 50 proc., jeigu keturratis naudojamas neįprastai.

■ = susijusių dalių ir sistemos remontą reikia atlikti prekybos atstovybėje.

● = Išmetimo sistemos dalys. Susijusių dalių ar sistemų remontą reikia atlikti prekybos atstovybėje.

Priekinis gaubtas (priekinis radiatoriaus apsaugas)

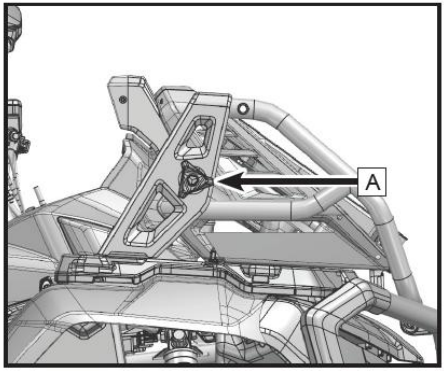

Keturratis turi dvi rankenėles [A], įrengtas abipus priekinio radiatoriaus apsaugo.

Atsukę rankenėlę galėsite atidaryti priekinį radiatoriaus apsaugą.

PASTABA.
Po gaubtu įrengtas laikiklis [1], kuriuo galite prilaikyti gaubtą atidarytą.

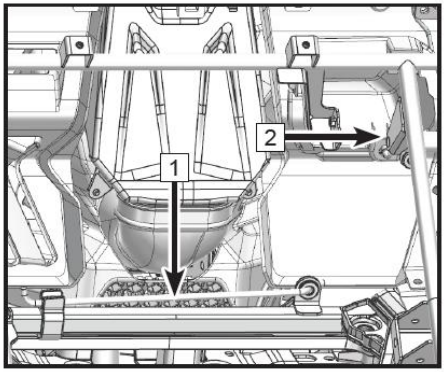

Galinis gaubtas

Galinis gaubtas įrengtas galinės daiktadėžės vietoje. Kaip nuimti:
1. Pakelkite gaubtą už galinės pusės [B], patraukite atgal ir nuimkite gaubtą.

Kaip uždėti:
1. Įstatykite priekinę gaubto pusę į tvirtinimo vietą.
2. Užspauskite gaubto galinę pusę [B].

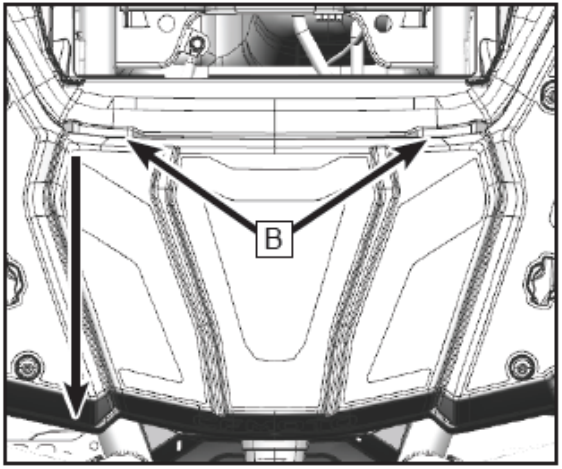

Oro filtro kairysis gaubtas / oro filtro dešinysis gaubtas

Nuimkite galinę sėdynę ir priekinę pasostę. Kaip nuimti:

1. Nuimkite guminį žiedą [1] ir sagtį [2], nuimkite kairiojo oro filtro [3] apatinę sagtį.
2. Nuimkite oro filtro kairjį gaubtą [4].

Kairysis oro filtro gaubtas susirenka kaip pavaizduota. Dešinysis gaubtas nuimamas taip pat.

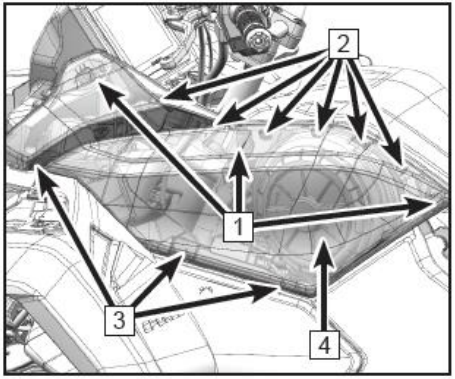

Priekinis vidaus sparnas

Kaip nuimti:

1. Išsukite varžtus [1].
2. Nuimkite kairiąją krašto sagtį [2].
3. Nuimkite kairjį priekinį vidaus sparną [3].

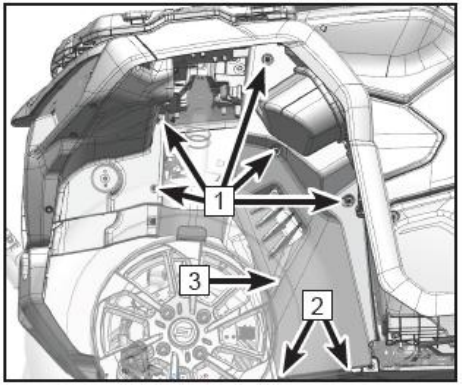

Techninės priežiūros procedūros

Variklio alyva

Patikrinkite alyvos lygį

1. Pastatykite transporto priemonę (P) ant lygaus pagrindo.
2. Užveskite variklį, palikite veikti tuščiąja eiga 30 sekundžių ir užgesinkite.
3. Palaukite 2–3 minutes , kol variklyje esanti alyva nusės.
4. Suimkite priekinio gaubto [1] apatinį kairjį kraštą ir traukite link savęs, kad atsikabintų kaištis, o tada pastumkite nuo savęs, kad atsilaisvintų liežuvėliai.
5. Ištraukite lygio matuoklį [2] ir jį nuvalykite.
6. Įstatykite matuoklį į jam skirtą angą, bet neįdėkite jo iki galo.
7. Ištraukite lygio matuoklį ir žiūrėkite, kad alyvos lygis būtų tarp dviejų matuoklio padalų. Jei reikia, papildykite alyvos.
8. Tvirtai įstatykite lygio matuoklį atgal.

PASTABA. Dangčio kaiščiai gali atsilaisvinti. Dėkite dangtį atgal tik įsitikinę, kad jie savo vietoje.

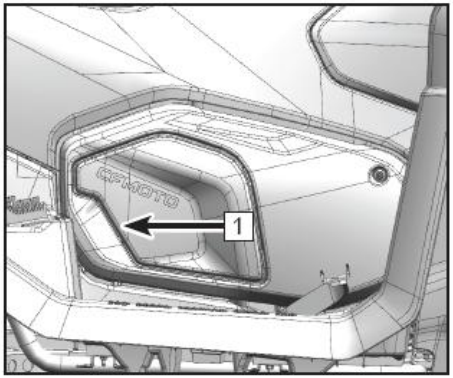

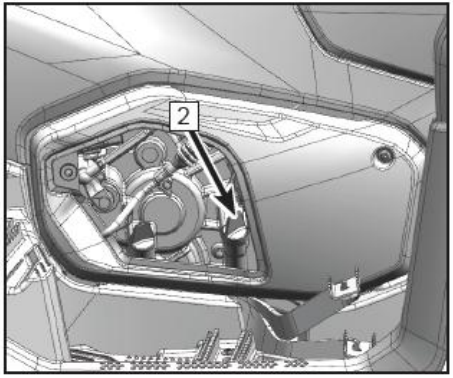

Variklio alyvos keitimas

1. Pastatykite transporto priemonę (P) ant lygaus pagrindo.
2. Užveskite variklį ir palikite veikti tuščiąja eiga 2–3 minutes, kad alyva įšiltų, ir tada jį užgesinkite.
3. Pakiškite po varikliu indą, kur sutekėtų panaudota alyva.
4. Ištraukite lygio matuoklį ir jį nuvalykite.
5. Išsukite karterio magnetinį išleidimo varžtą ir tarpiklį [1] ir išleiskite alyvą.
6. Išsukite tris varžtus, išimkite alyvos sietelio plokštelę, sandarinimo žiedą ir sietelį [2].
7. Įsitikinkite, kad išleista visa alyva.
8. Išsukite tris alyvos filtro dangtelio varžtus [3] „T“ tipo raktu.
9. Nuimkite alyvos filtro dangtelį [4].
10. Apžiūrėkite žiedo [6] būklę. Jei jis pažeistas, pakeiskite nauju.
11. Įstatykite žiedą [6] į dangtelį ir sutepkite šviežia variklio alyva.
12. Įstatykite naują alyvos filtro elementą [5].

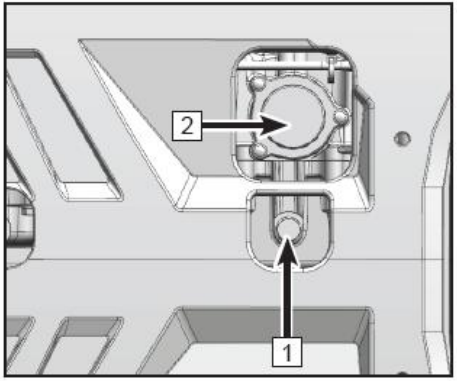

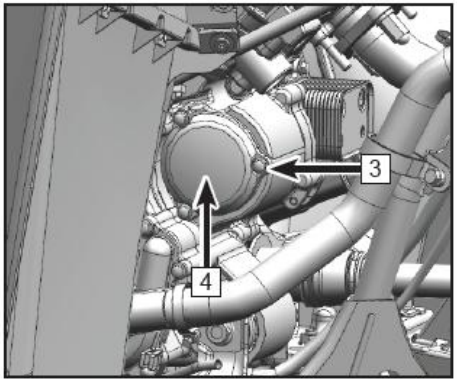

13. Uždėkite filtro dangtelį [4] ir įsukite bei užveržkite varžtus reikiamu sukimo momentu.

Alyvos filtro dangtelio varžtų sukimo momentas: 10 N·m

14. Nuvalykite magnetinį išleidimo varžtą [1]. Pakeiskite smarkiai pažeistą poveržlę nauja.
15. Įstatykite magnetinį išleidimo varžtą ir veržlę. Užveržkite varžtą reikiamu sukimo momentu.

Reikiamas sukimo momentas: 25 N·m.

16. Apvalykite magnetinį išleidimo varžtą ir sritį aplink jį švaria šluoste.
17. Iki nurodyto lygio įpilkite į matavimo angą [A] rekomenduojamos naudoti alyvos.
18. Patikrinkite, ar alyvos lygis yra tarp apatinės ir viršutinės padalos ir, jei reikia, papildykite.

PASTABA. Per daug arba per mažai alyvos ženkliai paveikia variklio darbą. Stebėkite, kad alyvos lygis būtų tinkamas.

19. Įstatykite ir pritvirtinkite alyvos lygio matuoklį.
20. Įsitikinę, kad keturratis vis dar stovėjimo režime, užveskite variklį ir palikite jį 30 sekundžių veikti tuščiąja eiga ir žiūrėkite, ar nėra nuotėkio.
21. Patikrinkite, ar užgesinus variklį neprateka alyva. Pastebėję nuotėkį, kreipkitės į atstovybę.

⚠ ĮSPĖJIMAS
Siekiant išvengti nelaimės keičiant alyvą, keturratis turi būti išjungtas ir stovėjimo režime.

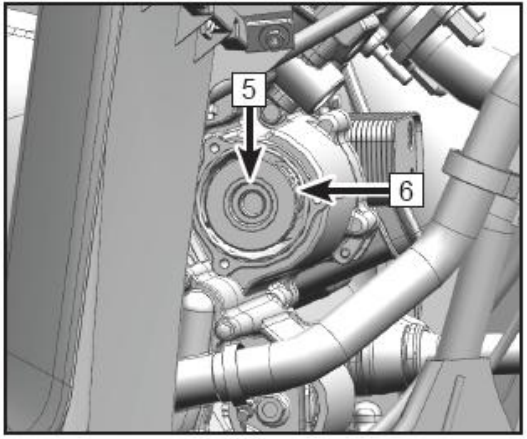

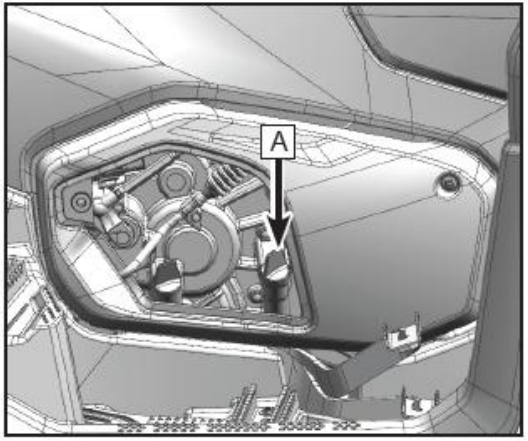

22. Panaudotą variklio alyvą ir filtrą šalinkite pagal galiojančius reikalavimus.

Transmisijos alyva:

Patikrinkite transmisijos alyvos lygį

1. Pastatykite transporto priemonę (P) ant lygaus pagrindo.
2. Užveskite variklį, palikite veikti tuščiąja eiga 30 sekundžių ir užgesinkite.
3. Palaukite 2–3 minutes , kol transmisijos alyva nusės.
4. Suimkite už apatinio kairiojo gaubto krašto [1] ir nuimkite jį.
5. Ištraukite lygio matuoklį [2] ir jį nuvalykite.
6. Įstatykite matuoklį į jam skirtą angą, bet neįdėkite jo iki galo.
7. Ištraukite lygio matuoklį ir žiūrėkite, kad alyvos lygis būtų tarp dviejų matuoklio padalų. Jei reikia, papildykite alyvos.
8. Tvirtai įstatykite lygio matuoklį atgal.

PASTABA. Dangčio kaiščiai gali atsilaisvinti. Dėkite dangtį atgal tik įsitikinę, kad jie savo vietoje.

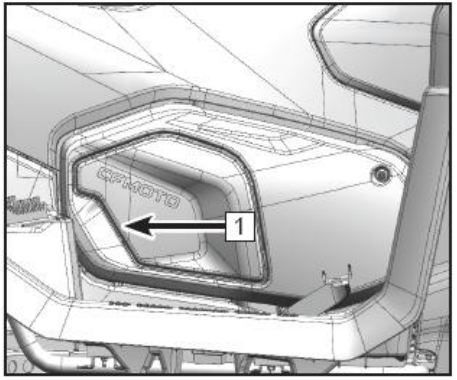

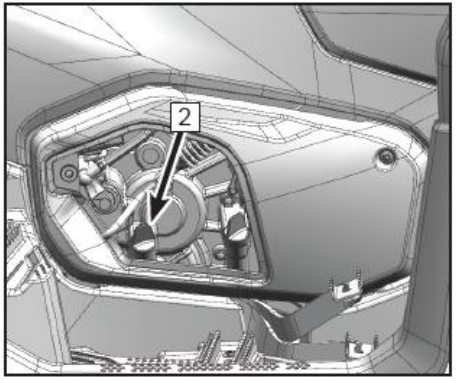

Transmisijos alyvos keitimas

1. Pastatykite transporto priemonę (P) ant lygaus pagrindo.
2. Užveskite variklį ir palikite veikti tuščiąja eiga 2–3 minutes, kad alyva įšiltų, ir tada jį užgesinkite.
3. Pakiškite po varikliu indą, kur sutekėtų panaudota alyva.
4. Ištraukite lygio matuoklį ir jį nuvalykite.
5. Išsukite transmisijos magnetinį išleidimo varžtą ir tarpiklį ir išleiskite alyvą.
6. Įsitikinkite, kad išleista visa alyva.
7. Įdėkite ir užveržkite išleidimo varžtą reikiamu sukimo momentu.

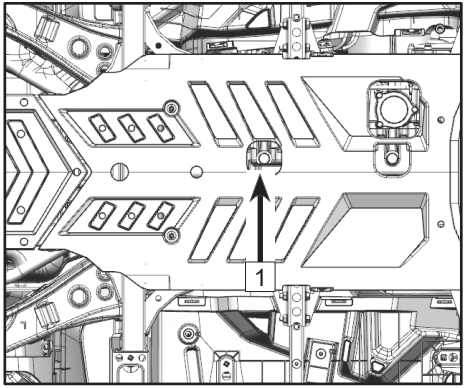

8. Nuvalykite magnetinį išleidimo varžtą [1]. Pakeiskite smarkiai pažeistą poveržlę nauja.
9. Įstatykite magnetinį išleidimo varžtą ir veržlę. Užveržkite varžtą reikiamu sukimo momentu.

Reikiamas sukimo momentas: 25 N·m.

10. Apvalykite magnetinį išleidimo varžtą ir sritį aplink jį švaria šluoste.
11. Iki nurodyto lygio įpilkite į matavimo angą [b] rekomenduojamos naudoti alyvos.

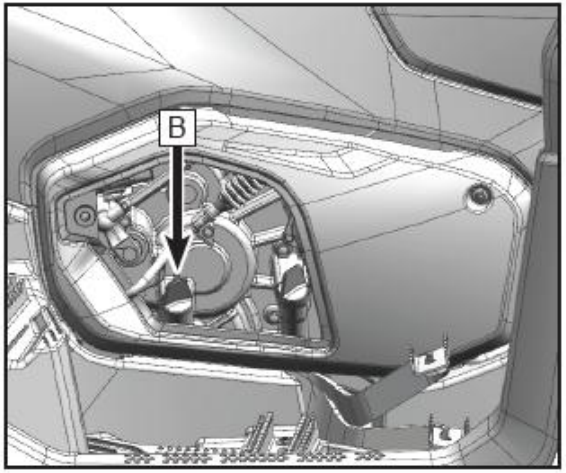

12. Patikrinkite, ar alyvos lygis yra tarp apatinės ir viršutinės padalos ir, jei reikia, papildykite.

PASTABA. Per daug arba per mažai alyvos ženkliai Bendrieji paveikia variklio darbą. Stebėkite, kad alyvos lygis būtų tinkamas.

13. Įstatykite ir pritvirtinkite alyvos lygio matuoklį.
14. Įsitikinę, kad keturratis vis dar stovėjimo režime, užveskite variklį ir palikite jį 30 sekundžių veikti tuščiąja eiga ir žiūrėkite, ar nėra nuotėkio.
15. Patikrinkite, ar užgesinus variklį neprateka alyva. Pastebėję nuotėkį, kreipkitės į atstovybę.

⚠ ĮSPĖJIMAS
Siekiant išvengti nelaimės keičiant alyvą, keturratis turi būti išjungtas ir stovėjimo režime.

16. Ją reikia tinkamai utilizuoti.

Variklio sklendžių tarpo reguliavimas

Įleidimo ir išleidimo vožtuvų tarpai kinta važinėjant tr. priemone. Ilgainiui tai gali lemti sutrikusį degalų ir (ar) oro tiekimą ir triukšmingai veikiantį variklį. Kad tai neįvyktų, sklendžių tarpą reikia reguliuoti pagal tech. priežiūros planą. Reguliuoti šį tarpą turėtų profesionalus meistras. Dėl tech. aptarnavimo kreipkitės į atstovybę.

PASTABA.

Padavimo sklendės tarpas (šaltas variklis): 0,07–0,13 mm

Išmetimo sklendės tarpas (šaltas variklis): 0,12–0,18 mm

Variklio tuščiosios eigos greitis

Keturratyje įrengta elektroninė degalų įpurškimo sistema. Variklio tuščiosios eigos greitis nereguliuotinas. Akceleratoriaus korpusas yra svarbiausia ir itin kruopščiai projektuojama degalų sistemos dalis, todėl ji sureguliuojama jau gamykloje. Jeigu šie nustatymai išsiderina, variklis veikia netinkamai ir gali sugesti. Tikrinkite variklio tuščiosios eigos greičio pastovumą ir prireikus kreipkitės į atstovybę. Jeigu tuščiąja eiga dirbantis variklis dirba neįprastai, kreipkitės į atstovybę.

PASTABA.

Variklio tuščiosios eigos greitis: 1300 +/- 130 aps./min (darbinė variklio temperatūra)

Priekinės ir galinės pavaros korpuso alyva

Kaskart prieš važiuodami patikrinkite, ar neprateka priekinės ir galinės pavaros korpusai. Jeigu aptinkate alyvos nuotėkį, pristatykite keturratį į atstovybę apžiūrai ir remontui.

Galinės pavaros korpuso alyvos lygis

Dėl šio pavaros korpuso dizaino, alyvos lygį jame galima stebėti per pildymo angą.

Išleiskite alyvą ir pripilkite reikiamą kiekį alyvos į pavaros korpusą.

Pakeiskite galinės pavaros korpuso alyvą

1. Pastatykite keturratį ant tvirto ir lygaus pagrindo.
2. Po galinės pavaros korpusu pastatykite indą, į kurį sutekės panaudota alyva.
3. Išimkite korpuse dugne esantį pildymo varžtą [1] ir išleidimo varžtą [2] ir išleiskite alyvą.
4. Įstatykite išleidimo varžtą ir užveržkite reikiamu sukimo momentu.

Reikiamas sukimo momentas: 25 N·m.

5. Įpilkite alyvos.

Alyvos talpa: 400 ml

6. Įstatykite pildymo angos varžtą ir užveržkite reikiamu sukimo momentu.

Reikiamas sukimo momentas: 25 N·m.

7. Apžiūrėkite, ar nėra alyvos nuotėkio. Jeigu alyva prateka, nustatykite priežastį arba kreipkitės į įgaliotąją atstovybę.

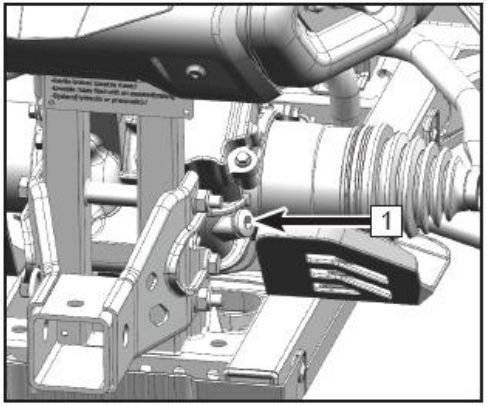

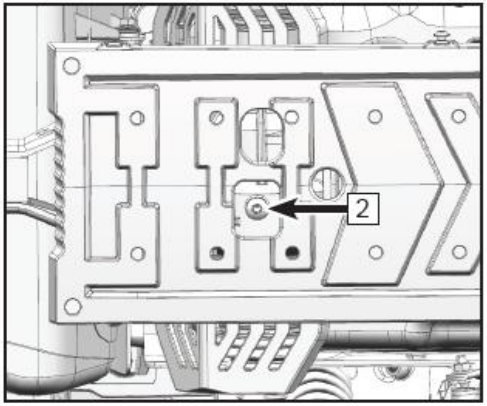

⚠ATSARGIAI
Saugokite, kad pilant alyvą į korpusą nepatektų pašaliniai objektai.

Priekinės pavaros korpuso alyvos lygis
Dėl šio pavaros korpuso dizaino, alyvos lygį jame galima stebėti per pildymo angą.
Išleiskite alyvą ir pripilkite reikiamą kiekį alyvos į pavaros korpusą.
Pakeiskite priekinės pavaros korpuso alyvą
1. Pastatykite keturratį ant tvirto ir lygaus pagrindo.
2. Po priekinės pavaros korpusu pastatykite indą, į kurį sutekės panaudota alyva.
3. Išimkite korpuse dugne esantį pildymo varžtą [1] ir išleidimo varžtą [2] ir išleiskite alyvą.
4. Įstatykite išleidimo varžtą ir užveržkite reikiamu sukimo momentu:
Reikiamas sukimo momentas: 25 N·m.
5. Įpilkite alyvos.
Alyvos talpa: 250 ml
6. Įstatykite pildymo angos varžtą ir užveržkite reikiamu sukimo momentu.
Reikiamas sukimo momentas: 25 N·m.
7. Apžiūrėkite, ar nėra alyvos nuotėkio. Jeigu alyva prateka, nustatykite priežastį arba kreipkitės į įgaliotąją atstovybę.

⚠ATSARGIAI
Saugokite, kad pilant alyvą į korpusą nepatektų pašaliniai objektai.

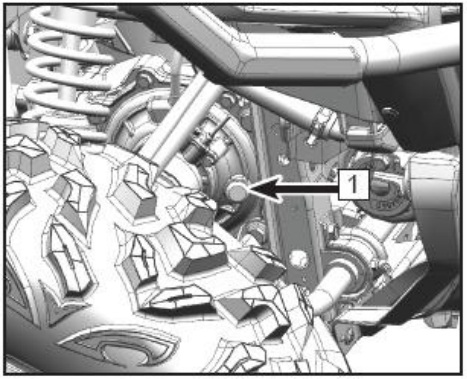

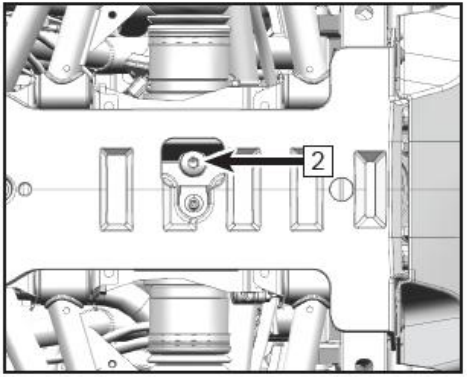

Aušinimo skysčio sistema

Aušinimo skysčio lygio patikra

1. Pastatykite keturratį ant tvirto ir lygaus pagrindo.
2. Aušinimo skysčio lygio indikatorius [1] yra keturračio priekyje, kairė pusėje. Aušinimo skysčio lygį bakelyje tikrinkite kai variklis šaltas, nes jo lygis priklauso nuo variklio temperatūros.
3. Aušinimo skysčio lygis turi būti tarp viršutinės [3] ir apatinės [4] padalų.
4. Jeigu aušinimo skysčio yra ties arba mažiau nei apatinė padala, atsukite
priekinį gaubtą ir bakelio dangtelį [2] ir įpilkite skysčio iki viršutinės padalos. Užsukite dangtelį ir uždėkite priekinį

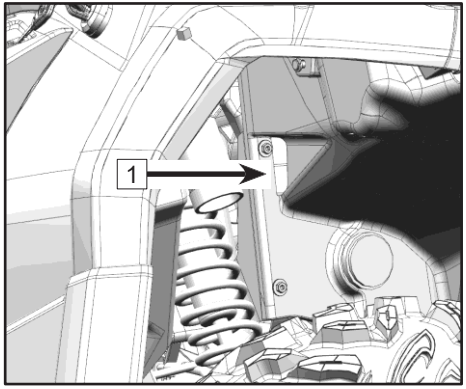

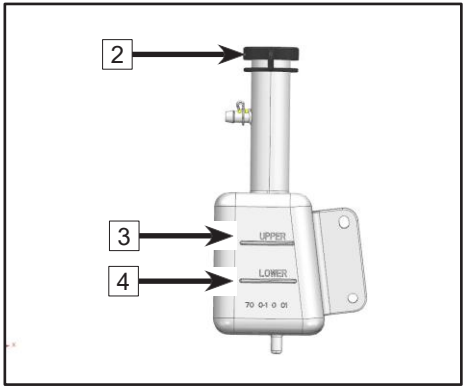

Mažiausia aušinimo skysčio bakelio talpa: 0.1 qt (0,1 L)

⚠ATSARGIAI
Jeigu įpilate tik vandens, kuo skubiau pristatykite keturratį į atstovybę, kur patikrins antifrizo kiekį aušinimo skystyje. Nepilkite kieto arba druskingo vandens – jis kenkia varikliui. Avariniu atveju trumpam galima naudoti distiliuotą vandenį. Galima alternatyva – minkštintas čiaupo vanduo.

Aušinimo skysčio keitimas

Aušinimo skysčio išleidimas:

Nemėginkite nuimti radiatoriaus dangtelio kai variklis yra dar neatvėsęs. Palaukite, kol variklis atvės ir tik tada jį atsukite. Prisilietus prie įkaitusio aušalo įmanoma smarkiai nusideginti.

1. Pastatykite keturratį ant tvirto ir lygaus pagrindo.
2. Atsukite radiatoriaus pildymo angos dangtelį [1].
3. Atsukite radiatoriaus dangtelį [2].
4. Pakiškite indą po vandens siurblio išleidimo varžtu [3].
5. Išsukite variklio aušinimo skysčio išleidimo varžtą ir poveržlę [3].
6. Išleiskite aušinimo skystį.
7. Atjunkite aušinimo skysčio bakelio žarną ir išleiskite likusį skystį.
8. Nuplaukite aušinimo sistemą švariu vandeniu. Palaukite, kol vanduo aušinimo skysčio sistemoje visiškai išdžius.

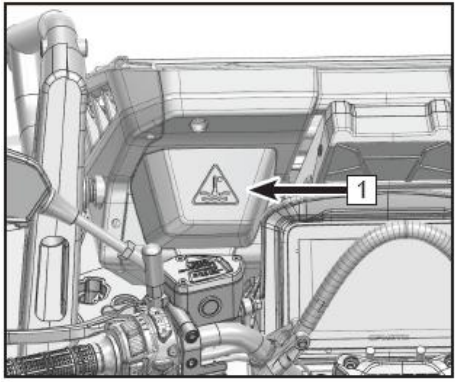

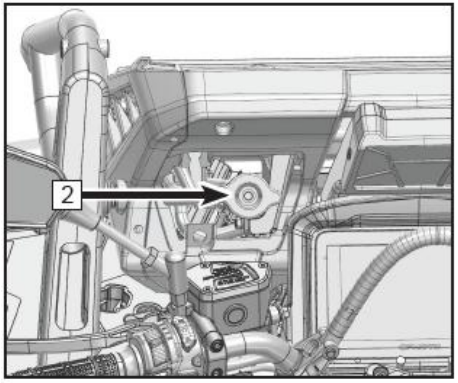

Aušinimo skysčio papildymas

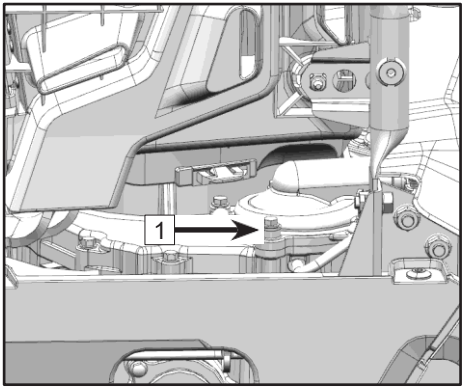

1. Apžiūrėkite, ar nepažeisti išleidimo angos varžtas ir poveržlė. Jei jie pažeisti, pakeiskite naujais.

2. Prisukite išleidimo varžtą, bet pilnai jo neužveržkite.
3. Pritvirtinkite žarną prie bakelio.
4. Pilkite rekomenduojamą naudoti aušinimo skystį iki kol jo prisipildys iki viršaus.
5. Atlaisvinkite aušinimo skysčio išleidimo varžtą ir išleiskite aušinimo skystį. Leiskite, kol išleidžiamame skystyje nebebus oro burbuliukų.
6. Užveržkite išleidimo varžtą (10N·m)
7. Įpilkite aušinimo skysčio ir atlaisvinkite termostato oro išleidimo varžtą [4] iki kol ims tekėti aušinimo skystis.
8. Užsukite radiatoriaus dangtelį.
9. Užveskite variklį, palikite veikti kelias minutes tuščiąja eiga ir užgesinkite. Varikliui atvėsus, patikrinkite aušalo lygį radiatoriuje ir pripildykite iki radiatoriaus viršaus. Kartokite, iki kol aušinimo skysčio lygis išlieka pastovus.
10. Pripilkite aušinimo skysčio iki bakelio viršutinės padalos.
11. Užsukite bakelio dangtelį.
12. Apžiūrėkite, ar aušinimo sistemoje nėra nuotėkio. Pastebėję nuotėkį, kreipkitės į įgaliotąją atstovybę.
13. Uždėkite kairįjį variklio gaubtą, kairįjį šoninį gaubtą ir priekinį

gaubtą.

Rekomenduojamas antifrizas:

Rekomenduojamas antifrizas: Bet kuris kokybiškas aliuminio varikliams skirtas etilenglikolio antifrizas, sudėtyje turintis korozijos inhibitorių.

CFMOTO rekomenduojamas aušinimo skysčio apsaugos nuo užšalimo lygis: –35 °C

Antifrizo ir distiliuoto vandens mišinio santykis: 1:1

Bendra aušinimo skysčio talpa (be skysčio bako): 3,7 l

Aušinimo skysčio keitimas (be skysčio bako): 3,6 l

Aušinimo skysčio bakelio talpa: 0,1–0,2 l

(apatinė: 0,1 l / viršutinė: 0,2 l)

⚠ ĮSPĖJIMAS
Jeigu ketinate pilti naują aušinimo skystį, pristatykite keturratį į atstovybę, kurioje meistrai visiškai pašalins senojo skysčio likučius. Dėl skirtingų skysčių susimaišymo variklis gali sugesti.

Radiatoriaus valymas

Purvu ar kitais nešvarumais suteptų priekinio ir galinio išorinių radiatoriaus paviršių valymas užtikrina sklandų variklio aušinimą. Radiatoriui valyti naudokite tik žemo slėgio vandenį ir įsitikinkite, kad aušinimo srityje neliko nešvarumų. Įsitikinkite, kad vanduo laisvai prasibrauna pro radiatoriaus klostes. Tai reiškia, kad aušinantis oras taip pat prasibraus. Aukšto slėgio plautuvai gali pažeisti radiatoriaus klostes.

Pusašio guolio gumos

Prieš važiuodami apžiūrėkite, ar pusašio gumos [1] nėra skylėtos ar susidėvėjusios. Pastebėję pažaidos požymių, kreipkitės į įgaliotąją atstovybę dėl keitimo.

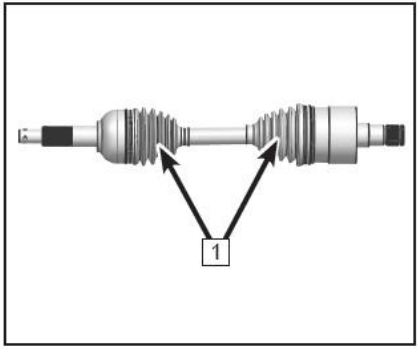

Uždegimo žvakės

Kaip nuimti

Naudodamiesi įrankių dėžėje esančiu žvakei skirtu raktu išimkite uždegimo žvakę.

Patikra

Uždegimo žvakė – svarbi variklio sistemos dalis. Iš uždegimo žvakės būklės ir spalvos galima nustatyti ir variklio būklę. Pagal paskirtį naudojamo keturračio centrinį elektrodą juosiančio izoliatoriaus ideali spalva pagal paskirtį būtų lengvas patamsėjimas. Jei elektrodas yra per smarkiai išsiardęs arba susidaro perteklinės anglies ar kitokios nuosėdos, nemėginkite šių gedimų tvarkyti patys. Kreipkitės į atstovybę dėl aptarnavimo.

Reguliari išimkite ir apžiūrėkite uždegimo žvakę, nes dėl kaitros ir nuosėdų uždegimo žvakė palaipsniui pradės ardytis. Pakeiskite susidėvėjusias žvakes tinkamomis žvakėmis.

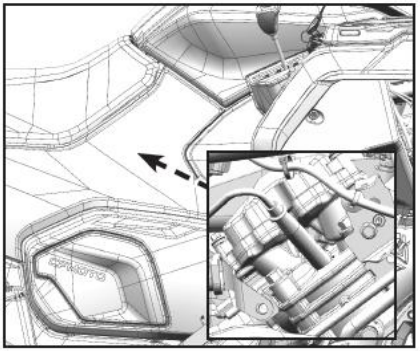

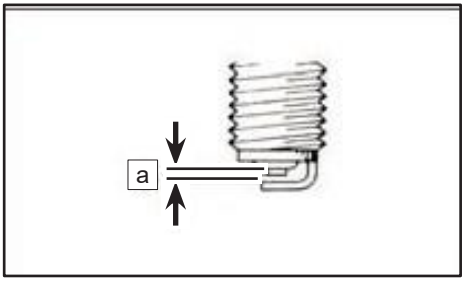

Išmatuokite elektrodo tarpą storio matuokliu ir, jeigu reikia, sureguliuokite jį pagal duotus reikalavimus.

Uždegimo žvakės tarpas a **: (**0,65–0,75 mm)

Uždegimo žvakės tipas: CR8EK (NGK)

Montavimas

Apvalykite tarpiklio paviršių ir nuvalykite sriegių nešvarumus.

Įstatykite uždegimo žvakę ir užveržkite reikiamu sukimo momentu.

Uždegimo žvakės momentas: 20 N·m.

PASTABA. Jeigu neturite dinamometrinio veržliarakčio, žvakę turėtų užtekti užsukti kiek įmanoma pirštais, o po to pasukti dar 1/4 ar 1/2 sūkio. Užsukite žvakę reikiamu momentu kuo įmanoma greičiau.

Uždegimo žvakės išėmimas su tikslu išsausinti variklį

Jeigu į variklį prasiskverbė vanduo, jį būtina kuo greičiau išsausinti išimant uždegimo žvakę ir starterio sistema trumpai pasukant variklį, kad iš cilindro būtų pašalintas vanduo. Šalinkite vandenį tik įsitikinę, kad oro filtro korpusas jau sausas. Po to pristatykite transporto priemonę į įgaliotąją atstovybę apžiūrai.

⚠ATSARGIAI
Panardintas variklis gali smarkiai sugesti. Jeigu keturratis įvažiuoja arba sustoja gilesniame už daiktadėžių dugną vandenyje, iškart pristatykite jį į atstovybę apžiūrai. Jeigu į variklį pateko vanduo, svarbu kuo greičiau susisiekti su atstovybe ir neužvedinėti variklio. Variklyje esantis vanduo gali sukelti blokuoti stūmoklį ir taip pažeisti starterį bei variklio dalis. Reikia tikrinti, ar į variklio alyvą nepateko vandens. Jeigu karteryje aptinkate vandenį, išleiskite ir supilkite naują variklio alyvą.

Oro filtras

Oro filtro priežiūra

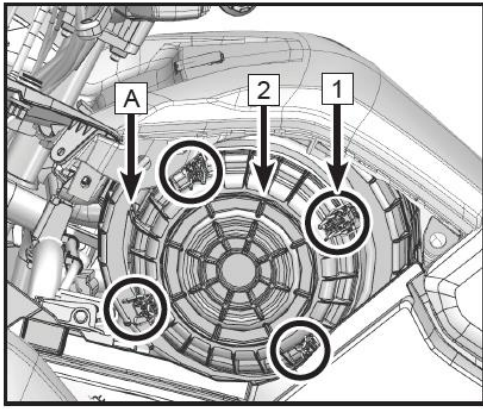

1. Nuimkite sėdynę.
2. Nuimkite kairjį viršutinį oro filtro dangtį.
3. Atlaisvinkite keturis oro filtro dangčio fiksatorius ir nuimkite oro filtro dangtį [2] nuo kairės transporto priemonės pusės.
4. Išimkite oro filtro elementą.
5. Apžiūrėkite oro filtro elementą ir įvertinkite, ar jis tinkamas toliau naudoti. Nušluostykite dulkes. Jei reikia, įstatykite naują filtro elementą.
6. Sulygiuokite su oro filtro padėtimi [A].
7. Uždėkite oro filtro dangtį [2] ir užfiksuokite jį keturiais fiksatoriais [1].
8. Uždėkite kairjį viršutinį oro filtro dangtį ir sėdynę.

PASTABA: Oro filtrą reikia tikrinti ir keisti dažniau nei nurodyta techninės priežiūros plane, jeigu keturračiu važiuojama itin dulkinose vietose arba jis sušlampa. Kaskart atlikus oro filtro priežiūrą, patikrinkite, ar tarp oro įvesties iki filtro dėžutės nėra kliūčių, apžiūrėkite oro filtro korpuso guminės jungties tvirtinimą, akceleratoriaus korpusą, ir kolektoriaus sandarumą. Apžiūrėkite, ar visos tvirtinimo dalys laikosi tvirtai ir užtikrina, kad į variklį nepatenka nefiltruotas oras.

⚠ĮSPĖJIMAS
Neužvedinėkite variklio, jeigu neįstatytas pats filtras. Nefiltruotas oras kenkia varikliui ir jis greičiau dėvisi. Važiavimas be oro filtro prastina eksploatacines savybes ir be jo gali perkaisti variklis.

Oro filtro korpuso džiovinimas po panardinimo

Jeigu į filtro korpusą pateko vanduo, išleiskite iš jo vandenį, ištraukite filtrą ir nusausinkite visas jo dalis. Nenaudokite suspausto oro. Jeigu keturratis neveikia, kaip norėtųsi, kreipkitės į atstovybę.

⚠ ATSARGIAI
Neužvedinėkite variklio, jeigu neįstatytas pats filtras. Į variklį patekęs nefiltruotas oras skatina variklio nusidėvėjimą ir gedimus. Važiavimas be oro filtro prastina eksploatacines savybes ir be jo gali perkaisti variklis.

⚠ ATSARGIAI
Jeigu į oro filtro korpusą ir variklį pateko vanduo, galima stipriai apgadinti variklį. Jeigu keturratis įvažiuoja arba sustoja gilesniame už daiktadėžių dugną vandenyje, iškart pristatykite jį į atstovybę apžiūrai. Svarbu, kad susisiektumėte su atstovybe dar neužvedę variklio, nes vanduo gali būti prasiskverbęs į variklio oro filtro korpusą ir patį variklį.

Kibirkščių gaudyklė

Kibirkščių gaudyklę valykite kai duslintuvo ir slopintuvo temperatūra yra normali.

1. Nuimkite veržles [1].
2. Nuimkite gaudyklę [2] nuo slopintuvo.
3. Švelniai patrankykite per duslintuvą ir plieno šepečiu išvalykite kibirkščių gaudyklės anglies nuosėdas.
4. Įstatykite slopintuvą į išmetamąjį vamzdį ir sulygiuokite varžtų angas.
5. Įsukite ir užveržkite varžtus.

⚠ ĮSPĖJIMAS
Valydami kibirkščių gaudyklę: Nelieskite išmetimo sistemos dalių kol jos neatvėso. Valydami išmetimo sistema neveskite variklio. Jei važiuojate pelkėmis, purvynėmis, per sausą žolę ar lapus, prieš važiuodami ir po kelionės apžiūrėkite ir apvalykite gaudyklę ir sritį ir aplink ją.

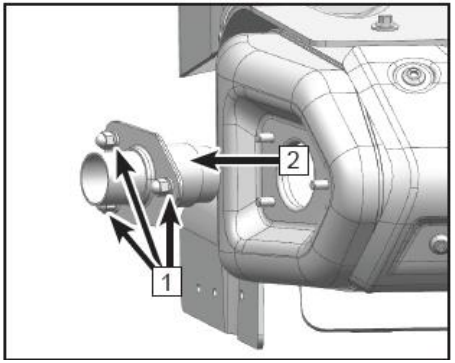

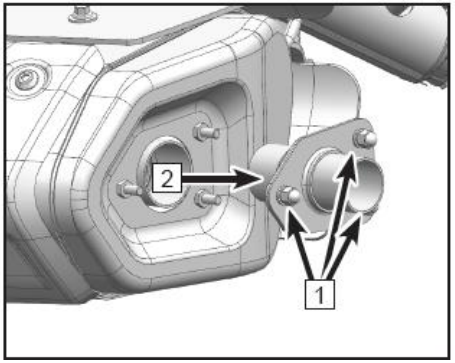

CVT gaubto išleidimo varžtas

Jeigu keturratis panardinamas giliai į vandenį ir vanduo prasiskverbia pro CVT gaubtą:

1. Nuimkite apatinį kairjį gaubtą.
2. Išsukite išleidimo varžtą [1] ir išleiskite iš gaubto vandenį.

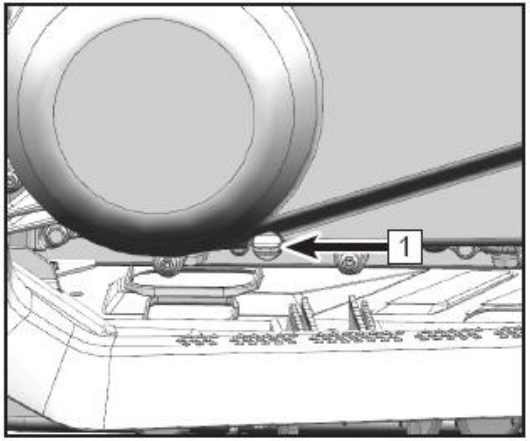

⚠ATSARGIAI
Išleidę vandenį iš CVT korpuso kreipkitės į atstovybę, nes vanduo jau gali būti apgadinęs CVT pavarą ir kitas variklio dalis.

CVT pavaros sausinimas išnirus iš vandens

Jeigu pro CVT korpusą prasiskverbė vanduo, didelė tikimybė, kad nuslys diržas ir suprastės pavaros veikimas. Vandens išleidimas iš CVT korpuso ir sausinimas:

• Išleiskite vandenį iš CVT korpuso.

• Kai dirba variklis, įjunkite neutralų bėgį ir kelias minutes didinkite variklio apsukas, kad CVT dalys išdžiūtų.

• Atleiskite akceleratorių, įjunkite palėtintą bėgį ir žiūrėkite, kaip veikia keturratis.

• Kartokite tol, kol būsite tikri, kad išleidote visą vandenį.

Jeigu keturratis neveikia, kaip norėtųsi, kreipkitės į atstovybę.

Stabdžių sistema:

Patikrinkite stabdžių trinkelių nusidėvėjimą. Jei trinkelės (A) plonesnės nei 1,5 mm arba diskas (B) plonesnis nei
4 mm, juos reikia pakeisti atstovybėje. Stabdžių sistemos dalims keisti reikalingos specialios žinios. Tai daryti reikia atstovybėje.

PASTABA.

Tikrinti trinkeles galima tik nuėmus ratus.

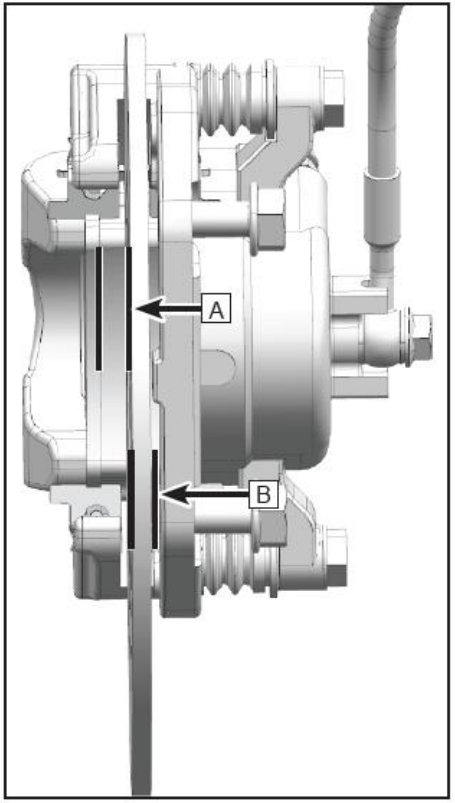

Stabdžių skysčio lygio patikra

Pastatykite keturratį ant tvirto ir lygaus pagrindo.

Patikrinkite, ar pro langelį įmanoma patikrinti stabdžių skysčio lygį [1].

Jeigu skysčio nesimato arba jo yra per daug, atitinkamai pripildykite arba išpilkite skysčio.

Kai bake yra per mažai skysčio, į stabdžių sistemą gali patekti oras, kuris kenkia stabdumui.

Prieš važiuodami pažiūrėkite, ar stabdžių skysčio lygis pakankamas ir prireikus papildykite.

Priekinio stabdžio skysčio bakas įrengtas ties kairiuoju vairakočiu. Stabdžių skysčio bakas įrengtas po pasoste.

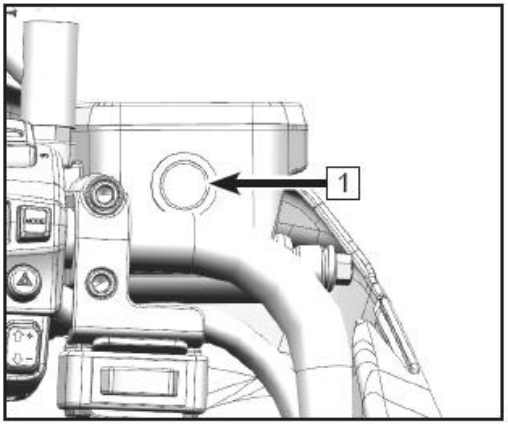

⚠ATSARGIAI
Naudokite tik nurodytos kokybės stabdžių skystį. Rekomenduojamas stabdžių skystis: DOT4. Papildymui naudokite to paties tipo stabdžių skystį. Skirtingų skysčių mišinys gali sukelti kenksmingas reakcijas ir lemti prastą stabdžių veikimą. Būkite atsargūs, kad į baką nepatektų vandens. Vanduo ženkliai nužemina virimo tašką ir leidžia susikaupti dujoms. Stabdžių skystis gali apgadinti dažytus paviršius arba plastiko dalis. Kuo skubiau surinkite išsiliejusį stabdžių skystį. Jeigu stabdžių skysčio lygis greitai arba per dažnai sumažėja,

Stabdžių skysčio keitimas

Keisti stabdžių skystį turėtų apmokyti meistrai. Atliekant techninę priežiūrą arba aptikus gedimą ar nuotėkį, kreipkitės į atstovybę dėl toliau aprašytų dalių keitimo.

Stabdžių žarneles keiskite kas ketverius metus.

Priekinio stabdžio neveiksnumo tarpas [a]: Vos sujudinta priekinio stab
Jeigu neveiksnumo tarpo nėra ir stabdžiai suveikia vos sujudinus svirtį, kreipkitės į atstovybę dėl apžiūros.

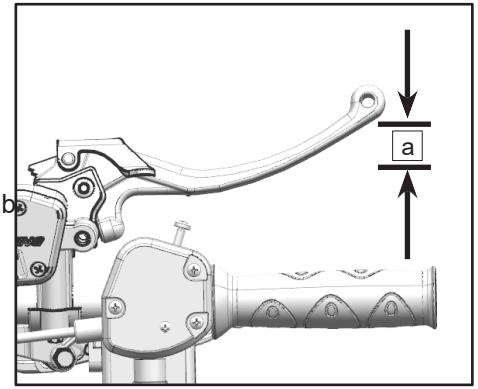

⚠PAVOJUS

Po techninės priežiūros:

Patikrinkite, ar stabdžiai veikia tvarkingai ir ar yra neveiksnumo tarpas. Nuspausta svirtis turi neužsilaikyti ir nebūti per laisva.

Stabdžių sistema turi išleisti visą orą. Stabdžių priežiūrai reikalingos specialios žinios. Tai daryti reikia atstovybėje.

Koja valdomo stabdžio skysčio bako lygio patikrinimas

Prieš važiuodami pažiūrėkite, ar stabdžių skysčio lygis pakankamas ir prireikus papildykite.

Pastatykite keturratį ant tvirto ir lygaus pagrindo.

Koja valdomo stabdžio skysčio bakas įrengtas po sėdyne. Nuimkite se

Jeigu skysčio lygis yra mažesnis nei apatinė padala, įpilkite skysčio „D
kol jo lygis bus tarp apatinės ir viršutinės padalos.

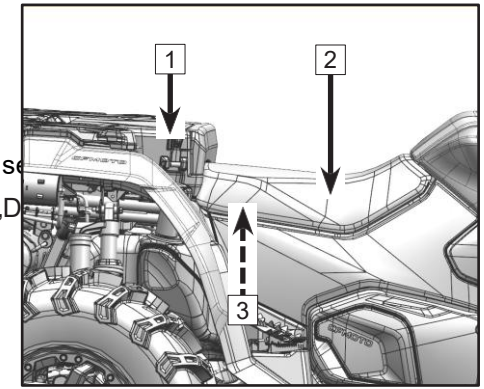

⚠ ĮSPĖJIMAS
Nelaikykite bei nenaudokite pusiau pradaryto stabdžių skysčio. Stabdžių skystis yra higroskopiškas, kas reiškia, kad jis sugeria oro drėgmę. Dėl drėgmės nukrenta stabdžių skysčio virimo temperatūra ir todėl stabdžiai gali greitai nebeveikti, dėl ko kyla rizika sukelti avariją ar sunkiai susižeisti. Atidarę ir panaudoję stabdžių skysčio tarą, ją išmeskite net jei sunaudojote ne visą skystį.

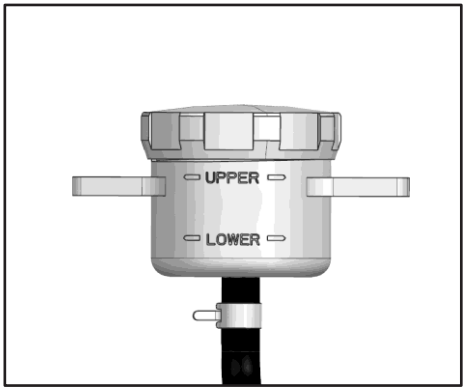

Koja valdomo stabdžių pedalo aukščio reguliavimas

Stabdžių pedalo viršutinis taškas turi būti 70 mm ~ 80 mm aukščiau pakojos. Jei taip nėra, kreipkitės į atstovybę dėl reguliavimo.

⚠PAVOJUS
Po techninės priežiūros: Patikrinkite, ar stabdžiai veikia tvarkingai ir ar yra neveiksnumo tarpas. Nuspausta stabdžių svirtis turi neužsilaikyti. Stabdžiams sureguliuoti reikalingos specialios žinios. Tvarkyti stabdžius turi atstovybės meistrai.

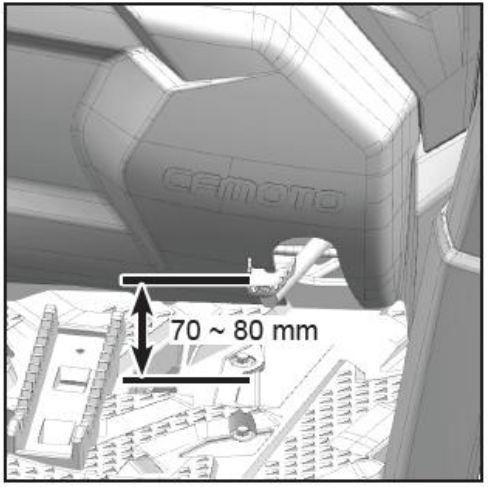

Kojinio stabdžio žibinto jungiklis

Jeigu nedega stabdžio žibintas, patikrinkite jungiklį ir laidą. Jeigu stabdžio žibintas vis tiek nedega, kreipkitės į atstovybę.

Laidų patikra ir sutepimas

⚠ ĮSPĖJIMAS
Laidus tikrinkite reguliariai ir pakeiskite sugadintus laidus. Sutepkite vidinius laidus ir laidų galus. Jeigu kabelis neveikia sklandžiai, kreipkitės į atstovybę dėl pakeitimo.

Rekomenduojami tepalai: SAE 10W/30

Pakabos šerdeso tepimas

Pakabos šerdeso tepimas:

Tepimo pistoletu sutepkite ant rėmo įrengtas galinės pakabos šerdesų antgalius [1]. Tepkite iki kol tepalas pradeda trykšti pro įvorės kraštus.

Tepimo pistoletu sutepkite antgalius. Tepkite stabilizatoriaus antgalius iki kol tepalas pradeda trykšti pro įvorės kraštus.

Tepimo pistoletu sutepkite ant rėmo įrengtas priekinės pakabos šerdesų antgalius. Tepkite iki kol tepalas pradeda trykšti pro įvorės kraštus.

PASTABA. Stabilizatorius turi du simetriškai įrengtus įpurškimo antgalius kairėje ir dešinėje.

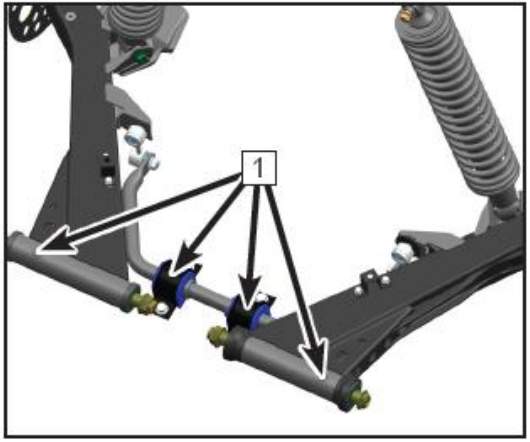

Padangos ir ratlankiai

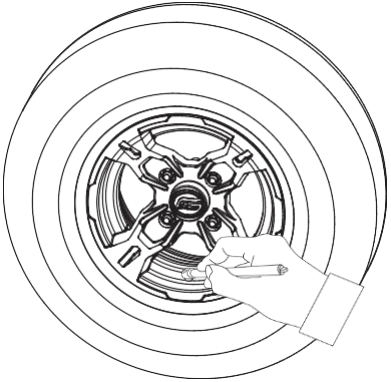

Padangų slėgis

Prieš važiuodami patikrinkite padangų slėgį:

1-a būsena:

Priekinis ratas: 30X9.00-14	70 kPa
Galinis ratas: 30X11.00-14	70 kPa

2-a būsena:

Priekinis ratas: 30X10.00R14	70 kPa
Galinis ratas: 30X10.00R14	70 kPa

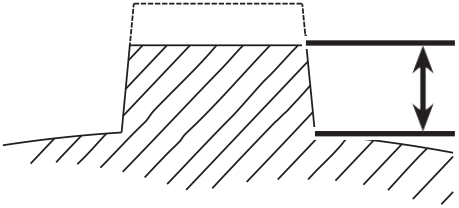

Protektoriaus gylis

Reguliariai tikrinkite padangos protektoriaus gylį ir pakeiskite padangą, kada jo gylis yra mažesnis negu mažiausias gylis:

Mažiausias protektoriaus gylis: 3,0 mm

Ratlankio žiedas

⚠ATSARGIAI
Transporto priemonės valdomumas ir stabilumas važiuojant priklauso nuo padangų slėgio. Nepakankamai pripūsta padanga gali išsileisti ir atsilaisvinti nuo ratlankio. Per stipriai pripūsta padanga gali sprogti. Pripūskite padangas vadovaudamiesi rekomenduojamu padangų slėgiu. Nevažiuokite su

⚠ ATSARGIAI
Tikrinkite tik atvėsusių padangų slėgį. Padangų slėgį veikia aplinkos temperatūra ir aukštis virš jūros lygio. Jei kažkuris iš šių parametrų kelionės metu stipriai pakinta, atitinkamai sureguliuokite ir padangų slėgį.

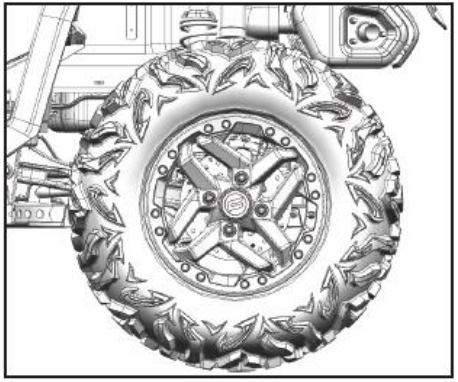

Kaip nuimti:
Iškelkite ratą, nuo kurio nuimsite padangą. Išleiskite iš padangos orą. Išimkite ratlankio žiedo varžtus, ratlankio žiedą ir nuimkite padangą.

PASTABA. Rato nuimti nebūtina.

Rato sandara:

1 - Ratlankis

2 - Padanga

3 - Ratlankio žiedas

4 - Ratlankio žiedo varžtai

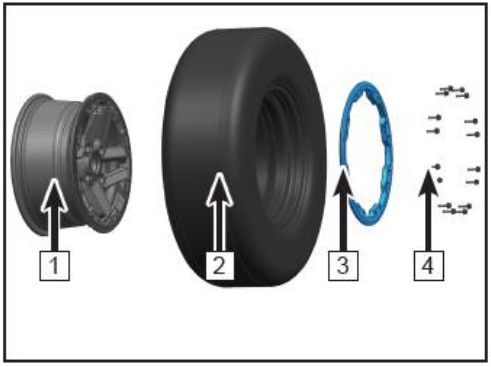

Ratlankio žiedo varžtų matmenys: M6×25

Kaip uždėti:

Plonu tepalo sluoksniu sutepkite vidines padangos ir ratlankio žiedo briaunas.

Įstatykite padangos išorinę briauną į ratlankio vidinio žiedo bortą. Ratlankio vidinis žiedas turi būti tolygiai apsuptas padangos.

Padangos spalvos žyma turi būti ties pūtimo ventiliu.

1 - Padangos išorinė briauna

2 - Ratlankio vidinio žiedo bortas

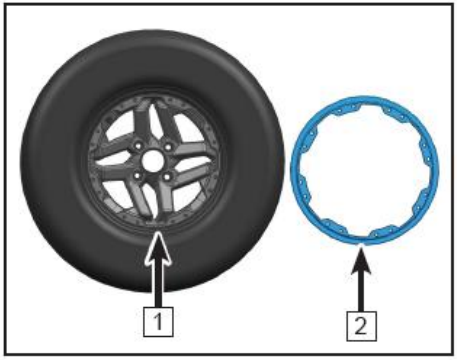

Ratlankio žiedo uždėjimas

Užveržkite ratlankio žiedo varžtus paveikslėlyje dešinėje pavaizduota seka. Veržkite varžtus rankomis.

Kad ratlankio žiedas būtų veržiamas tolygiai, neužveržkite varžtų iki pat galo ir sugrįžkite prie jų vėliau.

PASTABA.

Rekomenduojame naudoti sriegių fiksavimo klijus „BLUE“.

Ratlankio žiedo varžtai. Pirmas sukimas: (3N·m ± 1N·m)

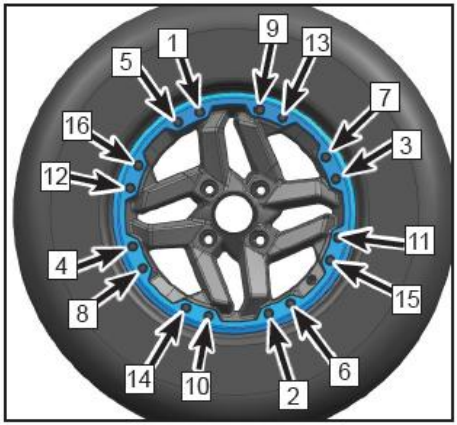

Padanga turi tolygiai supti ratą. Jeigu reikia, sureguliuokite padangos padėtį.

Užveržkite varžtus veržDami antrą kartą tokia pat seka, tik didesniu sukimo momentu.

Ratlankio žiedo varžtai. Antras sukimas: (8N·m ± 1N·m)

Ratlankio išorinis fiksavimo žiedas turi liestis su vidiniu žiedu. Išorinį fiksavimo žiedą galima šiek tiek pajudinti, kad sutaptų su padangos briauna.

Apžiūrėkite tarp padangos ir ratlankio fiksavimo žiedo susidariusį tarpą. Šis tarpas turi būti vienodas per visą žiedo ilgį.

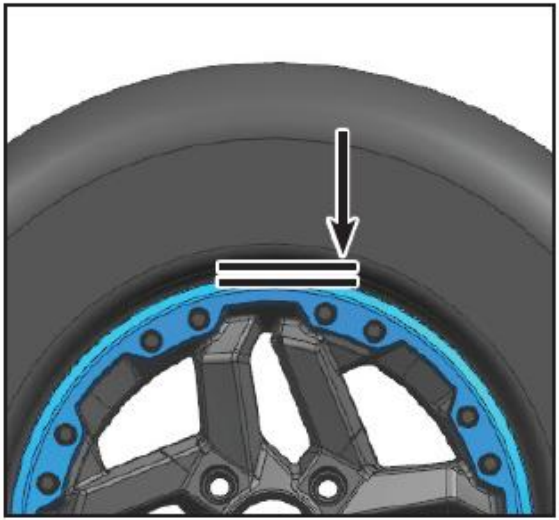

Jeigu tarpo dydis nevienodas:

- Atlaisvinkite visus varžtus.
- Patikrinkite padangos padėtį ant rato. Jeigu reikia, sureguliuokite.
- Paeiliui veržkite varžtus nurodyta seka.
- Užveržkite ratlankio žiedo varžtus per du kartus, nurodytaisiais sukimo momentais.

Ratlankio žiedo varžtai. Baigtinis sukimo momentas: (12N·m ± 1N·m)

Užveržkite ratlankio žiedo varžtus pagal laikrodžio rodyklę, kaip pavaizduota.

Pripūskite padangą tik įsitikinę, kad padanga tolygiai gaubia ratlankį.

Pripūskite padangą. Jos vidinės briaunos turi sandariai susiglausti su ratlankiu.

⚠ ATSARGIAI
Glausdami briaunas neviršykite didžiausio leistino padangų slėgio.

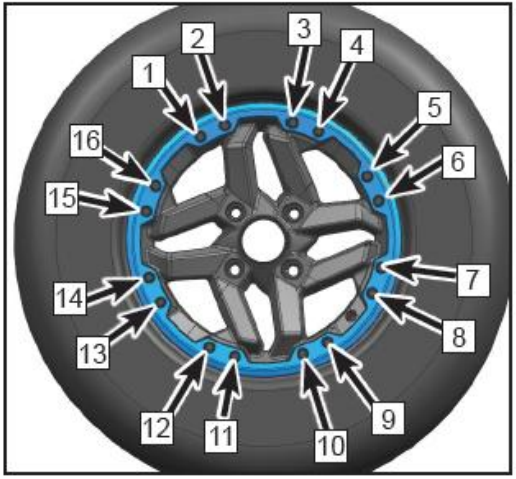

Akumuliatorius

Šio keturračio akumuliatorius beveik nereikalauja techninės priežiūros. Todėl nereikia tikrinti elektrolitų kiekį arba pilti distiliuotą vandenį. Jei įvyko akumuliatoriaus nuotėkis, kreipkitės į atstovybę.

Akumuliatoriaus specifikacijos: 12V 30Ah

⚠ ĮSPĖJIMAS
Nelupkite akumuliatoriaus sandarinimo juostelės, nes taip jį pažeisite.

⚠PAVOJUS
Venkite patekimo į akis, ant odos, drabužių. Dirbdami su akumuliatoriumi, pasirūpinkite akių apsauga. Laikykite vaikams neprieinamoje vietoje.

Kaip elgtis nelaimės atveju:

PATEKUS IŠORIŠKAI: Nuplauti vandeniu.

PATEKUS Į VIDŲ: Skubiai kreipkitės į medikus.

PATEKUS Į AKIS: Plaukite tekančiu vandeniu 15 minučių ir kreipkitės medikų pagalbos.

Laikykite akumuliatorius nuošaliai nuo kibirkščių, liepsnų, cigarečių ir kitų degimo šaltinių. Pravėdinkite patalpą po įkrovimo arba naudojimo ankštoje erdvėje.

Kaip prižiūrėti:

Jei transporto priemonės nenaudosite ilgiau kaip mėnesį, išimkite akumuliatorių ir sandėliuokite sausoje ir vėsioje vietoje. Prieš įstatydami akumuliatorių atgal, visiškai jį įkraukite.

Daug priežiūros nereikalaujančius akumuliatorius reikia įkrauti specialiais įkrovikliais (nuolatine žema įtampa). Įprasti įkrovikliai sutrumpins akumuliatoriaus tarnavimo laiką.

Įstatydami akumuliatorių įsitikinkite, ar tinkamai sujungti laidai. Raudonas (+, teigiamas) ir juodas (–, neigiamas) laidai. Atjunkite raudoną (+, teigiamą) laidą ir prijunkite jį įstatydami akumuliatorių. Nuvalykite aprūdijusius akumuliatoriaus sujungimo taškus maistinės sodos ir vandens mišiniu.

Saugiklio ir relės keitimas

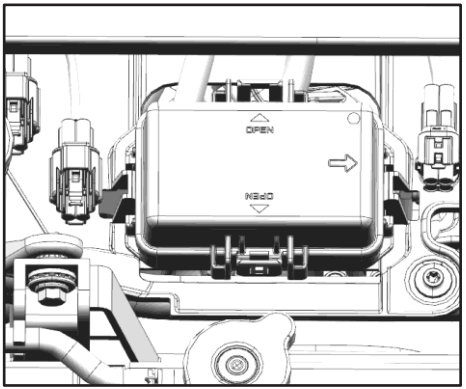

1. Pagrindinis saugiklis, saugiklių plokštė, EPS jungiklis ir relių dėžutė įrengtos po priekiniu radiatoriaus gaubtu.

2. Jeigu išdega saugiklis, išjunkite pagrindinį jungiklį, įrenkite naują nurodyto stiprio saugiklį ir jį įjunkite jungiklį. Jei saugiklis iškart išdega, kreipkitės į atstovybę.

ATSARGIAI

Naudokite nurodytos kategorijos saugiklius.

Nekeiskite saugiklių laidininkais.

Relė

Elektroninės relės palengvina daugelio transporto priemonės sistemų darbą. Jos įrengtos žemiau priekinio radiatoriaus gaubto ir ant priekinio gaubto. Norėdami pakeisti relę arba įvertinti jų būklę, kreipkitės į atstovybę.

Relių ženklinimas

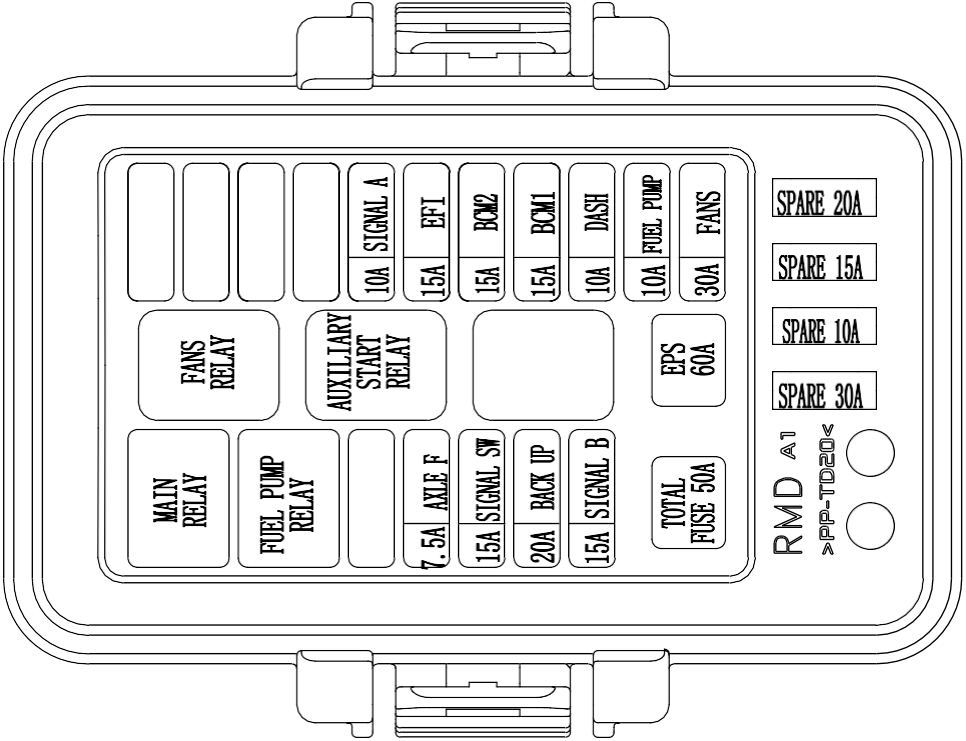

Žibintai

Priekinių žibintų lempučių keitimas

Priekiniai ir galiniai žibintai yra LED žibintai, todėl yra nekeičiami ir remontuojami. Pažeidus LED lemputes arba joms sugedus, kreipkitės į prekybos atstovybę dėl viso žibinto pakeitimo.

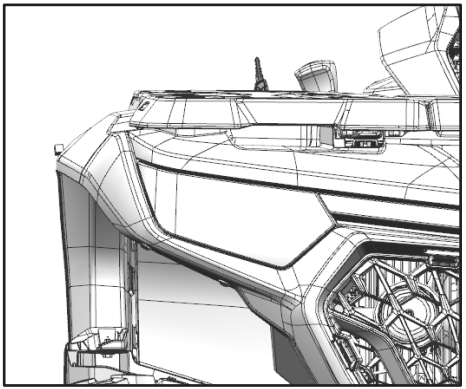

Priekinių žibintų reguliavimas

⚠ ĮSPĖJIMAS
Rekomenduojame, kad žibintus reguliuotų atstovybės meistrai. Reguliavimo varžtais paaukštinkite arba pažeminkite šviesos

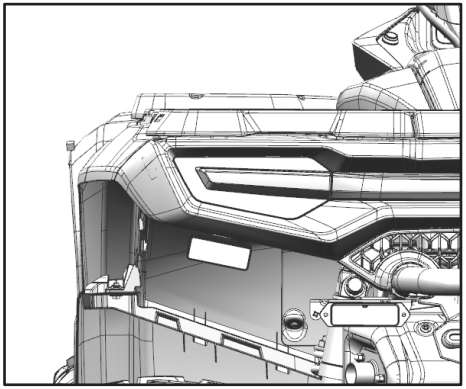

Galinių / stabdžių žibintų reguliavimas

Galiniai žibintai ir stabdžio žibintai yra LED žibintai, todėl yra nekeičiami ir neremontuojami. Pažeidus LED lemputes arba joms sugedus, kreipkitės į prekybos atstovybę dėl viso žibinto pakeitimo.

Pakabos reguliavimas (1 padėtis)

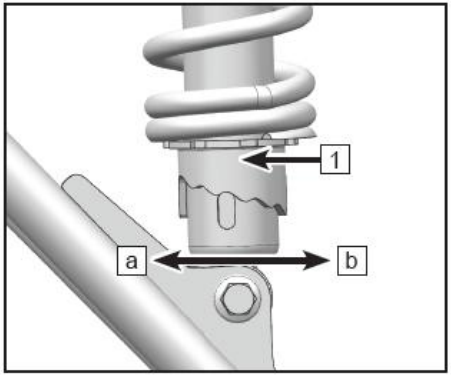

Standartinis amortizatorius. Spyruoklės reguliavimas

(Galima ne visose rinkose)

Spyruoklės įtempimą galima pritaikyti pagal vairuotojo svorį ir važiavimo sąlygas.

PASTABA. Reguliuodami galinį amortizatorių būtinai nuimkite galinį ratą.

Įtempkite spyruoklę tokia tvarka:

Specialiu įrankiu (2) (a) kryptimi sukite įtaisą (1), kad įtemptumėte.

Specialiu įrankiu (2) (b) kryptimi sukite įtaisą (1), kad atlaisvintumėte.

PASTABA: Jeigu specialaus įrankio įrankių dėžėje nėra, jį galite įsigyti atstovybėje.

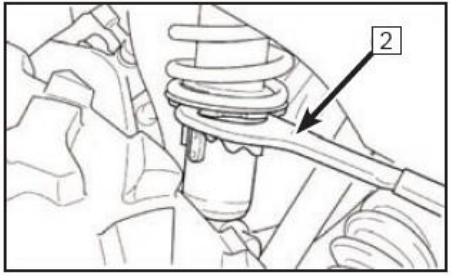

Standartinė įtempimo padėtis:

B A padėtis: mažiausias E

padėtis: didžiausias

PASTABA. Kairįjį ir dešinįjį amortizatorius sureguliuokite vienodai.

Pakabos reguliavimas (2 padėtis)

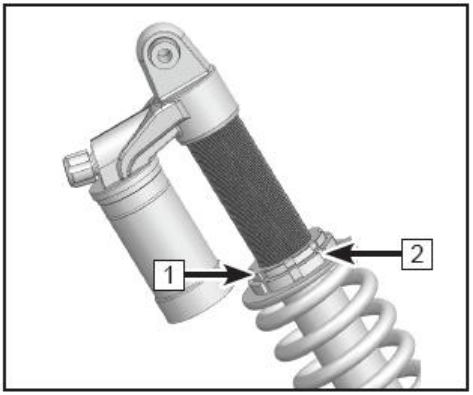

Spyruoklės įtempimas

Važiuodami nelygiu reljefu, vilkdami arba veždami didžiausią galimą svorį, įtempkite stipriau.

Važiuodami nelygiu ar minkštos žemės reljefu pagal poreikius atlaisvinkite amortizatorių.

Amortizatorius įtempiamas pagal važiavimo poreikius. Taip pat reikia atsižvelgti į vairuotojo svorį, važiavimo stilių ir sąlygas.

Reguliuoti amortizatorių patogiau pakėlus ratus nuo žemės. Tinkamu įrankiu išmatuokite spyruoklės ilgį ir palaikykite vienodą įtempimą tiek kairėje, tiek dešinėje pusėse.

Spyruoklės įtempimas:

Atlaisvinkite fiksavimo veržlę (1).

Sukite reguliavimo įtaisą pagal laikrodžio rodyklę, kad spyruoklė sutrumpėtų (2). Vėl užveržkite fiksavimo veržlę (1).

Spyruoklės atlaisvinimas:

Atlaisvinkite fiksavimo veržlę (1).

Sukite reguliavimo įtaisą prieš laikrodžio rodyklę, kad spyruoklė pailgėtų (2).

Vėl užveržkite fiksavimo veržlę (1).

Spyruoklės suspaudimas

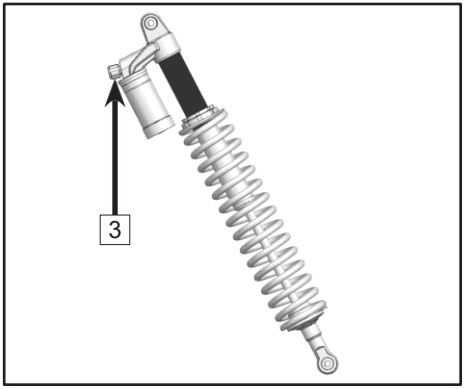

Taip reguliuojamas 3 spyruoklės suspaudimo greitis. Kuo didesnis suspaudimo nustatymas (5), tuo lėčiau spyruoklė susitraukia. Kuo mažesnis suspaudimo nustatymas (5), tuo greičiau spyruoklė susitraukia.

Reguliuodami šį nustatymą galite sumažinti virpesius posūkių metu ir išlaikyti stabilumą palaikant tinkamą transporto priemonės masės centrą. Amortizatorius sugeria smūgius ir išlaiko transporto priemonės stabilumą važiuojant dideliu greičiu, o jo naudą lengviausia pastebėti važiuojant per nelygumų ruožą.

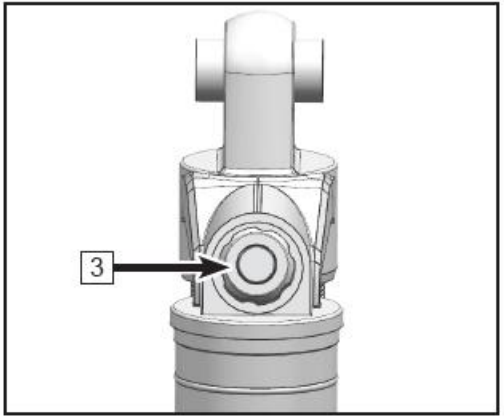

Dujiniai amortizatoriai. Spyruoklės suspaudimas.

Spyruoklės suspaudimo nustatymu reguliuojamas spyruoklės susispaudimo greitis. Kuo didesnis suspaudimo nustatymas, tuo lėčiau spyruoklė susispaudžia. Kuo mažesnis suspaudimo nustatymas, tuo greičiau spyruoklė susispaudžia. Suspaudimo nustatymas reguliuojamas pagal važiavimo poreikius. Taip pat reikia atsižvelgti į vairuotojo svorį, važiavimo stilių ir sąlygas.

Spyruoklės suspaudimas 3 spragtelėjimai

Galimi nustatymai: 1 spragtelėjimas: priekis ir galas.

Ranka sukdami rankenėlę („S“ kryptimi) didinkite suspaudimo nustatymą ir įsiminkite spragtelėjimų skaičių.

Ranka sukdami rankenėlę („F“ kryptimi) mažinkite suspaudimo nustatymą ir įsiminkite spragtelėjimų skaičių.

Gamyklinio nustatymo atkūrimas:

Gamyklinį nustatymą atstatysite pasukę rankenėlę atitinkamą spragtelėjimų skaičių atgal. Arba pasukite rankenėlę prieš laikrodžio rodyklę („S“ kryptimi) iki galo ir ir tada pagal laikrodžio rodyklę („F“ kryptimi) sukite ją keturis spragtelėjimus.

Atsilaisvinimo reguliavimas

Spyruoklės atsilaisvinimo nustatymu reguliuojamas suspaustos spyruoklės atsilaisvinimo greitis.

Kuo didesnis atsilaisvinimo nustatymas, tuo lėčiau spyruoklė atsilaisvina. Kuo mažesnis atsilaisvinimo nustatymas, tuo greičiau spyruoklė atsilaisvina. Atsilaisvinimo nustatymas reguliuojamas pagal važiavimo poreikius. Taip pat reikia atsižvelgti į vairuotojo svorį, važiavimo stilių ir sąlygas.

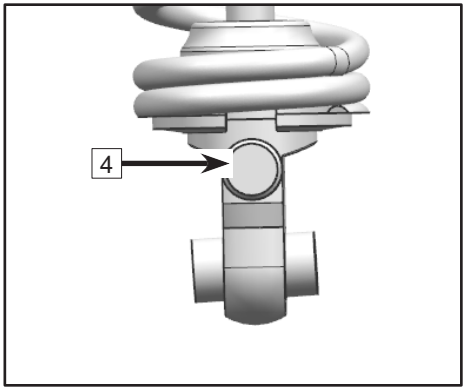

Gamyklinio nustatymo atstatymas: [4] **:** 7 spragtelėjimai 4

Ranka sukdami rankenėlę („F“ kryptimi) didinkite atsilaisvinimo nustatymą ir įsiminkite spragtelėjimų skaičių.

Ranka sukdami rankenėlę („S“ kryptimi) mažinkite atsilaisvinimo nustatymą ir įsiminkite spragtelėjimų skaičių.

Gamyklinio nustatymo atkūrimas:

Gamyklinį nustatymą atstatysite pasukę rankenėlę atitinkamą spragtelėjimų skaičių atgal. Arba pasukite rankenėlę prieš laikrodžio rodyklę („S“ kryptimi) iki galo ir tada pagal laikrodžio rodyklę („F“ kryptimi) sukite ją keturis spragtelėjimus.

EVAP sistema (garų emisijos kontrolės sistema)

(jeigu įrengta)

Atsižvelgiant į galiojančius aplinkosaugos emisijų reglamentus, transporto priemonėje įrengiama degalų garų surinkimo sistema (EVAP), neišmetanti degalų garų į atmosferą.

Atlikdami planinę priežiūrą apžiūrėkite, ar žarnos neprispaustos ir ar neprateka. Užspaustos arba įlenktos žarnos gali pažeisti degalų siurblį arba baką. EVAP sistema kitokios priežiūros nereikalauja.

Prireikus remonto, praneškite apie tai atstovybei. Nemodifikuokite EVAP sistemos. Modifikacijos pažeidžia aplinkosaugos emisijų reglamentus.

PASTABA. Ši informacija aktuali tik keturračių su degalų garavimo sistema (EVAP) savininkams.

⚠ ĮSPĖJIMAS
Išnirus iš vandens ir neatlikus nuodugnios keturračio patikros galima stipriai sugadinti jo variklį. Vanduo gali prasiskverbti pro EVAP sistemą. Neužvedinėkite išnirusio keturračio ir pristatykite jį į atstovybę. Jei tinkamai neaptarnausite tik ką išnirusio variklio, bandant užvesti jis gali sugesti.

Valymas ir laikymo sąlygos

Keturračio valymas

Palaikydami savo keturračio švarą ne tik puoselėsite jo išvaizdą, bet ir pailginsite atitinkamų dalių tarnavimo laiką. Neskaitant kelių specialių priemonių, keturratį galima valyti taip pat kaip automobilį.

Keturračio plovimas

Geriausias ir saugiausias būdas plauti keturratį – sodo žarna ir kibiru muilino vandens. Naudokite profesionaliam naudojimui skirtą plovimo pirštinę. Pradėkite plauti nuo viršaus ir baikite ties apačia. Dažnai praskalaukite vandeniu ir nusausinkite šluoste „chamois“ vandens lašams surinkti.

PASTABA.

Jeigu pažeidžiate saugos lipdukus, prašykite atstovybės suteikti pakaitinius lipdukus.

„CFMOTO“ nerekomenduoja plauti keturračio slėgine automobilių plovimo įranga. Jeigu plaunate tokie įranga, būkite atsargūs ir žiūrėkite, kad vanduo nepažeistų ratų guolių, transmisijos riebokšlių, kėbulo plokščių, stabdžių, įspėjamųjų lipdukų, oro filtro padavimo ir elektros sistemų ir kt. Vanduo jokiu būdu turi nepatekti į oro filtrą.

PASTABA.

Po plovimo iškart sutepkite visas tvirtinimo dalis ir palikite keturratį dirbti, iki kol išgaruos visas į variklį ar išmetimo sistemą pakliuvęs vanduo.

VALYMAS IR LAIKYMO

Keturračio vaškavimas

Keturratį galima vaškuoti bet kokiu neabrazyviniu automobilių vašku. Nenaudokite šiurkščių valiklių, nes jie gali subraižyti keturračio paviršių.

⚠ ATSARGIAI
Tam tikri produktai, tarp kurių būtų ir repelentai bei chemikalai, gadina plastiko paviršius. Būkite itin atsargūs naudodami šias priemones šalia plastiko paviršių.

Atlikite remonto darbus

Prieš palikdami transporto priemonę sandėliuoti, atlikite reikiamus remonto darbus, kad kitą kartą nusprendus ja naudotis, ji nebūtų apgedusi.

Apžiūrėkite padangas

Apžiūrėkite protektorius ir bendrą padangų būklę. Nustatykite sandėliavimui reikiamą padangų slėgį.

VALYMAS IR LAIKYMO

Alyva ir filtras

Sušildykite variklį, tada jį sustabdykite ir pakeiskite alyvą ir filtrą.

Oro filtras / oro filtro korpusas

Patikrinkite ir išvalykite arba pakeiskite oro filtrą. Išvalykite oro filtro korpusą ir išleiskite nuosėdų vamzdelį (jeigu yra).

Patikrinkite skysčių lygį

Patikrinkite šių dalių skysčio lygį ir pagal poreikį papildykite:

- Priekinės pavaros korpusas
- Galinės pavaros korpusas
- Stabdžių skystį (reikia keisti kas dvejus metus arba pastebėjus jo patamsėjimą arba užterštumą)
- Aušinimo skystį (reikia keisti kas dvejus metus arba pastebėjus jo užterštumą)
- Degalų lygį (įpilkite degalų stabilizatoriaus pagal gaminio etiketės nurodymus)

Stabilizuokite degalus

Pripildykite degalų baką šviežiais, su degalų stabilizatoriumi sumaišytais degalais pagal gaminio etiketės nurodymus. Nepalikite degalų be priemaišų telkšo bake ilgiau kaip 30 dienų, nes tada prastėja jų kokybė ir jie gali pažeisti degalų sistemą.

Akumuliatoriaus sandėliavimas

Išimkite akumuliatorių iš keturračio. Prieš sandėliuodami, jį pilnai įkraukite. Sandėliuokite akumuliatorių saugiai nuo šalčio, kuris gali jį apgadinti.

Sutepkite

Apžiūrėkite visus laidus ir sutepkite juos laidų tepalu pagal gaminio etiketės nurodymus. Sutepkite keturračio sukimosi taškus tepalu visiems metų laikams.

VALYMAS IR LAIKYMO

Apipurkškite variklį alyva

1. Nuimkite kairjįj gaubtą ir apžiūrėkite uždegimo žvakes.
2. Išimkite uždegimo žvakes, nustumkite kiekvieną stūmoklį į jo takto apačią ir įpilkite į žvakės angą 15–20ml variklio alyvos.

PASTABA.

Būkite itin atsargūs! Jeigu nepataikysite į uždegimo žvakės angą, alyva ištekės iš žvakės ertmės ir atrodys, kad įvyko nuotėkis. Prie uždegimo žvakės prieiti naudokite dalį švarios žarnos ir mažą plastikinį išspaudžiamą buteliuką su reikiamu kiekiu alyvos.

3. Įstatykite uždegimo žvakes atgal. Užveržkite uždegimo žvakes reikiamu sukimo momentu.
4. Kelis kartus iš lėto apsukite variklį. Alyva pasklis į ir po stūmoklį, o stūmoklio žiedai bei cilindras pasidengs apsauginiu naujos alyvos sluoksniu.
5. Uždėkite žvakių dangtelius.

PASTABA.

Variklio užvedimas sandėliavimo laikotarpiu sugadina apipurkštą alyvos sluoksnį. Gali pasireikšti korozija. Neužvedinėkite sandėliuojamo keturračio variklio.

VALYMAS IR LAIKYMO

Variklio aušinimo skystis

Patikrinkite variklio aušalo stiprumą ir, jeigu reikia, pakeiskite. Aušalą reikia keisti kas dvejus metus.

Sandėliavimo vieta / priedanga

Nustatykite nurodytą padangų slėgį ir pastatykite keturratį taip, kad padangos būtų iškilusios 30–40 mm nuo žemės. Sandėliavimo vieta turi būti gerai vėdinama, o keturratis turi būti uždengtas tam skirtu uždangalu.

PASTABA.

Nenaudokite plastikinių ar dengtų medžiagų. Jie nepraleidžia vėdinimo ir susidaro kondensatas, o tai skatina koroziją ir oksidaciją.

Tr. priemonės gabenimas

Gabenkite transporto priemonę vadovaudamiesi šia tvarka:

- Išjunkite variklį ir ištraukite raktelį, kad gabenant keturratį jo nepamestumėte.
- Degalų dangtelis turi būti tinkamai ir tvirtai uždėtas.
- Sėdynė(s) turi būti tinkamai ir tvirtai įstatyta (-os).
- Įjunkite bet kurį, tik ne stovėjimo bėgį, ir užblokuokite tiek priekinius, tiek galinius ratus, kad keturratis spontaniškai nepajudėtų.
- Sutvirtinkite keturračio rėmą iš priekio ir iš galo, kad jis nejudėtų ir nesipurtytų. Taip gabenamas keturratis neslidinės ir nejudės.

⚠ATSARGIAI
Negabenkite transporto priemonės su įjungtu stovėjimo bėgiu. Taip pakenksite transmisijai. Nenaudokite gervės kaip tvirtinimo prietaiso gabenimo metu. Taip galima pažeisti gervę.

Gedimų diagnostika

Šiame skyriuje pateikiama pagalbinė informacija statistiniam naudotojui apie dalykus, galinčius kelti sunkumų. Gedimų diagnostikai atlikti gali prireikti patyrusio meistro. Jeigu sprendimo nepavyksta rasti patiems, susisiekite su atstovybe.

Variklis nesisuka

Galima priežastis	Sprendimas
Perdegęs saugiklis	Atkurkite arba pakeiskite saugiklį
Žema akumuliatoriaus įtampa	Įkraukite akumuliatorių iki 12,8 Vdc ir įvertinkite jo būseną
Laisvos akumuliatoriaus jungtys	Apžiūrėkite visas jungtis ir prireikus užveržkite
Laisvos starterio sistemos elektros jungtys	Apžiūrėkite visas jungtis ir prireikus užveržkite
Variklio stabdymo jungiklis	Patikrinkite, ar veikia
Neužsiveda. Įjungtas bėgis	Įminkite stabdį arba įjunkite neutralų arba stovėjimo bėgį

Variklio bildesiai

Galima priežastis	Sprendimas
Prastos kokybės ar per mažo oktaninio skaičiaus degalai	Įpilkite mažiausiai E5/E10 oktaninio skaičiaus bešvinių degalų
Blogas degimo laikas.	Prisistatykite į atstovybę
Blogas uždegimo žvakės tarpas arba šilumos diapazonas	Sureguliuokite uždegimo žvakės tarpą pagal reikalavimus arba pakeiskite žvakę

DIAGNOSTIKA

Variklis stoja arba užgęsta

Galima priežastis	Sprendimas
Perkaitęs variklis	Išvalykite radiatoriaus šilumos išlaikymo plokštę ir išorinį branduolį, išvalykite variklio išorę; kreipkitės į atstovybę
Baigėsi degalai	Įpilkite mažiausiai E5/E10 oktaninio skaičiaus bešvinių degalų
Perlinkus arba užkimšta degalų bako vėdinimo linija	Patikrinkite ir pakeiskite; kreipkitės į atstovybę
Degaluose yra vandens	Įpilkite naujų degalų
Sugedusios uždegimo žvakės	Patikrinkite ir išvalykite arba pakeiskite uždegimo žvakę
Nusidėvėję arba sugedę uždegimo žvakės laidai	Prisistatykite į atstovybę
Blogas uždegimo žvakės tarpas arba šilumos diapazonas	Sureguliuokite tarpą pagal reikalavimus arba pakeiskite žvakę
Laisvos uždegimo jungtys	Apžiūrėkite visas jungtis ir užveržkite.
Žema akumuliatoriaus įtampa	Įkraukite akumuliatorių iki 12,8 Vdc. Patikrinkite įkrovimo sistemą ir akumuliatoriaus būseną
Užkimštas oro filtras	Apžiūrėkite ir prireikus pakeiskite
Atbulinės eigos greičio ribotuvo gedimas	Prisistatykite į atstovybę
Akceleratoriaus elektronikos gedimas	Prisistatykite į atstovybę
Kiti mechaniniai gedimai	Prisistatykite į atstovybę
Užkimšta kibirkščių gaudyklė	Apvalykite kibirkščių gaudyklę

DIAGNOSTIKA

Variklis apsisuka, bet neužsiveda

Galima priežastis	Sprendimas
Variklis apsisuka, bet neužsiveda	Įpilkite degalų
Užkimštas degalų filtras	Apžiūrėkite ir prireikus pakeiskite
Degaluose yra vandens	Įpilkite mažiausiai E5/E10 oktaninio skaičiaus bešvinių degalų
Neveikia degalų siurblys	Apžiūrėkite siurblį ir saugiklį. Jeigu reikia, pakeiskite
Seni arba nerekomenduojami degalai	Įpilkite mažiausiai E5/E10 oktaninio skaičiaus bešvinių degalų
Sugedusios uždegimo žvakės	Apžiūrėkite žvakes ir prireikus pakeiskite.
Uždegimo žvakė nekibirkščiuoja	Apžiūrėkite žvakes ir patikrinkite, ar dirba stabdymo jungiklis
Karteris užsipildęs degalais ar vandeniu	Nedelsdami kreipkitės į atstovybę
Užkimštas oro filtras	Apžiūrėkite ir, prireikus, pakeiskite. Apžiūrėkite uždegimo žvakes
Užkimštas degalų įpurkštuvas	Prisistatykite į atstovybę
Žema akumuliatoriaus įtampa	Įkraukite akumuliatorių iki 12,8 Vdc. Patikrinkite jo būseną
Mechaninis gedimas	Prisistatykite į atstovybę

DIAGNOSTIKA

Atbuliniai variklio pliūpsniai

Galima priežastis	Sprendimas
Uždegimo žvakė kibirkščiuoja silpnai	Apžiūrėkite ir prireikus pakeiskite uždegimo žvakes
Blogas uždegimo žvakės tarpas arba šilumos diapazonas	Sureguliuokite tarpą pagal reikalavimus arba pakeiskite žvakę
Seni arba nerekomenduojami degalai	Įpilkite mažiausiai E5/E10 oktaninio skaičiaus bešvinių degalų
Blogai įvesti žvakės laidai	Prisistatykite į atstovybę
Blogas degimo laikas.	Prisistatykite į atstovybę
Mechaninis gedimas	Prisistatykite į atstovybę
Greičio ribotuvo gedimas	Prisistatykite į atstovybę

Variklis apsisuka, bet neužsiveda

Galima priežastis	Sprendimas
Sugedusios uždegimo žvakės	Apžiūrėkite žvakes ir prireikus pakeiskite.
Nusidėvėję arba sugedę uždegimo žvakės laidai	Prisistatykite į atstovybę
Blogas uždegimo žvakės tarpas arba šilumos diapazonas	Sureguliuokite tarpą pagal reikalavimus arba pakeiskite žvakę
Laisvos elektros jungtys	Apžiūrėkite visas jungtis ir užveržkite.
Degaluose yra vandens	Įpilkite naujų degalų
Žema akumuliatoriaus įtampa	Įkraukite akumuliatorių iki 12,8 Vdc. Apžiūrėkite įkrovimo sistemą
Perlinkęs arba užkimštas degalų bako išvedimo vamzdis	Apžiūrėkite ir prireikus pakeiskite
Blogi degalai	Įpilkite mažiausiai E5/E10 oktaninio skaičiaus bešvinių degalų

DIAGNOSTIKA

Užkimštas oro filtro elementas	Apžiūrėkite ir prireikus pakeiskite
Atbulinės eigos greičio ribotuvo gedimas	Prisistatykite į atstovybę
Akceleratoriaus elektronikos gedimas	Prisistatykite į atstovybę

DIAGNOSTIKA

Galima priežastis	Sprendimas
Kiti mechaniniai gedimai	Prisistatykite į atstovybę
Degalų mišinys liesas arba prisodrintas	Prisistatykite į atstovybę
Blogi degalai arba jų per mažai	Pakeiskite degalus arba papildykite, išvalykite degalų sistemą
Žemas oktaninis degalų skaičius	Įpilkite mažiausiai E5/E10 oktaninio skaičiaus bešvinių degalų
Užkimštas degalų filtras	Pakeiskite filtrą
Didelis oktaninis degalų skaičius	Įpilkite mažiausiai E5/E10 oktaninio skaičiaus bešvinių degalų

DIAGNOSTIKA

EPS gedimo lemputė

Elektroninis vairo stiprintuvas [1] turi savidiagnostikos funkciją – aptikus gedimą užsidega gedimo lemputė (MIL). Įprastu darbo režimu, EPS lemputė užsidega įjungus degimą, nors pats EPS ir neveikia. Užvedus variklį, EPS lemputė užgęsta ir EPS stiprintuvas įsijungia.

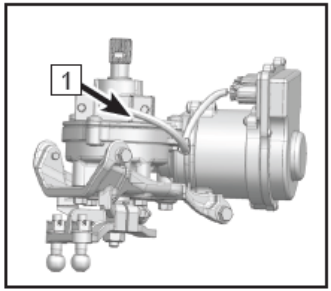

1	EPS motoras

2	Traukos kontrolės (EPS) lemputė

Gedimo kodas

Kiekvieną gedimo kodą sudaro du skaitmenys. Jie taip pat išreiškiami ilgos arba trumpos trukmės EPS MIL gedimo lemputės mirksniais.

Ilgas mirksnis reiškia dešimčių skaitmenį. Ilgas mirksnis reiškia vienetų skaitmenį.

Ilgo mirksnio trukmė: 2 sekundės

Trumpo mirksnio trukmė: 1 sekundė

Tarpas tarp mirksnių: 1 sekundė

Kai EPS MIL gedimo lemputė nedega 3 sekundes, mirksėjimo ciklas prasideda iš naujo.

Jeigu įvyko EPS sistemos gedimas, jokiu būdu neardykite EPS sistemos. Patikrinkite, ar laidai tvirtai sujungti ir ar neperdegė saugiklis arba kreipkitės į atstovybę.

DIAGNOSTIKA

EPS gedimo diagnozė ir sprendimas

Eil. nr.	Trikčių šalinimas	Galimos priežastys	Sprendimas
1	Sunkiai sukasi vairas	Bloga kištukinė jungtis	Patikrinkite kištukus ir jungtis
		Perdegęs saugiklis	Pakeiskite saugiklį
		Valdiklio, motoro arba jutiklio gedimas	Kreipkitės į atstovybę ir pakeiskite dalis.
2	Vairas nelygiai sukasi į kairę ir į dešinę	Jutiklis blogai nuskaito įtampą	Kreipkitės į atstovybę dėl reguliavimo ar pakeitimo
		Sugedo valdiklis, motoras arba jutiklis	Kreipkitės į atstovybę ir pakeiskite dalis.
3	Platus vairo svyravimas	Blogos motoro gnybtų jungtys	Pakeiskite raudono ir juodo laido gnybtų jungtį.
		Sugenda valdiklis arba jutiklis	Kreipkitės į atstovybę dėl dalių ir pakeitimo
4	Silpnas vairo stiprintuvas	Per ilgas droselinės sklendės naudojimas	Įkraukite arba pakeiskite akumuliatorių
		Sugenda motoras.	Kreipkitės į atstovybę dėl pakeitimo
		Žemas priekinių padangų slėgis	Pripūskite padangas iki reikiamo slėgio
5	Iš sistemos sklinda triukšmas	Sugenda motoras.	Patikrinkite ir išvalykite arba pakeiskite uždegimo žvakes
		Vairo sistemos dalys dėvisi ir susidaro platus tarpas.	Pakeiskite sistemos dalis.
		Blogas vairo kolonėlės arba vairo mechanikos dalių surinkimas	Patikrinkite ir užveržkite visus varžtus.

Deklaracija

Triukšmo poveikio vairuotojui deklaracija

Deklaraciją pasirašė direktorius Lai Min jie.
Gamintojo bendrovės pavadinimas ir adresas:
ZHEJIANG CFMOTO POWER CO.,LTD.
No.116,Wuzhou Road,Yuhang Economic Development Zone,Hangzhou,311100,
Zhejiang Province P.R.China
Markė (gamintojo prekybinis pavadinimas): CFMOTO

Variantas (-ai)	Variantas (-ai)	Komercinis pavadinimas (-ai) (jeigu yra)	Pirminė, antrinė tr priemonės kategorijos ir greičio indeksas:	Triukšmo poveikio vairuotojui rezultatas (riba: 86dB(A))
CF1000ATR-3	A	**CFORCE 1000 MV**	T3a	85.8
	B	**CFORCE 1000 MV**	T3b	85.8

2-as bandymo metodas pagal reglamento (ES) 1322/2014 XIII-o priedo 3 skyrių.

Virpesių lygio deklaracija

Vairuotojo svoris		aws m/s2	CFORCE 1000 MV	Reikalavimas
59kg±1kg	T1	1-as bandymas	0,51 m/s^2	1 ir 2 bandymų nuokrypis <10% bei aritmetinis vidurkis, aws < 1,25m^2
	T2	2-as bandymas	0,51 m/s^2	
	A	Aritmetinis vidurkis	0,51 m/s^2	
98kg±5kg	T1	1-as bandymas	0,48 m/s^2	1 ir 2 bandymų nuokrypis <10% bei aritmetinis vidurkis, aws < 1,25m/s2
	T2	2-as bandymas	0,54 m/s^2	
	A	Aritmetinis vidurkis	0,51 m/s^2	

aws :sėdynės svertinio vibracinio pagreičio kvadratinio vidurkio vertė, išmatuota atliekant standartinį bandymą kelyje

Programėlė „CFMOTO RIDE“ / Telematikos dėžė

„CFMOTO RIDE“ yra išmani, tinklinė telefoninių paslaugų platforma, susiejanti vairuotoją ir jo vairuojamą transporto priemonę. „CFMOTO RIDE“ tikslas – siūlyti įvairias paslaugas automobilių sporto entuziastams internetu.

Telematikos dėžė („T-BOX“) – tai išmanus terminalas, kuris užmezga ryšį su tr. priemonėmis ir jų savininkais per mobiliajame įrenginyje įdiegtą programėlę „CFMOTO RIDE“. Turint šią dėžę, jos savininkas gali naudotis išmaniosiomis programėlės „CFMOTO RIDE“ funkcijomis.

Šis modulis parduodamas ne visose rinkose. Pasiteiraukite informacijos apie dėžę pas pardavėją arba atsisiųskite programėlę „CFMOTO RIDE“, pasinaudodami [feedback] funkcija išsiųskite klausimą ir „CFMOTO“ patikrins už jus.

Programėlė „CFMOTO RIDE“

Programėlę „CFMOTO RIDE“ galite parsisiųsti parduotuvėse „App Store“ ir „Google Play“ nuskaitę šį QR kodą.

Nuskaitykite šį kodą ir pasekite „CFMOTO RODE“ tinkle „Facebook“ ir pirmi sužinokite apie programėlės atnaujinimus ir kitas naujienas.

Nuskaitykite šį kodą ir naršykite po „CFMOTO RIDE“ interneto svetainę.

„CFMOTO RIDE“ rasite tokių išmaniųjų funkcijų kaip naudotojo vadovas, važiavimo informacija, navigacija, įrangos atnaujinimai, elektroninė tvora, priminimai ir kt. Prieinamos funkcijos priklauso nuo transporto priemonės konfigūracijos ar modelio ir skirtingų rinkos reikalavimų.

Parsisiųskite programėlę „CFMOTO RIDE“ ir važiuokite išmaniai!

9AYV-380101-7800-12

ZHEJIANG CFMOTO POWER CO., LTD.

GAMINTOJAS:
Add:NO.116,Wuzhou Road, Yuhang Economic Development Zone,Hangzhou 311100,Zhejiang Province,Kinija
Tel. 86-571-86258863 Faksas:+86-571-89265788
El. paštas: service@cfmoto.com.cn http://global.cfmoto.com