CFORCE 850 TOURING
CFORCE 1000 TOURING
CFORCE 1000OVERLAND

Ypatybės

Naudotojo vadovas

ATIDŽIAI PERSKAITYKITE ŠĮ VADOVĄ

Jame pateikiama svarbi informacija apie saugą

Keturračio vairuotojai turi turėti eksploatavimo vietoje
galiojantį vairuotojo pažymėjimą.
Keleiviai privalo dėvėti tinkamą šalmą ir apsauginę įrangą bei sėdėti tvirtai įsikibę į turėklus ir atrėmę kojas į atramas.

TURINYS

Įžanga 1
Sveikinimo žodis.....1
Įspėjamieji žodžiai 2
Tr. priemonės identifikavimo numeriai/rakteliai.....6
Specifikacijos.....7
Veikimo sauga 13
Bendrosios išankstinės saugos priemonės.....13
Amžiaus apribojimai 13
Susipažinkite su keturračiu.....13
Galimos modifikacijos.....14
Venkite degalų gaisro ir kitų pavojų.....15
Pasiruošimas saugiam važiavimui.....17
Įspėjimai dėl pavojingo vairavimo.....17
Saugaus važiavimo priemonės..... 37
Saugos lipdukai ir jų vietos.....40
Ypatybės bei valdymas 43
Valdikliai kairės rankos pusėje.....43
Stovėjimo stabdys 49
Valdikliai dešinės rankos pusėje.....50
Koja valdomas stabdys.....54

Transmisijos bėgių svirtis....55
Degalų bakas.... 57
Keleivio turėklai 57
Variatorius (CVT)....59
Kaip išvengti variatoriaus diržo ir dalių gedimo....60
Transporto priemonės funkcijos....62
Gervės valdymas....64
Daugiafunkcis ekranas (standartinė versija) 74
Įsijungimas ir automatinė patikra 74
Lemputės ir funkcija....75
Monitoriaus meniu 81
Tr. priemonės informacija 82
Skambučiai / adresatai 84
Muzika 85
Susiejimas su telefonu 86
Bendrieji nustatymai 87
Daugiafunkcis ekranas (susiejus su programėle) 98
Monitorius 98
Įsijungimas ir patikra....98
Priekinio skydelio simboliai ir įspėjimai 99
Priekinio skydelio simboliai ir įspėjimai 100

Priekinio skydelio simboliai ir įspėjimai 104
Važiavimo informacija....108

Keturračio valdymas 135
Prasivažinėjimas.....135
Patikra prieš važiuojant.....137
Akceleratorius.....137
Stabdys.....137
Variklio užvedimas.....138
Bėgių svirties valdymas 140
Krovinių vežimas ir vilkimas.....143
Važiavimo sauga 146
Techninė priežiūra 163
Neįprasto naudojimo apibrėžtis 163
Planinės priežiūros tvarkaraštis / simbolių reikšmės.....164
Būklės apžiūros prieš važiuojant punktai.....166
Prasivažinėjimo priežiūros punktai 168
Planinės priežiūros tvarkaraštis 170
Priekinis gaubtas 177
Galinis gaubtas.....177
Techninė priežiūra 182
Variklio alyva 182

Transmisijos alyva 185
Priekinės ir galinės pavaros korpuso alyva.....189
Aušinimo sistema 191
Pusašio guolio gumos.....195

Uždegimo žvakės 195
Oro filtras 198
Kibirkščių gaudyklė 200
Stabdžių sistema 202
Koja valdomo stabdžių pedalo aukščio reguliavimas 206
Laidų patikra ir sutepimas 207
Ratas ir padanga 208
Akumuliatorius 213
Saugiklio ir relės keitimas 214
Amortizatoriaus reguliavimas 218
Valymas ir sandėliavimo sąlygos 224
Tr. priemonės gabenimas 229
Gedimų diagnostika 230
Variklis neapsisuka 230
Variklio bildesiai 230
Variklis stoja arba užgęsta 231
Variklis apsisuka, bet neužsiveda 231
Atbuliniai variklio pliūpsniai 232
Variklis dirba trūkčiodamas, gesta, vyksta uždegimo pertrūkiai 232
Variklis stoja arba užgęsta 234
EPS gedimo lemputė 235
Deklaracija 237
Triukšmo poveikio vairuotojams deklaracija 237

Virpesių lygio deklaracija 238
Programėlė „CFMOTO RIDE“ / Telematikos dėžė 239
Įžanga 242
Sveikinimo žodis 242
Garantijos galiojimas 242
Priekinis langas 244
Apsauginiai rankų gaubtai 244
Šildomas vairakotis 245
LED juosta 246
Buferiai 247
Apsauginis gervės gaubtas 247
Galinė daiktadėžė (vienos dėžės konfigūracija) 248
Galinė daiktadėžė (3 dėžių konfigūracija) 249
CF tvirtinimo įtaisai 253
Šildomos sėdynės 254
Daiktadėžės turėklai 255
Slankiojanti platforma 255

Įžanga

Sveikinimo žodis

Dėkojame, kad įsigijote gamintojo „CFMOTO“ transporto priemonę ir sveikiname prisijungus į pasaulinę „CFMOTO“ bendruomenę. Apsilankykite mūsų interneto svetainėje www.cfmoto.com ir sekite naujausias naujienas, pamatykite informaciją apie naujus gaminius bei būsimus renginius pirmi ir dar daugiau.

„CFMOTO“ – tai tarptautinė bendrovė, kuri specializuojasi visureigių, darbinių transporto priemonių, didelio darbinio tūrio motociklų projektavime, gamyboje ir rinkodaroje. 1989 m. įkurta bendrovė fokusuojasi ties nepriklausomo prekės ženklo vystymu ir mokslo inovacijomis. „CFMOTO“ produktai šiandien platinami bendradarbiaujant su daugiau nei 2 000 partnerių daugiau nei 100 pasaulio šalių. „CFMOTO“ braunasi tarp pažangiausių bekelės sporto vardų ir siekia pristatyti šios srities prekiautojams bei mėgėjams aukščiausios kokybės gaminius.

Kad važiavimas tr. priemone būtų saugus ir malonus, prašome perskaityti ir vadovautis šiame naudotojo vadove pateikiamais nurodymais. Šiame vadove duodami nurodymai, kaip atlikti smulkios apimties techninę priežiūrą. Didesnės apimties remonto darbai aprašomi „CFMOTO“ serviso knygelėje. Jūsų įsigytą tr. priemonę geriausiai išmano „CFMOTO“ prekybos atstovybės darbuotojai, kuriems rūpi klientų pasitenkinimas. Todėl iškilus remonto klausimams, nedvejodami apsilankykite prekybos atstovybėje tiek garantiniu laikotarpiu, tiek jam pasibaigus.

Dėl nuolat tobulinamo dizaino, kokybės arba dalių konfigūracijos, šiame vadove pateikiama informacija gali šiek tiek nesutapti su tikrovėje turimu keturračiu. „CFMOTO“ pasilieka teisę keisti ypatybes, specifikacijas ir dalis be pranešimo ir neprisiimant įsipareigojimų prieš pirkėją. Šiame vadove pateikiamos iliustracijos, aprašymai ir (arba) tvarka yra tik orientacinės. Naujausią šio vadovo versiją rasite savo regiono „CFMOTO“ vartotojų svetainėje.

Vadove pateikiama informacija aprašo šiuos keturračių modelius: CF800ATR-5, CF1000ATR-2.

ĮŽANGA

Įspėjamieji žodžiai

Įspėjamieji žodžiai atkreipia dėmesį į saugos pranešimus, žalos turtu pranešimus ir nurodo kilusio pavojaus sunkumą. Įprasti šiame vadove naudojami įspėjamieji žodžiai yra ĮSPĖJIMAS, ATSARGIAI, PASTABA.

Šie įspėjamieji žodžiai ir simboliai vartojami šiame vadove bei naudojami ant jūsų tr. priemonės. Šie simboliai reiškia, kad kalbama apie jūsų kaip vairuotojo saugumą. Prieš skaitydami vadovą, susipažinkite su simbolių reikšmėmis:

⚠ĮSPĖJIMAS

Šis saugos pranešimas ir simbolis reiškia galimą pavojų, dėl kurio galima sunkiai susižeisti ar net žūti.

⚠PERSPĖJIMAS

Šis saugos pranešimas ir simbolis reiškia galimą pavojų, dėl kurio galima vidutiniškai susižeisti pačiam ir (arba) apgadinti tr. priemonę.

ATSARGIAI

Šis saugos pranešimas (be simbolio) reiškia situaciją, kurios metu galima apgadinti tr. priemonę.

PASTABA

Šis pranešimas reiškia svarbią informaciją arba nurodymus.

⚠ĮSPĖJIMAS II TIPO VISUREIGĖMS TR. PRIEMONĖMS

(dvivietė tr. priemonė)

Naudojantis keturračiu ne pagal naudojimo paskirtį galima SUNKIAI SUSIŽEISTI ar ŽŪTI

VAIRUOTOJAS IR KELEIVIS PRIVALO DĖVĖTI PATVIRTINTĄ ŠALMĄ IR APSAUGINES PRIEMONES

NEVEŽKITE DAUGIAU NEI VIENO KELEIVIO

NEVAŽIUOKITE APSVAIGĘ NUO ALKOHOLIO AR KVAIŠALŲ

ĮŽANGA
ĮSPĖJIMAS

Naudojantis keturračiu ne pagal naudojimo paskirtį galima SUNKIAI SUSIŽEISTI ar ŽŪTI

Nevažiuokite:

- Jei nesate perskaitę naudotojo vadovo ir greitojo paleidimo taisyklių.
- Kai vežama daugiau keleivių, negu leidžiama.
- Draudžiama vairuoti APSVAIGUS nuo ALKOHOLIO arba KVAIŠALŲ arba svaigintis jais vairuojant.
- Draudžiama važiuoti naudojant „CFMOTO“ nepatvirtintus priedus.

VISADA:

- Laikykite rankas ir kojas ant keturračio.
- Važiuokite lėčiau ir būkite atidesni, jeigu vežate keleivį.
- Atbuline eiga važiuokite lėčiau, nedarykite staigių posūkių ir staigiai nestabdykite.
- Įsitikinkite, kad keleivis susipažino su saugos lipdukais.
- Būkite budrūs dėl šakų ir kitų pavojingų objektų, galinčių patekti į keturratį.

Turėkite naudotojo vadovą šalia ir skaitykite, vadovaukitės visais NURODYMAIS ir paisykite ĮSPĖJIMŲ. Jeigu praradote naudotojo vadovą, kreipkitės į „CFMOTO“ atstovybę dėl naujos kopijos.

ĮŽANGA

PERSKAITYKITE NAUDOTOJO VADOVĄ IR PAISYKITE VISŲ NURODYMŲ BEI ĮSPĖJIMŲ

⚠ ĮSPĖJIMAS
Susipažinkite ir laikykitės visų šiame vadove ir ant gaminio lapelių pateiktų instrukcijų ir saugos priemonių. To nedarant galima sunkiai susižeisti ar net žūti.

⚠ ĮSPĖJIMAS
Išmetamosiose šio yra anglies monoksido, kurio įkvėpus galima apsvaigti, netekti sąmonės ar net žūti. Neužvedinėkite transporto priemonės prastai vėdinamose vietose.

⚠ ĮSPĖJIMAS
Variklio dėžės dangtis, stabdžių diskas ir duslintuvas po ilgo naudojimo lengvai įkaista. Stenkitės nenusideginti nuo šių dalių.

ĮVADAS

Tr. priemonės identifikavimo numeris / rakteliai

Įrašykite savo transporto priemonės identifikacinius numerius į žemiau pateiktus laukelius. Ištraukite atsarginį raktelį ir padėkite jį saugioje vietoje. Rakto kopiją galima pasidaryti tik turint tvarkingą raktą.

Jeigu pametate abu raktus, reikia keisti visą užvedimo spynelę.

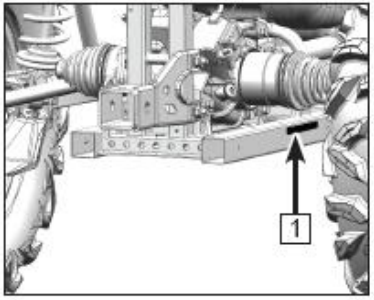

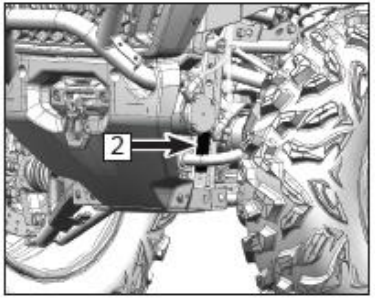

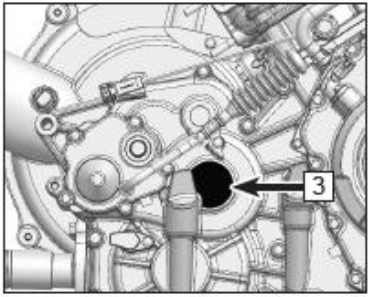

1 **Tr. priemonės identifikavimo numeris:**_____

2 **Tr. priemonės modelio numeris:**_____

3 **Variklio serijos numeris:**_____

Specifikacijos

Savybė	CFORCE 800/850 TOURING	CFORCE 1000 TOURING	CFORCE 1000 OVERLAND
Bendras ilgis	2445 mm		2435 mm
Bendras plotis	1264 mm	1282 mm	
Bendras aukštis	1450 mm	1465 mm	
Bendras aukštis (ABS)	1462 mm	1477 mm	
Važiuoklės bazė	1480 mm		
Mažiausia prošvaisa	285 mm	300 mm	
Mažiausia prošvaisa (ABS)	297 mm	312 mm	
Maž. posūkio spindulys	3500 mm		
Masė be papildomo svorio	465 kg	472 kg	593 kg
Priekinės dėžės apkrova	45 kg		
Galinės dėžės apkrova	90 kg (galinė dėžė + vertikali vilkimo apkrova)		
Vilkimo rekomendacijos	300 kg		
Priekabos ir krovinio svoris	800 kg		
Variklio tipas	Dviejų cilindrų, 8 vožtuvų skysčiu aušinamas keturtaktis SOHC		
Variklio modelis	2V91W-F	2V91Y-F	

ĮVADAS

Savybė	CFORCE 850 TOURING	CFORCE 1000 TOURING	CFORCE 1000 OVERLAND
Skersmuo x stūmimas	91 mm x 61,5 mm	91 mm x 74 mm	
Darbinis tūris	800cc	962.6cc	
Suspaudimo laipsnis	10.8:1		
Užvedimo sistema	Elektrinis starteris		
Tepimo sistema	Slėginis / purslinis tepimas		
Variklio aušinimo skystis			
Tipas	„CFMOTO“ skystyje naudoja organinių rūgščių technologiją		
Tūris	3,7 l		
Maišymo santykis:	50 % aušinimo skystis / 50 % distiliuotas vanduo		
Variklio alyva:			
Tipas	SAE 10W-40		
Alternatyvi klampa	SAE 5W-40 (šaltu oru) / SAE 15W-40 (karštu oru)		
Alyvos keitimas su filtru	2,4 l		
Transmisijos alyva:			
Tipas	75W-90 GL-5		
Alyvos keitimas su filtru	0,6 l		

ĮVADAS

Savybė	CFORCE 850 TOURING	CFORCE 1000 TOURING	CFORCE 1000 OVERLAND
Galinės pavaros			
korpuso alyvos tipas	SAE 80W-90 GL-5		
Tūris	0,4 l		
Alyvos keitimas	0,4 l		
Priekinės pavaros			
korpuso alyvos tipas	SAE 80W-90 GL-5		
Tūris	0,25 l		
Alyvos keitimas	0,25 l		
Oro filtras	Popierinis filtras su putų priešfiltriu		
	E5/E10 ar didesnio oktaninio skaičiaus bešviniai degalai		
Degalų talpa	26 l		
Degalų matuoklio užsidegimo kiekis	2,8 l		

ĮVADAS

Savybė			CFORCE 850 TOURING	CFORCE 1000 TOURING	CFORCE 1000 OVERLAND
Uždegimo žvakė: Tipas Uždegimo žvakės tarpas			CR8EK / NGK 0,65 mm ~ 0,75 mm		
Transmisija	Transmisija		Variatorius + pavarų dėžė		
	Bėgių perjungimo tvarka		Rankiniu būdu / L-H-N-R-P		
	Variatoriaus santykis		0,73 ~ 3,263		
	Bėgių santykis	Palėtintas	6,585		
		Pagreitintas	2,783		
		Atbulinis	5,807		
Rėmas			Plieno vamzdis		
Rato varžtų dizainas			4×110 mm		

ĮVADAS

Savybė	CFORCE 850 TOURING	CFORCE 1000 TOURING	CFORCE 1000 OVERLAND
Padangų slėgis	1-a būsena: Priekinis ratas: 26×8-14 70 kPa Galinis ratas: 26×10-14 70 kPa 2-a būsena: Priekinis ratas: 27×9-14 70 kPa Galinis ratas: 27×11-14 70 kPa 3-a būsena: Priekinis ratas: 27×9R14 70 kPa Galinis ratas: 27×11R14 70 kPa 4-a būsena: Priekinis ratas: 28x9.00R14 (56M) 70 kPa Galinis ratas: 28x11.00R14 (62M) 70 kPa		1-a būsena: Priekinis ratas: 27×9-14 70 kPa Galinis ratas: 27×11-14 70 kPa 2-a būsena: Priekinis ratas: 27×9R14 70 kPa Galinis ratas: 27×11R14 70 kPa 3-a būsena: Priekinis ratas: 28x9.00R14 (56M) 70 kPa Galinis ratas: 28x11.00R14 (62M) 70 kPa
Stabdžių sistema: Galinių ratų stabdžiai / Priekinių ratų stabdžiai / Stovėjimo stabdys	Hidrauliniai stabdžiai Kombinaciniai stabdžiai / valdymas koja Rankinis valdymas Hidraulinis / mechaninis stovėjimo stabdys (ne visose rinkose)		
Stabdžių skysčio tipas	DOT4		

ĮVADAS

Savybė	CFORCE 850 TOURING	CFORCE 1000 TOURING	CFORCE 1000 OVERLAND
Pakaba: Priekinė pakaba: Galinė pakaba:	 Dviguba šakinė nepriklausoma Prikabinamoji svirtis		
Amortizatorius: Priekinis ratas Galinis ratas	 Reguliuojamo aukščio Reguliuojamo aukščio		
Pakabos poslinkis Priekinis ratas Galinis ratas	 8,8 col. (225 mm) 8,8 col. (225 mm)		
Elektros sistema: Degimas Krovimas Akumuliatorius	 Elektra A/C 650 Watt @ 5 000 RPM 12 Vdc / 30 Amp val.		
Žibintų sistema: Priekiniai žibintai, artimosios šviesos, tolimosios šviesos, priekiniai gabaritiniai Galiniai / stabdžių žibintai	 LED LED LED LED		

Vairuotojo sauga

Bendrosios išankstinės saugos priemonės

⚠ ĮSPĖJIMAS
Nereaguojant į šiame vadove aprašomus įspėjimus galima sunkiai susižeisti ar net žūti. Keturratis – ne žaislas, todėl juo važiuoti gali būti pavojinga. Jos valdymo specifika, palyginti su automobiliu ar motociklu, skiriasi. Juo važiuojant ir nesilaikant tinkamų saugos priemonių įmanoma staigiai susidurti arba apsiversti net ir atliekant įprastus manevrus kaip sukant ar apvažiuojant kliūtis. Perskaitykite šį naudotojo vadovą. Žinoti, ką reiškia kiekvienas įspėjimas, žinoti atsargumo priemones ir vairavimo specifiką.

Amžiaus apribojimai

Ši transporto priemonė skirta vairuoti tik SUAUGUSIEMS. Vairuotojas privalo turėti galiojantį vairuotojo pažymėjimą.

Susipažinkite su transporto priemone

Kaip šios transporto priemonės vairuotojas, jūs atsakote už savo ir kitų saugumą bei už aplinkos tausojimą. Perskaitykite naudotojo vadovą ir supraskite jo turinį, susipažinkite su skirtingais transporto priemonės naudojimo aspektais, tarp kurių yra ir saugus vairavimas.

Įrangos modifikacijos

Bendrovei „CFMOTO“ rūpi jos klientų ir visuomenės saugumas. Todėl tikrai patariame naudotojams nemodifikuoti transporto priemonės papildoma įranga, kuri padidintų jos greitį ar galią ar kitaip paveiktų jos ypatybes. Bet kokios originalios įrangos modifikacijas kelia ryškius saugos pavojus, galinčius padidinti kūno sužalojimų riziką. Transporto priemonės garantija baigia galiojusi be leidimo įrengus bet kokį priedą arba atlikus jos greitį ar galią didinančias modifikacijas.

PASTABA.
Tam tikrų priedų įrengimas gali pakeisti transporto priemonės eksploatacines savybes ir tai, kaip ji valdosi. Tokie priedai būtų vejos pjovimo įranga, stumdytuvai, stambiagabaritės padangos, purkštuvai, stambios dėžės, kėlimo įtaisai, priekabos ir kt. Naudokite tik naudoti patvirtintus priedus, susipažinkite su jų veikimu ir poveikiu valdymui.

Stenkitės neapsinuodyti anglies monoksidu

Šios transporto priemonės išmetamose dujose yra cheminių medžiagų, kurios žinomos kaip sukeliančios vėžį, apsigimimus ar kitaip kenkiančios reprodukcinei sveikatai. Visų variklių išmetamosiose dujose yra mirtino anglies monoksido. Įkvėpus šių dujų gali įsiskaudėti galva, prasidėti svaigimas, mieguistumas, pykinimas, painiava, o blogiausia – mirtis.

Anglies monoksidas yra bespalvės, bekvapės, beskonės dujos, kurių gali būti aplinkoje net jeigu nematote ar neužuodžiate jokių variklio išmetamųjų dujų. Anglies monoksido lygis gali sparčiai pasiekti gyvybei pavojingą koncentraciją, taip sukeldamas pavojų jūsų gyvybei. Gyvybei pavojinga anglies monoksido koncentracija uždaroje ar nevėdinamoje patalpoje gali užsilikti kelias valandas ar paras.
Kad mirtinai neapsinuodytumėte anglies monoksidu:

- Nelaikykite keturračio užvesto prastai vėdinamose ar dalinai uždarose patalpose.
- Nelaikykite automobilio užvesto vietose, kur išmetamosios dujos gali patekti į statinio vidų pro duris ar langus.

SAUGUS NAUDOJIMAS

Venkite degalų gaisro ir kitų pavojų.

Benzinas yra labai degus ir sprogus. Degalų garai gali sklisti į aplinką ir pasitaikiusi kibirkštis ar liepsna gali juos uždegti per kelis metrus nuo variklio. Kad taip neįvyktų:

- Laikykite benziną tik jam laikyti patvirtintoje taroje.
- Nepildykite benzino taros padėję ją į keturračio daiktadėžę arba ant paties keturračio. Statinė elektros iškrova gali uždegti benziną.
- Griežtai laikykitės nustatytos degalų pylimo tvarkos.
- Užvedinėkite ir važiuokite keturračiu tik jeigu degalų bako dangtelis yra tinkamai uždėtas. Benzinas yra nuodingas ir gali pakenkti sveikatai ar kelti pavojų gyvybei.
- Nesiurbkite benzino burna.
- Prarijus benziną, jam patekus į akis arba įkvėpus jo garų, būtina nedelsiant kreiptis į gydytoją.
- Jeigu apsitaškėte benzinu, nuplaukite drabužius muilinu vandeniu ir persirenkite.

Mažiausias degalų oktaninis skaičius ir saugos įspėjimai

Šiam keturračiui patariama naudoti mažiausiai E5/E10 oktaninio skaičiaus, „premium“ arba vidutinės kategorijos degalus (degaluose turi būti ne daugiau kaip 10 proc. etanolio). Geriausią važiavimą bet kokiomis sąlygomis užtikrina degalai be etanolio.

SAUGUS NAUDOJIMAS

⚠ ĮSPĖJIMAS

Tam tikromis sąlygomis benzinas yra itin degus ir sprogus. Pilkite benziną palaukę, kol atvės variklis ir išmetimo sistema. Tvarkydami benziną būkite labai atidūs.

Pilkite degalus tik su užgesintu varikliu, lauke arba gerai vėdinamoje vietoje.

Automobilio daiktadėžėse nevežkite degalų plastikinėje taroje. Tarp krovinio vietos ir taros susidariusi statinė elektra gali sukelti kibirkštį.

Nerūkykite ir nekelkite atvirų liepsnų ar kibirkščių degalų pylimo ar sandėliavimo vietoje ir netoli jos.

Neperpildykite bako. Neužpildykite bako iki kaklelio.

Jeigu apsitaškote benzinu drabužius ar odą, iš karto nusiplaukite vandeniu ir muilu ir persirenkite. Neužvedinėkite variklio ir nepalikite jo įjungto uždaroje erdvėje. Išmetamosios dujos yra nuodingos ir jų įkvėpus galima staigiai netekti sąmonės arba žūti.

Šios transporto priemonės išmetamose dujose yra cheminių medžiagų, kurios žinomos kaip sukeliančios vėžį, apsigimimus ar kitaip kenkiančios reprodukcinei sveikatai. Naudokitės ja tik lauke ir gerai vėdinamose vietose.

Sąlytis su įkaitusiomis dalimis

Veikiančios išmetimo sistema ir variklis įkaista. Nelieskite jų automobilio veikimo metu ir šiek tiek laiko po to, kad nenusidegintumėte.

Apžiūra po avarijos

Transporto priemonei apvirtus arba patekus į avariją, ją būtina pristatyti į įgaliotąją atstovybę apžiūrai dėl galimų pažeidimų. Po avarijos transporto priemonė gali būti nepastebimai, bet sunkiai apgadinta.

SAUGUS NAUDOJIMAS

Pasiruošimas saugiam važiavimui

Įsigijus visureigę tr. priemonę, jūsų pardavėjas siūlė praktinius saugaus važiavimo apmokymus, apimančius visus saugaus važiavimo aspektus. Jums taip pat buvo įteikta popierinis leidinys, kuriame aprašomos saugaus vairavimo procedūros. Patariame šią informaciją reguliariai pasikartoti. Jeigu pirkote naudotą visureigę tr. priemonę ne iš prekybos atstovybės, galite teikti prašymą, kad jos darbuotojai jus apmokytų.

Susipažinkite su visais keturračio eksploatavimo vietoje galiojančiais įstatymais ir taisyklėmis. „CFMOTO“ labai rekomenduoja laikytis šiame vadove pateikto techninės priežiūros plano. Prevencinė techninės priežiūros programa parengta siekiant užtikrinti reguliarią svarbiausių keturračio dalių priežiūrą.

Įspėjimai dėl pavojingo vairavimo

Nesilaikant šiame naudotojo vadove pateiktų instrukcijų galima sunkiai susižeisti ar net žūti.

⚠ ĮSPĖJIMAS

Atidžiai perskaitykite šį vadovą bei saugos Ženklinimas vadovaukitės aprašyta keturračio naudojimo tvarka.

- Nevažiuokite visureige tr. priemone, jeigu nesate apmokyti ja važiuoti. Išklausykite mokymus. Naujus naudotojus turi apmokyti sertifikuotas instruktorius. Susisiekite su artimiausia įgaliotąja atstovybe, kur gausite daugiau informacijos apie vykdomus mokymus.
- Jaunesniems nei 16 metų asmenims vairuoti keturratį draudžiama.
- Neleiskite kitiems asmenims naudotis šiuo keturračiu, jeigu jie nėra perskaitę šio vadovo, gaminio lipdukų ir nėra išklausę aprobuotų saugos mokymų.

SAUGUS NAUDOJIMAS

- Draudžiama važiuoti keturračiu nedėvint tvirtai besilaikančio šalmo. Visada dėvėkite akių apsaugos priemones (akinius arba skydelį), pirštines, aulinius batus, marškinius ar švarką ilgomis rankovėmis ir kelnes ilgomis klešnėmis.
- Nenaudokite keturračio, jei esate apsvaigę nuo alkoholio ar kvaišalų.
- Nevažiuokite labai dideliu greičiu. Važiavimo greitį parinkite pagal reljefą, matomumą, aplinkos sąlygas ir savo patirtį.
- Nemėginkite važiuoti tik ant galinių ratų, šokinėti ar atlikti kitų kaskadinių triukų.
- Prieš kiekvieną naudojimo seansą apžiūrėkite keturratį siekdami įsitikinti jo tvarkingumu.
- Būtinai vadovaukitės techninės apžiūros tvarka ir šiame vadove sudarytu planiškumu.
- Važiuodami abi rankas laikykite suėmę vairakočius, o abi kojas atremtas į keturračio pakojas.
- Važiuodami reljefu, kuriame nesate patyrę vairuotojai, važiuokite atsargiai ir neskubėdami. Stebėkite reljefo pokyčius.
- Nevažiuokite per nelygiu, slidžiu ir puriu reljefu.
- Laikykitės šiame vadove aprašytos posūkio manevro tvarkos. Iš pradžių išsimėginkite posūkiuose mažu greičiu ir tik po to bandykite sukti važiuodami greičiau. Nedarykite posūkių važiuodami labai dideliu greičiu.
- Jeigu keturratis pakliuvo į avariją, būtinai aprodykite jį įgaliotosios atstovybės darbuotojams.
- Nevažiuokite šlaitais, kurie yra per statūs arba pačiam keturračiui įveikti, arba neatitinka jūsų įgūdžių. Iš pradžių prasivažinėkite mažesniais šlaitais.
- Važiuodami įkalnėmis visada laikykitės reikiamos važiavimo tvarkos:
  - Prieš važiuodami įkalnėn, būtinai pasidomėkite reljefu.
  - Nekilkite itin slidžiais ar puriais šlaitais. Perkelkite savo svorį priekinės ašies link.
  - Staiga stipriai neakceleruokite ir staigiai neperjunginėkite bėgių.
  - Nevažiuokite per keterą dideliu greičiu.

SAUGUS NAUDOJIMAS

- Važiuodami nuokalne ir stabdydami joje laikykitės važiavimo tvarkos:
  - Prieš pradėdami leistis nuokalne pasidomėkite apie reljefą.
  - Perkelkite savo svorį galinės ašies link.
  - Nevažiuokite nuokalne dideliu greičiu.
  - Nesileiskite nuokalne tokiu kampu, kuriuo keturratis ženkliai linktų į vieną pusę.
  - Jei tik įmanoma, leiskitės tiesiai.
- Važiuodami išilgai šlaitu visada laikykitės reikiamos važiavimo tvarkos:
  - Venkite važiuoti itin slidžiais ar puriais šlaitais.
  - Perkelkite savo svorį link kalvos viršūnės.
  - Nemėginkite apsisukti važiuodami bet kuriuo šlaitu, jeigu nesate įvaldę (ant lygaus paviršiaus) šiame vadove aprašytos posūkio technikos.
  - Jei tik įmanoma, nevažiuokite išilgai stačiu šlaitu.
- Jeigu kylant įkalne užgeso variklis arba reikia apsisukti, vadovaukitės reikiama veiksmų tvarka:
  - Kad keturratis neužgestų, stenkitės įkalnėje palaikyti pastovų greitį.
  - Jeigu gęstate arba riedate atgal, vadovaukitės šiame vadove aprašyta specialia stabdymo tvarka.
  - Visada nulipkite į kalvos viršūnei artimesnę pusę. Jeigu paties keturračio priekis žiūri į įkalnę, nulipkite per bet kurią pusę.
  - Apsukite keturratį ir užlipkite ant jo atgal pagal šiame vadove aprašytą tvarką.
- Prieš įvažiuodami į jums naują teritoriją, būkite atidūs dėl galimų kliūčių. Nebandykite važinėti per stambias kliūtis kaip dideli akmenys ar nuvirtę medžiai. Laikykitės šiame vadove aprašytos važiavimo per kliūtis tvarkos.

SAUGUS NAUDOJIMAS

- Vairuokite saugiai, kad nepradėtumėte slidinėti. Važiuodami slidžiais paviršiais kaip ledas, važiuokite neskubėdami ir būkite itin atidūs, kad nepradėtumėte slidinėti ir neprarastumėte valdymo.
- Venkite važiuoti keturračiu per gilų ar sraunų vandenį. Jeigu tokiomis sąlygomis važiuoti būtina, važiuokite iš lėto, laikykite pusiausvyrą, venkite staigių judesių ir tolygiai bei lėtai judėkite į priekį. Nedarykite staigių posūkių ir sustojimų, palaikykite tolygų akceleravimą.
- Sušlapę stabdžiai gali pakenkti stabdumui. Išvažiavę iš vandens išbandykite stabdžių veikimą. Jeigu reikia, važiuodami keletą kartų švelniai juos nuspauskite, kad dėl trinties padžiūtų stabdžių trinkelės.
- Važiuodami atbuliniu bėgiu apsižiūrėkite, ar už jūsų nėra kliūčių ar žmonių. Jeigu atbulai važiuoti saugu, važiuokite lėtai ir nedarykite staigių posūkių.
- Naudokite tik šiam keturračiui priskirto dydžio ir tipo padangas ir stebėkite, ar laikosi reikiamas padangų slėgis.
- Nemodifikuokite keturračio su netinkamai įrengtais ar tiesiog netinkamais priedais.
- Neviršykite nustatytos leistinos keturračio apkrovos. Krovinį reikia tinkamai paskirstyti ir saugiai pritvirtinti. Veždami krovinius ar vilkdami priekabą, važiuokite lėčiau ir vadovaukitės šio vadovo nurodymais. Pasirūpinkite, kad stabdymo kelias būtų pakankamas.
- Nenaudojant keturračio, užvedimo raktelis turi būti ištrauktas, kad juo nepasinaudotų pašaliniai asmenys arba kad keturratis pradėti
- Dėžėse negalima vežti vaikų ar augintinių.
- Nelieskite judančių dalių kaip ratai, transmisija ir kt.

DAUGIAU INFORMACIJOS APIE SAVO VISUREIGĖS TR. PRIEMONĖS SAUGĄ GAUSITE IŠ PREKYBOS ATSTOVYBĖS.

SAUGUS NAUDOJIMAS

⚠ĮSPĖJIMAS

GALIMAS PAVOJUS:

Važiavimas visureige tr. priemone neišklausius apmokymų.

KAS GALI NUTIKTI:

Jeigu vairuotojas neišmano kaip tinkamai valdyti šį keturratį skirtingomis situacijomis ir važiuojant skirtingu reljefu, ženkliai išauga nelaimingo atsitikimo rizika.

KAIP IŠVENGTI ŠIO PAVOJAUS:

Pradedantieji ir nepatyrę vairuotojai turi išklausyti aprobuotus prekybos atstovybės siūlomus mokymus.

Vairuotojams derėtų reguliariai praktiškai išsibandyti mokymų metu įgytus įgūdžius ir šiame vadove aprašytą naudojimo tvarką..

⚠ĮSPĖJIMAS

GALIMAS PAVOJUS:

Amžiaus cenzo važiuoti šia visureige tr. priemone nesilaikymas.

KAS GALI NUTIKTI:

Jeigu jaunesnis nei jauniausio rekomenduojamo amžiaus vaikas naudojasi šiuo keturračiu, kyla didesnė rizika sunkiai susižaloti ar net žūti. Tačiau net jei vaikui ir leidžiama naudotis keturračiu dėl pakankamo amžiaus, tam vaikui gali stigti reikiamų įgūdžių vairuoti šį keturratį bei važiuojant priimti teisingus sprendimus, todėl rizika susižeisti ir patekti į nelaimingą atsitikimą išlieka.

KAIP IŠVENGTI ŠIO PAVOJAUS:

Vairuotojas privalo turėti galiojantį vairuotojo pažymėjimą.

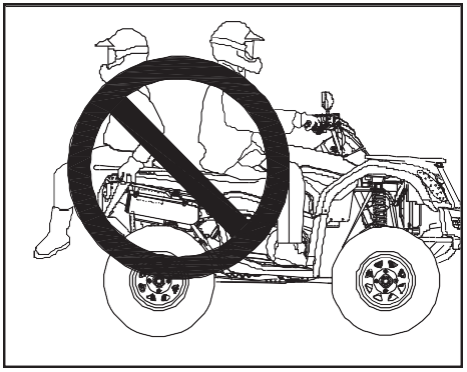

⚠ĮSPĖJIMAS

GALIMAS PAVOJUS:

Keleivio vežimas keturračiu, nepritaikytu vežti keleiviams, arba leistino keleivių skaičiaus viršijimas.

KAS GALI NUTIKTI:

Keturračiu vežamas keleivis gali netikėtai būti nusviestas nuo keturračio arba paliesti judančias dalis. Abiem šiais atvejais galima sunkiai susižaloti ar net žūti.

Vairuotojui už nugaros nesėdintis keleivis gali netikėtai būti nusviestas nuo keturračio arba paliesti judančias dalis. Abiem šiais atvejais galima sunkiai susižaloti ar net žūti.

Kai vežama daugiau keleivių, negu leidžiama, vairuotojui daug sunkiau valdyti ir balansuoti keturratį.

KAIP IŠVENGTI ŠIO PAVOJAUS:

Nevežkite keleivių keturračiu, nepritaikytu vežti keleiviams, arba neviršykite leistino keleivių skaičiaus.

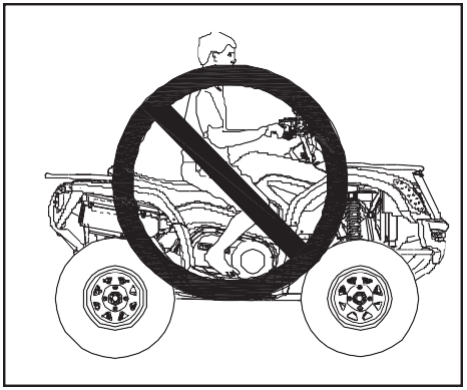

⚠ĮSPĖJIMAS

GALIMAS PAVOJUS:

Važiavimas nedėvint deramo šalmo, akių apsaugos ir apsauginės aprangos.

KAS GALI NUTIKTI:

Važiuojant keturračiu nedėvint deramo šalmo kyla didesnė rizika įvykus avarijai sunkiai susitrenkti galvą ar net žūti. Važiuojant be akių apsaugos galima sukelti avariją, kurios atveju padidėja tikimybė sunkiai susižeisti akis. Važiavimas nedėvint apsauginės aprangos didina tikimybę sunkiai susižeisti.

KAIP IŠVENGTI ŠIO PAVOJAUS:

Visada dėvėkite jūsų galvos formai tinkantį ir patvirtintą šalmą. Visada dėvėkite akių apsaugos priemones (akinius arba skydelį), pirštines, marškinius ar švarką ilgomis rankovėmis ir kelnes ilgomis klešnėmis.

⚠ĮSPĖJIMAS

GALIMAS PAVOJUS:

Važiavimas apsvaigus nuo alkoholio ar kvaišalų.

KAS GALI NUTIKTI:

Pavartojus alkoholio ar kvaišalų stipriai paveikiamas naudotojo gebėjimas priimti sprendimus. Sulėtėja reakcijos laikas bei keičiasi naudotojo pusiausvyros pojūtis ir aplinkos suvokimas. Alkoholio ar kvaišalų vartojimas prieš važiavimą ar jo metu gali lemti nelaimingą atsitikimą, kurio metu įmanoma sunkiai susižeisti ar žūti.

KAIP IŠVENGTI ŠIO PAVOJAUS:

Nenaudokite keturračio, jei esate apsvaigę nuo alkoholio ar kvaišalų.

⚠ĮSPĖJIMAS

GALIMAS PAVOJUS:

Važiavimas keturračiu labai dideliu greičiu.

KAS GALI NUTIKTI:

Labai didelis greitis padidina galimybes nesuvaldyti keturračio ir taip sukelti nelaimingą atsitikimą.

KAIP IŠVENGTI ŠIO PAVOJAUS:

Važiuokite pagal reljefą, matomumą, važiavimo sąlygas ir savo patirtį pritaikytu greičiu.

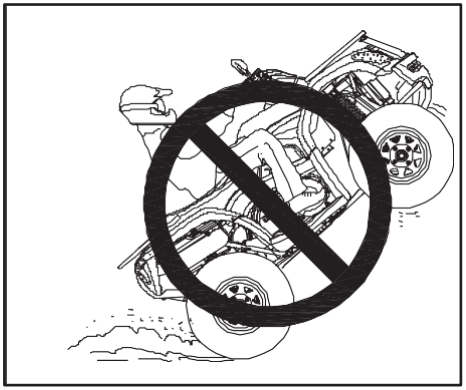

⚠ĮSPĖJIMAS

GALIMAS PAVOJUS:

Bandymas važiuoti tik ant galinių ratų, šokinėti ir daryti kitus triukus.

KAS GALI NUTIKTI:

Bandymas atlikti triukus didina tikimybė sukelti nelaimingą atsitikimą, kurių dažnas būtų apsivertimas.

KAIP IŠVENGTI ŠIO PAVOJAUS:

Nemėginkite važiuoti tik ant galinių ratų, šokinėti ar atlikti kitų kaskadinių triukų. Važiuodami nesistenkite pasirodyti.

⚠ĮSPĖJIMAS

GALIMAS PAVOJUS:

Neatlikta keturračio apžiūra prieš išvažiuojant. Tinkamai neprižiūrima visureigė tr. priemonė.

KAS GALI NUTIKTI:

Nepriežiūra padidina tikimybę sukelti nelaimingą atsitikimą ar apgadinti įrangą.

KAIP IŠVENGTI ŠIO PAVOJAUS:

Prieš kiekvieną naudojimo seansą apžiūrėkite keturratį siekdami įsitikinti jo tvarkingumu.

Būtinai vadovaukitės techninės apžiūros tvarka ir šiame vadove sudarytu planiškumu.

SAUGUS NAUDOJIMAS

⚠ĮSPĖJIMAS

GALIMAS PAVOJUS:

Vairakočių paleidimas arba kojų nukėlimas nuo pakojų važiuojant.

KAS GALI NUTIKTI:

Atleidus bent vieną ranką nuo vairakočio ar koją nuo pakojos tampa žymiai sunkiau suvaldyti keturratį, galima netekti pusiausvyros ir iš jo išvirsti.

Jeigu vairuotojas nelaiko kojos atremtos į pakoją, susidaro tikimybė kojoms atsimušti į galinius ratus ir susižeisti.

KAIP IŠVENGTI ŠIO PAVOJAUS:

Važiuodami abi rankas laikykite suėmę vairakočius, o abi kojas atremtas į keturračio pakojas.

⚠ĮSPĖJIMAS

GALIMAS PAVOJUS:

Neteisingai atliekami posūkiai.

KAS GALI NUTIKTI:

Sukant netinkamai galima nebesuvaldyti automobilio, kur nors atsimušti ar apsiversti.

KAIP IŠVENGTI ŠIO PAVOJAUS:

Važiuodami visada laikykitės šiame vadove aprašytos posūkio atlikimo tvarkos. Iš pradžių bandykite atlikti posūkius važiuodami mažu greičiu ir tik po to bandykite sukti važiuodami greičiau. Nedarykite posūkių važiuodami labai dideliu greičiu.

⚠ĮSPĖJIMAS

GALIMAS PAVOJUS:

Neapdairumas važiuojant itin nelygiu, slidžiu arba puriu žemės paviršiumi.

KAS GALI NUTIKTI:

Važiuojant itin nelygiu, slidžiu ar puriu žemės paviršiumi galima prarasti trauką ar nebesuvaldyti automobilio ir taip sukelti avariją ar apsiversti.

KAIP IŠVENGTI ŠIO PAVOJAUS:

Nevažiuokite itin nelygiu, slidžiu ar puriu žemės paviršiumi, jeigu dar nesate pramokę valdyti visureigės tr. priemonės ant tokių paviršių. Važiuodami itin nelygiu, slidžiu arba puriu žemės paviršiumi būkite itin budrūs.

⚠ĮSPĖJIMAS

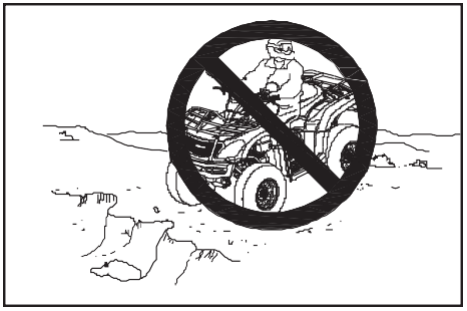

GALIMAS PAVOJUS:

Neapdairumas važiuojant nepažįstamu reljefu.

KAS GALI NUTIKTI:

Nepažįstame reljefe gali būti užsislėpusių akmenų, kalniukų arba duobių, į kurias įvažiavus galima nebesuvaldyti automobilio ar apsiversti.

KAIP IŠVENGTI ŠIO PAVOJAUS:

Važiuodami nepažįstamu reljefu važiuokite atsargiai ir neskubėdami. Išlikite budrūs ir stebėkite kintančias reljefo sąlygas.

⚠ĮSPĖJIMAS

GALIMAS PAVOJUS:

Bandymas užvažiuoti itin stačiu šlaitu arba neteisingas važiavimas įkalne.

KAS GALI NUTIKTI:

Netinkamai kylant įkalnėn galima nebesuvaldyti automobilio ir apsiversti.

KAIP IŠVENGTI ŠIO PAVOJAUS:

Nevažiuokite šlaitais, kurie yra per statūs arba pačiam keturračiui įveikti, arba neatitinka jūsų įgūdžių. Iš pradžių prasivažinėkite mažesniais šlaitais. Prieš važiuodami įkalne, būtinai pasidomėkite reljefu. Nekilkite itin slidžiais ar puriais šlaitais. Perkelkite savo svorį priekinės ašies link. Važiuodami įkalnėn niekada staigiai neakceleruokite. Taip keturratis gali atbulai apvirsti. Nevažiuokite per keterą dideliu greičiu. Kitoje šlaito pusėje gali būti kliūtis, staigus nuolydis, kita tr. priemonės arba žmogus.

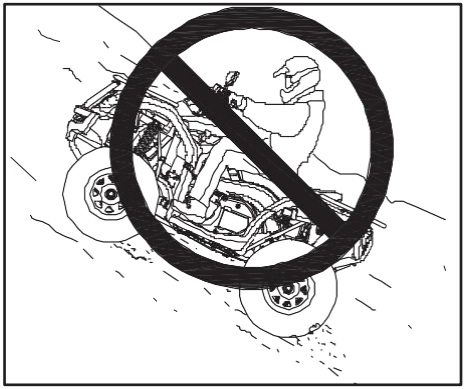

⚠ĮSPĖJIMAS

GALIMAS PAVOJUS:

Važiavimas itin stačiomis nuokalnėmis.

KAS GALI NUTIKTI:

Netinkamai leidžiantis nuokalne galima nebesuvaldyti keturračio ir apsiversti.

KAIP IŠVENGTI ŠIO PAVOJAUS:

Nevažiuokite šlaitais, kurie yra per statūs arba pačiam keturračiui įveikti, arba neatitinka jūsų įgūdžių. Iš pradžių prasivažinėkite mažesniais šlaitais. Prieš važiuodami įkalne, būtinai pasidomėkite reljefu. Nesileiskite itin slidžiais ar puriais šlaitais.

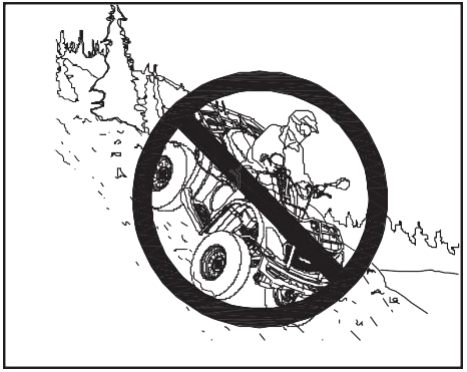

PASTABA.

Leidžiantis nuokalne reikia taikyti tam skirtą vairavimo ir stabdymo techniką. Prieš leisdamiesi nuokalne būtinai pasidomėkite reljefu. Perkelkite savo svorį galinės ašies link. Nevažiuokite nuokalne dideliu greičiu. Nesileiskite nuokalne tokiu kampu, kuriuo keturratis ženkliai linktų į vieną pusę. Jei tik įmanoma, leiskitės tiesiai.

⚠ĮSPĖJIMAS

GALIMAS PAVOJUS:

Blogas važiavimas ir manevravimas išilgai šlaito.

KAS GALI NUTIKTI:

Netinkamai važiuojant ir manevruojant išilgai šlaito galima nebesuvaldyti keturračio ir apsiversti.

KAIP IŠVENGTI ŠIO PAVOJAUS:

Nemėginkite apsisukti važiuodami bet kuriuo šlaitu, jeigu nesate įvaldę (važiuodami ant lygaus paviršiaus) šiame vadove aprašytos posūkio technikos.

Sukdami važiuodami šlaitu būkite itin atsargūs. Jei įmanoma, nevažiuokite išilgai stačiu šlaitu.

VAŽIUODAMI IŠILGAI STAČIU ŠLAITU:

Važiuodami visada laikykitės šiame vadove aprašytos važiavimo tvarkos. Venkite važiuoti itin slidžiais ar puriais šlaitais. Perkelkite savo svorį link kalvos viršūnės.

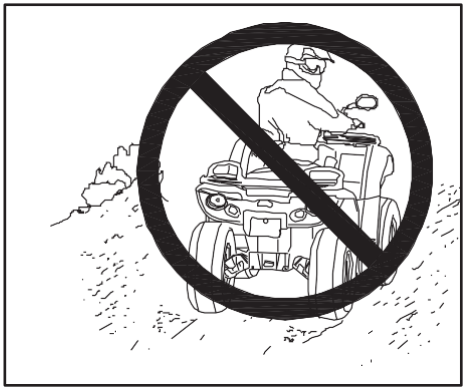

⚠ĮSPĖJIMAS

GALIMAS PAVOJUS:
Galima užgesti, riedėti žemyn arba blogai nulipti kylant įkalne.

KAS GALI NUTIKTI:
Transporto priemonė gali apsiversti.

KAIP IŠVENGTI ŠIO PAVOJAUS:
Stenkitės įkalnėje palaikyti pastovų greitį.

NEBEKYLANT AUKŠTYN:
Atleiskite akceleratorių. Išlaikykite savo svorį priekinėje ašyje (link šlaito viršūnės). Spauskite tik priekinį stabdį. Visiškai sustojus, nuspauskite koja valdoma stabdį, nustatykite bėgių svirtį ties stovėjimo padėtimi.

JEIGU KETURRATIS RIEDA:
Išlaikykite svorį priekinėje ašyje. Nenaudokite variklio galios. Riedėdami niekada nespauskite kojinio stabdžio. Spauskite tik priekinį stabdį. Visiškai sustojus, nuspauskite koja valdoma stabdį ir nustatykite bėgių svirtį ties stovėjimo padėtimi (jei tokia įrengta). Nulipkite į kalvos viršūnei artimesnę pusę. Jeigu paties keturračio priekis žiūri į įkalnę, nulipkite per bet kurią pusę.

Apsukite keturratį ir užlipkite pagal šiame vadove aprašytą tvarką.

SAUGUS NAUDOJIMAS

⚠ĮSPĖJIMAS

GALIMAS PAVOJUS:
Netinkamas važiavimas per kliūtis.

KAS GALI NUTIKTI:
Netinkamai važiuojant per kliūtis galima nebesuvaldyti keturračio ir apsiversti.

KAIP IŠVENGTI ŠIO PAVOJAUS:
Prieš važiuodami dar nevažiuotu keliu apžiūrėkite, kokių ten yra kliūčių. Venkite važiuoti per stambias kliūtis kaip akmenys ir nuvirtę medžiai. Jeigu tokiomis vietomis važiuoti būtina, būkite itin atsargūs ir laikykitės šiame vadove aprašomos važiavimo tvarkos.

⚠ĮSPĖJIMAS

GALIMAS PAVOJUS:
Slydimas.

KAS GALI NUTIKTI:
Slystant galima nebesuvaldyti automobilio. Padangoms vėl sukibus, keturratis gali apsiversti.

KAIP IŠVENGTI ŠIO PAVOJAUS:
Važiuodami slidžiais paviršiais kaip ledas, važiuokite neskubėdami ir būkite itin atidūs, kad nepradėtumėte slidinėti ir neprarastumėte valdymo.

SAUGUS NAUDOJIMAS

⚠ĮSPĖJIMAS

GALIMAS PAVOJUS:
Per didelė apkrova arba blogai vežamas ar velkamas krovinys.

KAS GALI NUTIKTI:
Per didelė apkrova arba vilkimas gali paveikti automobilio sukibimą, dėl ko galima nebesuvaldyti automobilio ir sukelti nelaimingą atsitikimą.

KAIP IŠVENGTI ŠIO PAVOJAUS:
Neviršykite nustatytos apkrovos.

Krovinio svorį reikia tinkamai paskirstyti ir saugiai pritvirtinti. Veždami krovinį ar vilkdami priekabą, važiuokite lėčiau. Pasirūpinkite, kad stabdymo kelias būtų pakankamas. Veždami krovinį ar vilkdami priekabą, laikykitės naudotojo vadovo nurodymų.

⚠ĮSPĖJIMAS GALIMAS

PAVOJUS:
Važiavimas keturračiu per gilų ar sraunų vandenį.

KAS GALI NUTIKTI:
Padangos gali imti plūduriuoti ir nesukibti su paviršiumi, dėl ko gali įvykti nelaimingas atsitikimas ir galima apvirsti.

KAIP IŠVENGTI ŠIO PAVOJAUS:
Venkite važiuoti keturračiu per gilų ar sraunų vandenį. Jeigu būtina važiuoti gilesniu negu patariamo didžiausio gylio vandens telkiniu, važiuokite iš lėto, laikykite pusiausvyrą, venkite staigių judesių ir tolygiai bei lėtai judėkite į priekį. Nedarykite staigių posūkių ir sustojimų, palaikykite tolygų akceleravimą. Sušlapę stabdžiai gali pakenkti stabdumui. Išvažiavę iš vandens patikrinkite stabdžių veikimą. Jeigu reikia, kelis kartus nuspauskite stabdžius, kad pradžiūtų trinkelės.

SAUGUS NAUDOJIMAS

⚠ĮSPĖJIMAS

GALIMAS PAVOJUS:
Netinkamas važiavimas atbuliniu bėgiu.

KAS GALI NUTIKTI:
Galima susidurti su kliūtimi ar kitu žmogumi ir taip sunkiai susižeisti.

KAIP IŠVENGTI ŠIO PAVOJAUS:
Prieš permesdami svirtį į atbulinį bėgį, apsižiūrėkite, ar už jūsų nėra kliūčių ar kitų žmonių. Kai važiuoti saugu, pradėkite ir važiuokite lėtai.

⚠ĮSPĖJIMAS

GALIMAS PAVOJUS:
Važiavimas blogomis padangomis arba esant blogam ar nevienodam padangų slėgiui.

KAS GALI NUTIKTI:
Važiuojant blogomis padangomis arba esant blogam ar nevienodam padangų slėgiui galima nebesuvaldyti keturračio ar sukelti avariją.

KAIP IŠVENGTI ŠIO PAVOJAUS:
Naudokite tik šiame vadove nurodyto dydžio ir tipo visureigės tr. priemonės padangas. Palaikykite reikiamą padangų slėgį.

SAUGUS NAUDOJIMAS

⚠ĮSPĖJIMAS

GALIMAS PAVOJUS:
Važiavimas keturračiu netinkamai atlikus modifikacijas.

KAS GALI NUTIKTI:
Netinkamai atliktos modifikacijos arba įrengti priedai daro įtaką sukibimui, dėl ko gali įvykti avarija.

KAIP IŠVENGTI ŠIO PAVOJAUS:
Nemodifikuokite keturračio netinkamai įrengtais ar tiesiog netinkamais priedais. Modifikacijoms naudojamos dalys bei priedai turi būti originalios arba joms lygiavertės dalys, kurios būtų skirtos įrengti šiame keturratyje. Jas reikia įrengti vadovaujantis patvirtintomis instrukcijomis. Daugiau informacijos apie tai teiraukitės pardavėjo atstovybės.

⚠ĮSPĖJIMAS

GALIMAS PAVOJUS:
Važiavimas ant užšalusių vandens telkinių.

KAS GALI NUTIKTI:
Keturračiui arba jo vairuotojui įgriuvus į ledą galima sunkiai susižeisti ar net žūti.

KAIP IŠVENGTI ŠIO PAVOJAUS:
Nevažiuokite keturračiu ant užšalusio vandens telkinio.

SAUGUS NAUDOJIMAS

⚠ ĮSPĖJIMAS
Palikus raktelius spynoje, keturračiu gali pasinaudoti pašaliniai asmenys, kurie gali sunkiai susižeisti ar net žūti. Jei neketinate netrukus važiuoti, ištraukite uždegimo raktelį.

⚠ ĮSPĖJIMAS
Apvirtus ar patekus į avariją, visada pristatykite visą keturratį į prekybos atstovybę padarytos žalos, stabdžių, akceleravimo ir vairavimo sistemų tvarkingumo apžiūrai.

⚠ ĮSPĖJIMAS
Kad važiavimas būtų saugus, reikia gebėti priimti teisingus sprendimus ir būti fiziškai pajėgiam. Protinę ar fizinę negalią turintiems ir šį keturratį vairuojantiems asmenys gresia didesnė rizika apsiversti ar nebesuvaldyti keturračio ir taip sunkiai susižeisti arba žūti.

⚠ ĮSPĖJIMAS
Keturračiui veikiant, išmetimo sistemos dalys smarkiai įkaista ir lėtai atvėsta. Prie jų prisilietus įmanoma smarkiai nusideginti. Nelieskite įkaitusių išmetimo sistemos dalių. Laikykite degias medžiagas nuošaliau nuo išmetimo sistemos. Atsargiai važiuokite per aukštą, ir ypač sausą, žolę.

Saugaus važiavimo priemonės

Būtinai dėvėkite važiavimo pobūdžiui pritaikytą vairuotojo aprangą. Važiuojant reikia dėvėti specialią apsauginę aprangą, sumažinančią sužalojimo riziką:

1 Patvirtintas naudoti šalmas

2 Apsauginiai akiniai

3 Pirštinės

4 Marškiniai ilgomis rankovėmis

5 arba švarkai Ilgos kelnės

6 Auliniai batai (turi dengti čiurną)

Atsižvelgiant į esamas oro sąlygas ir temperatūrą, gali tekti naudoti papildomas priemones kaip nerasojantys akiniai, termo drabužiai, veido skydelis. Negalima dėvėti laisvų drabužių, galinčių įsipainioti į keturratį arba užsikabinti už medžių šakų ir krūmų.

Šalmas ir apsauginiai akiniai

Naudoti patvirtintas šalmas gali apsaugoti galvą įvykus avarijai. Tačiau atminkite, kad net ir geriausias šalmas negarantuoja, kad nepatirsite sužalojimų.

Šalmas turi atitikti jūsų valstybėje ar regione galiojančius standartus. Visą galvą gaubiantis uždaras šalmas su veido skydeliu geriau apsaugo nuo susidūrimų su vabzdžiais, skriejančių akmenų ir kitų atliekų, dulkių ir t.t.

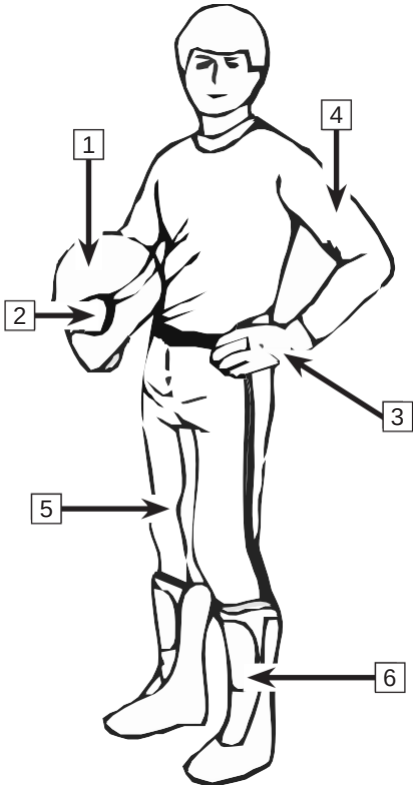

SAUGUS NAUDOJIMAS

Atviras šalmas saugo prasčiau, nes negaubia veido ir žandikaulio. Jei dėvite atvirą šalmą, taip pat dėvėkite veido kaukę ir saugius akinius.

Akiniai nesuteikia visiškos akių apsaugos. Pvz., jie neapsaugo nuo smūgių. Sviedžiami smulkūs objektai gali įskelti stikliuką ir sužaloti akis.

Naudokite tamsintas kaukes ar akinius tik dienos šviesoje. Nenaudokite jų naktį arba esant prastam apšvietimui. Tai gali paveikti jūsų gebėjimą atpažinti ar skirti spalvas. Jeigu šios priemonės apsunkina jūsų gebėjimą skirti spalvas, jų nenaudokite.

Pirštinės

Penkiapirštės pirštinės gali apsaugoti jūsų rankas nuo vėjo, saulės, karščio, šalčio ir tiškalų. Priglundančios pirštinės padeda lengviau sukti vairą ir atpalaiduoti rankas. Jeigu pirštinės per sunkios, sunkiau bus ir vairuoti.

Pora tvirtų motociklininko pirštinių apsaugo rankas patekus į avariją ar apvirtus. Sniegaeigio vairavimui pritaikytos pirštinės geriau apsaugo esant šaltoms oro sąlygoms.

Švarkai, kelnės ir motociklininko apranga

Dėvėkite švarką arba marškinius ilgomis rankovėmis ir ilgas kelnes arba motociklininko aprangą. Kokybiškos apsaugos priemonės yra patogios ir gali padėti nejausti nepalankių oro sąlygų. Patekus į avariją, kokybiškos ir iš patvarių medžiagų pagamintos priemonės gali apsaugoti nuo sužeidimų arba juos gerokai sušvelninti.

Važiuodami šaltu oru, apsisaugokite nuo hipotermijos. Hipotermija – tai būklė, kai nukrenta kūno temperatūra ir dėl to suprastėja dėmesingumas, sulėtėja reakcijos laikas ir suprastėja raumenų veikla. Esant vėsiam orui, būtina dėvėti tokias apsaugines priemones kaip neperpučiamas švarkas ir termo drabužiai. Net ir esant vidutinei temperatūrai, dėl pustomo vėjo galima stipriai sušalti. Važinėjimui šaltu oru pritaikytos apsaugos priemonės sustojus gali šutinti. Aprangos sluoksnius rinkitės taip, kad galėtumėte juos patogiai nusirengti. Ant viršaus dėvimas neperpučiamos aprangos sluoksnis apsaugo odą nuo šalto oro.

SAUGUS NAUDOJIMAS

Batai

Avėkite tik pirštus ir čiurną dengiančius batus. Kieti ir aukšti batai neslystančiu padu suteikia geresnę apsaugą ir leidžia tvirtai padėti koją ant pakojų. Batai turėtų būti be ilgų raištelių, kad jie neįsipainiotų į keturračio dalis. Žiemos metu, batai guminiais padais su nailono arba odos batviršiais ir išimamu veltiniu pašiltinimu yra geriausias pasirinkimas. Neavėkite guminių batų nuo lietaus. Neavėkite guminių batų, kurie gali įstrigti už arba pačiame stabdžio pedale.

Kitos priemonės, skirtos važiavimui per lietų

Važiuojant per lietų patariama dėvėti lietpaltį arba neperšlampamą aprangą. Išvažiuojant ilgesniam laikui patariama pasiimti priemones nuo lietaus su savimi. Važiavimas sausa apranga padeda palaikyti komfortą ir budrumą.

Ausų apsauga

Ilgai važiuojant vėjyje ir greta garsiai veikiančio variklio galima neatstatomai pažeisti klausą. Tinkamai dėvima ausų apsauga, pvz., ausų kištukai, gali padėti apsaugoti klausą. Prieš naudodami klausos apsaugos priemones, pasidomėkite vietos įstatymais.

SAUGOS LIPDUKAI IR JŲ VIETOS

Saugos lipdukai ir jų vietos

Įspėjamieji lipdukai suklijuoti ant keturračio dėl jūsų saugumo. Perskaitykite ir vadovaukitės kiekvienu saugos lipduku. Jeigu lipdukas tampa neperskaitomas arba atlimpa, susisiekite su prekybos atstovybe dėl pakaitinio lipduko įsigijimo.

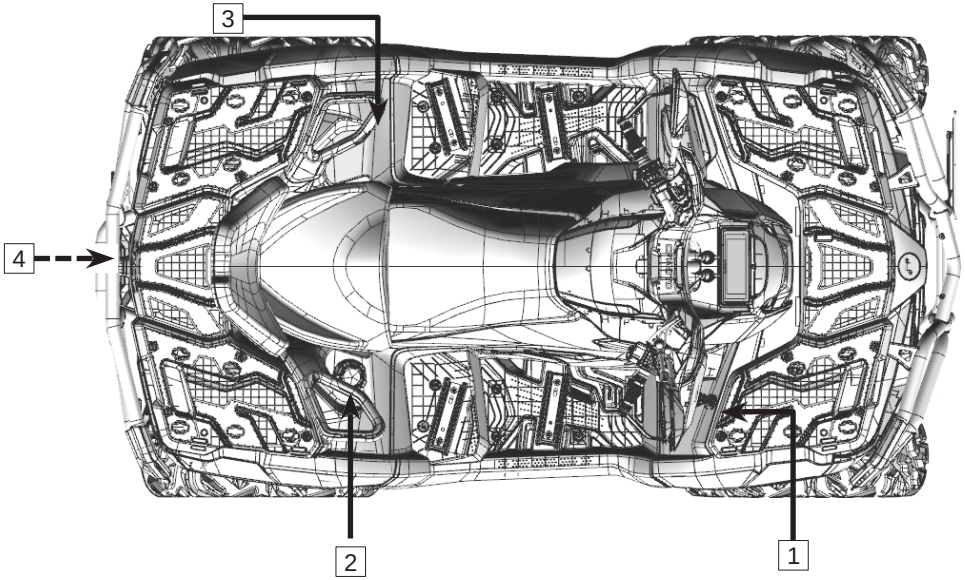

1

SAUGOS LIPDUKAI IR JŲ VIETOS

ĮSPĖJIMAS

Netinkamai naudojant įmanoma SUNKIAI ar MIRTINAI SUSIŽALOTI.

VAIRUOTOJAS IR KELEIVIS PRIVALO DĖVĖTI PATVIRTINTĄ ŠALMĄ IR APSAUGINES PRIEMONES

NEVEŽKITE DAUGIAU NEI VIENO KELEIVIO

NEVAŽIUOKITE APSVAIGĘ NUO ALKOHOLIO AR KVAIŠALŲ

NEVAŽIUOKITE:

- jei nesate apmokyti važiuoti keturračiu.
- jūsų įgūdžių neatitinkančių arba važiavimo sąlygoms per dideliu greičiu.
- viešaisiais keliais. Juose įmanoma sukelti eismo įvykį.
- su keleiviu, jeigu keleivio sėdynė laikosi netvirtai.

VAIRUOTOJAS PRIVALO:

- važiuoti tvarkingai, stengtis neapvirsti važiuojant kalvomis, nelygiu reljefu, posūkiuose.
- stengtis nevažiuoti grįstu keliu, nes juose ženkliai suprastėja sukibimas ir valdymas.
- veždamas keleivius važiuoti lėčiau ir atidžiau bei prireikus išlaipinti keleivį.
- užtikrinti, kad keleivis susipažino su važiavimo sauga.

PERSKAITYKITE NAUDOTOJO VADOVĄ IR LAIKYKITĖS JAME PATEIKTŲ NURODYMŲ BEI ĮSPĖJIMŲ

PASTABA

- Prieš važiuodami būtinai perskaitykite naudotojo vadovą.
- Perjunkite bėgius tik sustoję ir įspaudę stabdžių pedalą.
- Tikrinkite variklio alyvos lygį kas 500 km.

ĮSPĖJIMAS

Jaunesniems kaip 16 metų vairuotojams egzistuoja didesnė rizika sunkiai ar mirtinai sužaloti save ir vežamus keleivius. Nevažiuokite, jeigu esate jaunesni kaip 16 metų.

ĮSPĖJIMAS

Draudžiama vežti jaunesnius kaip 12 m. amžiaus keleivius. Keleiviai turi sėdėti tvarkingai ir tvirtai laikytis už ranktūrių važiuojant viešaisiais keliais.
Keleivio sėdynę galima naudoti važiuojant viešaisiais keliais, bet negalima važiuojant laukais.

SAUGOS LIPDUKAI IR JŲ VIETOS

2

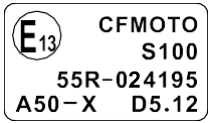

3

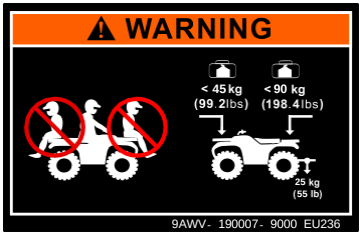

ĮSPĖJIMAS

Dėl netinkamo padangų slėgio arba didelės apkrovos įmanoma nebesuvaldyti keturračio, o taip galima sunkiai ar mirtinai susižaloti.

• šaltų padangų slėgis:

Priekis: 10 psi (70 kPa)

Galas: 10psi (70 kPa)

4

Naudoti tik bešvinį benziną.
Maž. 95 oktaninio skaičiaus.

ĮSPĖJIMAS

Netinkamai pakrovus priekabą įmanoma nebesuvaldyti keturračio, o taip galima sunkiai ar mirtinai susižaloti.

• Didž. vilkimo masė priekaboje be stabdžių – 300 kg.

• Didž. sukabinimo spynos apkrova turint inercinius stabdžius – 800 kg

Ypatybės bei valdymas

Valdikliai kairės rankos pusėje

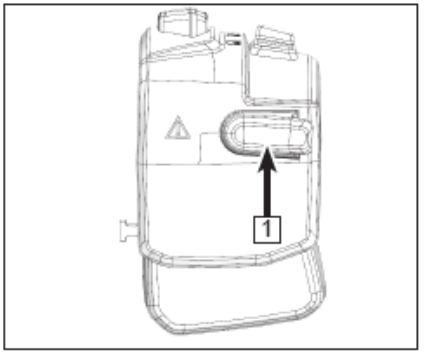

1 Variklio ribojimų nepaisymo mygtukas

Įjungus priekinio diferencialo sublokavimo funkciją (F-LOCK), automatiškai įsijungia variklio greičio ribojimo funkcija. Jei važiuojant prireikia daugiau galios:

- Atleiskite akceleratorių ir laikykite nuspaudę ribojimų išjungimo mygtuką. (Kol šis mygtukas nuspaustas, dega ribojimų nepaisymo lemputė.)
- Kai kitą kartą akceleruosite, variklis veiks visu pajėgumu.
- Atleidus mygtuką, vėl įsijungia greičio ribojimo funkcija.

PASTABA. Greičio ribojimo funkcijos jungiklis neveikia važiuojant 2WD / 4WD varomųjų ratų režimu arba atbuliniu bėgiu.

⚠ ĮSPĖJIMAS
Kai nuspaudžiate akceleratorių važiuodami greičio ribojimo režimu, neatleiskite greičio ribojimo išjungimo mygtuko. Nuspaudus šį mygtuką tuo pat metu, kada akceleruojate, galite nebesuvaldyti keturračio ir kelti pavojų savo

2 Priekinių žibintų jungiklis

Šis jungiklis turi keturias padėtis:

	Šioje padėtyje šviečia tolimosios šviesos, priekiniai gabaritiniai žibintai, galiniai žibintai ir valst. numerių šviesos.
	Šioje padėtyje šviečia artimosios šviesos, priekiniai gabaritiniai žibintai, galiniai žibintai ir valst. numerių šviesos.
IŠJUNGTA (OFF)	Šioje padėtyje visos šviesos yra išjungtos.
	Šioje padėtyje šviečia galiniai žibintai, valst. numerių šviesos ir priekiniai gabaritiniai žibintai.

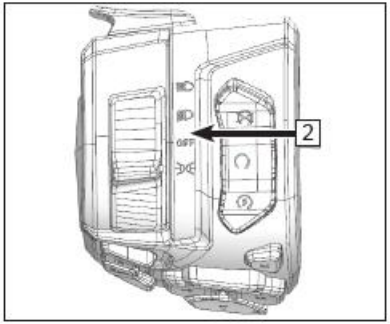

⚠ATSARGIAI

Žibintai neturi šviesti ilgiau negu 15 minučių stovint išjungtu varikliu. Taip gali išsikrauti akumuliatorius ir paleidimo variklis gali tinkamai neveikti. Jeigu taip įvyktų, išimkite akumuliatorių ir jį įkraukite.

3 Posūkio lemputė (ne visose rinkose)

Posūkio jungiklis turi tris padėtis. Spauskite mygtuką pagal norimą funkciją:

	Šioje padėtyje mirksi posūkis į kairę.
	Šioje padėtyje mirksi posūkis į dešinę.

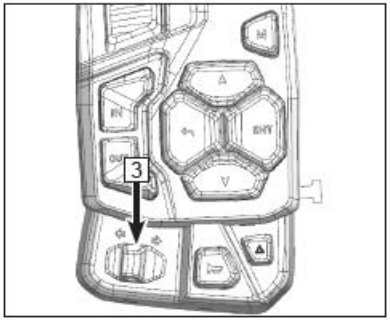

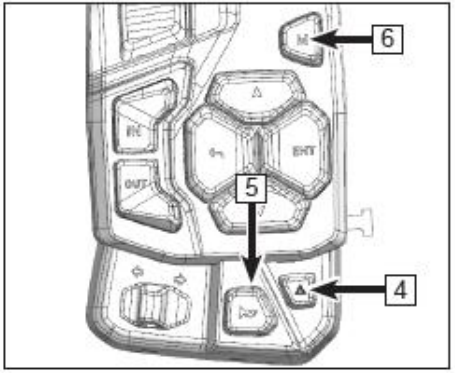

4 Avarinis signalas (ne visose rinkose)

	Paspauskite avarinio signalo jungiklį. Nuspaudus avarinio signalo jungiklį, dega priekinių ir galinių posūkių žibintai ir skydelyje mirksi posūkių lempučių indikatoriai.

5 Garsinio signalo jungiklis (ne visose rinkose)

	Nuspaudus mygtuką, skleidžiamas garsinis signalas.

6 Režimo perjungimo jungiklis

Režimas įjungiamas automatiškai.

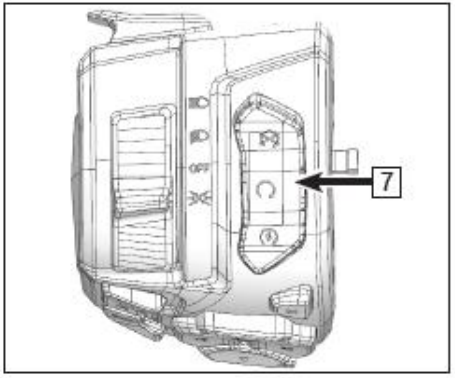

7 Paleidimo/stabdymo jungiklis

	Šioje padėtyje EFI sistema ir paleidimo sistema yra išjungtos.
	Šioje padėtyje EFI sistema ir paleidimo sistema yra įjungtos..
	Kai pagrindinis jungiklis įjungtas (ON) ir paleidimo/stabdymo jungiklis yra ties , nuspaudę jungiklį užvesite variklį.

PASTABA. Jeigu įspaustas stabdys, variklį galima užvesti esant įjungtam bėgiui. Kai įjungtas stovėjimo arba neutralus bėgis, variklis užsiveda ir neįspaudus stabdžio.

YPATYBĖS BEI VALDYMAS

8 Skydelio jungikliai:

A Mygtukas „Grįžti“

B Mygtukas ENTER (ENT): patekimui į meniu

C Aukštyn/žemyn

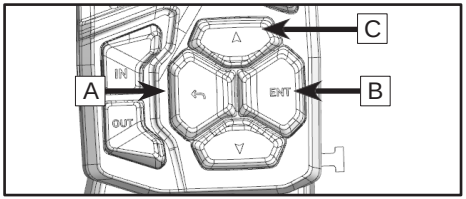

Seka: Skambučiai > Gedimai > Telefonas > Muzika > Kita							
Veiksmas	Pagr. sąsaja	Meniu	Meniu - muzikos sąsaja	Skambučiai (bet kuri sąsaja)	Kai groja muzika (Pagr. sąsaja)	Muzika (Rodoma ekrane)	Pasirodo gedimas
Paspausti „Aukštyn“	Perjungti pasirinktinę info 1	Aukštyn	Pagarsinti	Pagarsinti	Pagarsinti	Pagarsinti	/
Paspausti „Aukštyn“	Atstatyti kelionę 1,2		Perjungti ankstesnę dainą	/	Perjungti ankstesnę dainą	Perjungti ankstesnę dainą	/
Paspausti „Žemyn“	Perjungti 2-ą infoeilutę	Žemyn	Patildyti	Patildyti	Patildyti	Patildyti	/
Laikyti nuspaustą „Žemyn“	/	/	Perjungti kitą dainą	/	Perjungti kitą dainą	Perjungti kitą dainą	/
Paspausti patvirtinimo mygtuką	Įvesti paskutinį atsijungimo meniu	Įvesti kitą meniu/Patvirtinti	Leisti/stabdyti	Atsiliepti	/	Leisti/stabdyti	/
Laikyti nuspaustą patvirtinimo mygtuką	/	/	/	/	Leisti/stabdyti	/	/
Paspausti grįžimo mygtuką	/	Grįžti į paskutinį lygį	Grįžti į paskutinį lygį	Atmesti skambutį/ baigti skambutį	/	/	Atšaukti gedimų rodinį (vienas paspaudimas vienam gedimui)

9 Gervės jungiklis

Gervės jungiklis įrengtas dešiniajame vairakotyje. Daugiau informacijos apie gervės valdymą ieškokite gervės naudojimo vadove arba kreipkitės į pardavėją.

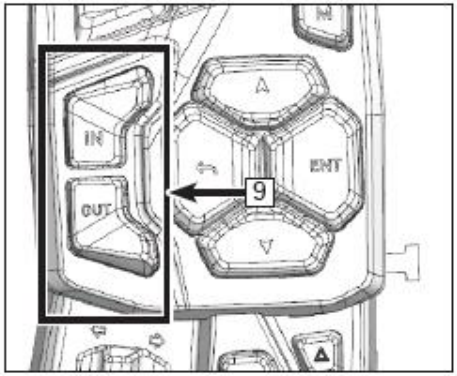

Valdymo balsu jungiklis

Valdymo balsu jungiklis [1] įrengtas po skydelio ekranu.

Paspaudimas: valdymo balsu funkcijos įjungimas (išjungimas)

Ilgas nuspaudimas: įjungiamas balso asistentas

PASTABA: Šią funkciją galima naudoti su „Bluetooth“ ryšį palaikančia ausine.

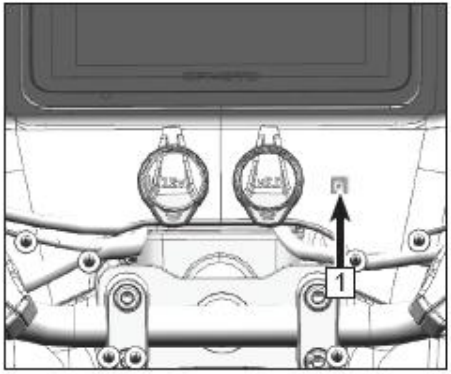

9 Rankinis stabdis

Priekinių stabdžių svirtis įrengta dešiniajame vairakotyje. Ja valdomi priekiniai stabdžiai. Spauskite svirtį vairakočio pusėn, kad suveiktų priekiniai stabdžiai. Pedalas turi mintis tvirtai. Jeigu svirtis spaudžiasi tarsi būtų atsilaisvinusi, galimai įvyko stabdžių skysčio nuotėkis arba skysčio lygis yra nepakankamas. Šias problemas reikia sutvarkyti. Dėl diagnostikos ir remonto atlikimo susisiekite su prekybos atstovybe.

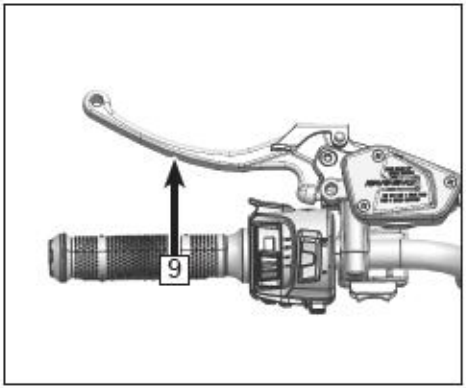

A Ranka valdomo priekinio stabdžio skysčio bakas ir jo lygio matuoklis

Kaskart prieš važiuodami keturračiu patikrinkite rankinio stabdžio skysčio bake lygį. Šio stabdžio pagrindinis bakas įrengtas kairiajame vairakotyje. Skysčio lygį galima pažiūrėti ant bako šono esančiame langelyje. Jeigu skysčio yra mažiau negu ties apatine padala, įpilkite reikiamą kiekį stabdžių skysčio.

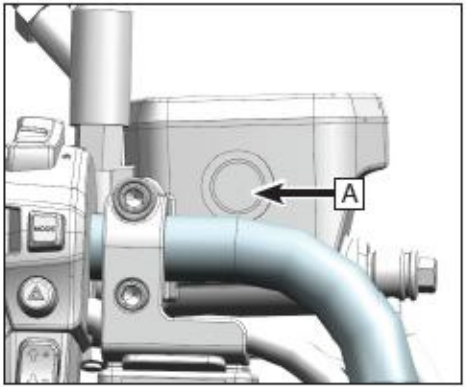

⚠ ĮSPĖJIMAS
Perpildytas bakas gali lemti stabdžių priešinimąsi arba užstrigimą, o taip galima sunkiai susižeisti ar net žūti. Palaikykite nustatytą stabdžių skysčio lygį. Nepilkite per daug.

Stovėjimo stabdys

Hidraulinis stovėjimo stabdys

Hidraulinis stovėjimo stabdys įrengtas ant kairiojo rankinio stabdžio. Norėdami įjungti stovėjimo stabdį, tvirtai suimkite rankinį stabdį ir tuo pat metu įspauskite kojinį stabdį, o tada dešine ranka nuspauskite hidraulinį stovėjimo stabdį [A].

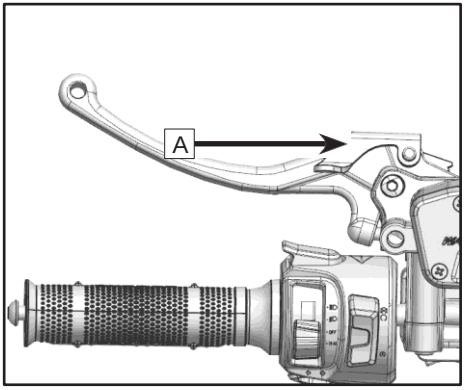

⚠ ĮSPĖJIMAS
Nebandykite važiuoti su įjungtu stovėjimo stabdžiu. Taip galima sukelti avariją, sunkiai susižaloti ar net žūti. Prieš važiuodami įsitikinkite, kad stovėjimo stabdys išjungtas.

Svarbios atsargumo priemonės

Jei transporto priemonė ilgai stovi nenaudojama, stovėjimo stabdys gali atsilaisvinti. Stovint įkalnėje, vien stovėjimo stabdžio gali neužtekti. Užblokuokite ratus, kad ji neriedėtų arba statykite ją ant lygaus paviršiaus.

⚠ PAVOJUS
Nenaudokite hidraulinio stovėjimo stabdžio važiuodami.

Valdikliai dešinės rankos pusėje

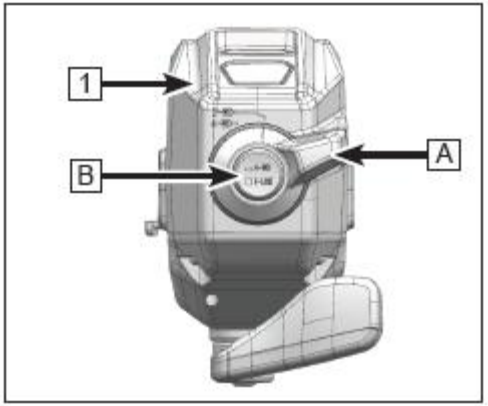

1 Pavaros valdymo sistema

Transporto priemonėje įrengtas dviejų / keturių varomųjų ratų sistemos perjungimo jungiklis ir „F-LOCK“ jungiklis, kuriuo sublokuojamas priekinis diferencialas. Naudokite šiuos važiavimo režimus atsižvelgdami į reljefo sąlygas.

A: Perjungimas tarp dviejų (2WD) ir keturių (4WD) varomųjų ratų sistemos.

B: Perjungimas tarp keturių varomųjų (4WD) iki priekinio diferencialo blokavimo (F-LOCK).

⚠ĮSPĖJIMAS
Perjungti 2WD / 4WD / F-LOCK režimus galima tik keturračiui visiškai sustojus. Perjungimas važiavimo metu gali sugadinti keturračio dalis.

„F- LOCK“ valdymas

Šiame režime sublokuojamos abi priekinės ašys, kurios sukasi vienodu greičiu ir užtikrina didžiausią priekinių ratų trauką. Posūkiams atlikti reikės daugiau sukimo jėgos. Skydelyje visą laiką mirksi diferencialo blokavimo indikatorius.

Važiuojant diferencialui dar neužsiblokavus (pvz., kai mirksi indikatorius), variklio greitis ribojamas.

Didžiausias „F-LOCK“ režimu išvystomas greitis yra 30 km/h. Jeigu dėl važiavimo sąlygų privalote važiuoti greičiau, nuspauskite kairėje esantį greičio ribojimo funkcijos mygtuką.

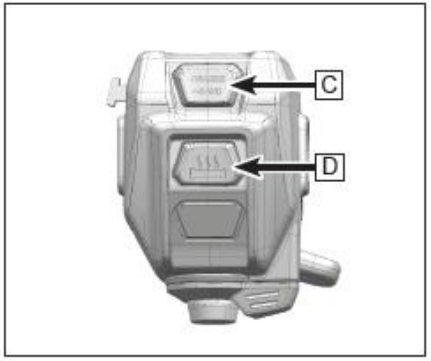

C: „R-LOCK“ (ne visose rinkose) sublokuoja galinį diferencialą. Ši funkcija veikia tik modeliuose su galiniu diferencialu ir „R-LOCK“ jungikliu.

Veiksmas

Šiame režime sublokuojamos abi galinės ašys, kurios sukasi vienodu greičiu ir užtikrina didžiausią galinių ratų trauką. Važiuojant tvirtais paviršiais, reikės daugiau sukimo galios ir labiau dėvėsis padangos. Skydelyje mirksi diferencialo blokavimo indikatorius iki kol užblokuojamas galinių ratų diferencialas.

Važiuojant diferencialui dar neužsiblokavus (pvz., kai mirksi indikatorius), variklio greitis ribojamas.

D Vairakočio šildymo jungiklis (jei yra)

Vairakočio šildymo jungiklis turi rodinio funkciją.

Šildymo sistema turi penkis stiprumo lygius: 1–as lygis rodomas mėlyna spalva, 2–as – žydra, 3–as – žalia, 4–as – rožine, 5–as – raudona. Balta spalva reiškia, kad šildymo sistema išjungta. Didesnis stiprumo lygis reiškia stipresnį šildymą.

Trumpas nuspaudimas: Kai įjungtas transporto priemonės maitinimas, šildymo funkcija yra išjungta ir ant jungiklio dega balta spalva. Trumpai nuspaudus jungiklį užsidega raudona spalva. Paspaudus jungiklį dar kartą, įjungiamas žemesnis stiprumo lygis.

Ilgas nuspaudimas: kai įjungtas vienas iš penkių šildymo lygių, palaikykite jungiklį nuspaustą 3 sekundes, kad šildymo sistema išsijungtų.

PASTABA. Jeigu įtampa yra per aukšta arba per žema, šildymo sistema neveikia.

2 **Akceleratorius**

Varikliui dirbant, akceleratoriaus nuspaudimas padidina jo darbo greitį. Kontroliuokite keturračio greitį spausdami ir atleisdami akceleratorių. Akceleratorius yra spyruoklinis, todėl, atleidus ranką nuo akceleratoriaus, keturratis lėtina apsukas ir variklis grįžta į tuščiąja eigą. Prieš užvesdami variklį visada būtinai patikrinkite akceleratoriaus veikimą. Atleidus akceleratorių, variklis turi veikti tuščiąja eiga.

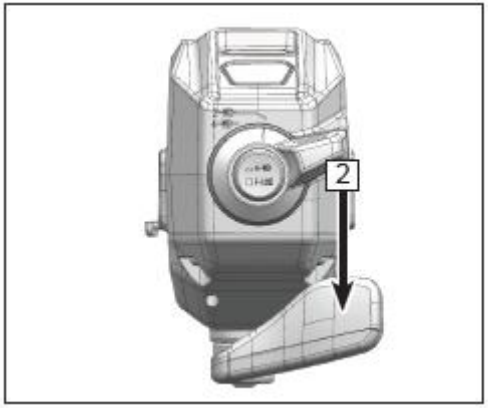

⚠ATSARGIAI
Prieš užvesdami variklį, patikrinkite akceleratoriaus veikimą. Jeigu jis veikia nesklandžiai, nustatykite nesklandumų priežastį. Važiuokite keturračiu tik sutvarkę nustatytą gedimą. Jei nepavyksta nustatyti gedimo

Mechaninis stovėjimo stabdys (ne visose rinkose)

Mechaninis stovėjimo stabdys įrengtas ant dešiniojo valdymo jungiklio. Palenkite mechaninio stovėjimo B stabdžio svirtį, kad įjungtumėte stovėjimo stabdį.

Įjungus stovėjimo stabdį, akceleratoriaus svirtis nesispaudžia.

⚠ĮSPĖJIMAS
Nevažiuokite esant įjungtam stovėjimo stabdžiui. Taip įmanoma sukelti avariją ir sunkiai ar mirtinai susižeisti.

Svarbios atsargumo priemonės

Jei transporto priemonė ilgai stovi nenaudojama, stovėjimo stabdys gali atsilaisvinti. Stovint įkalnėje, vien stovėjimo stabdžio gali neužtekti. Užblokuokite ratus, kad ji neriedėtų arba statykite ją ant lygaus paviršiaus.

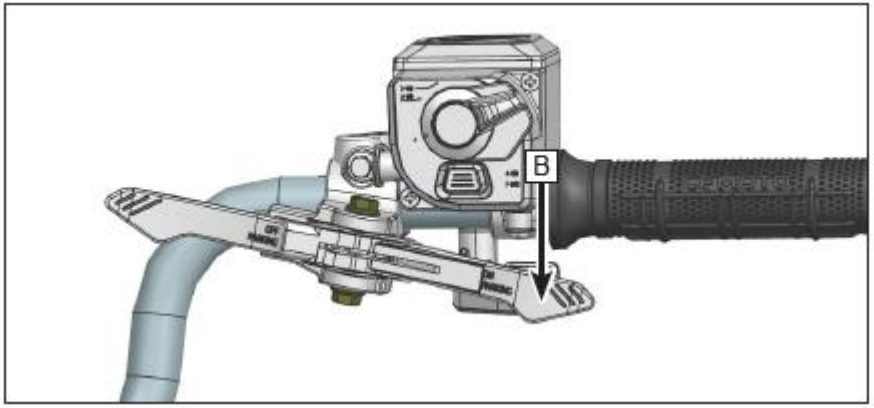

Koja valdomas stabdys

Stabdžių pedalas [1] yra dešinėje pusėje, apačioje. Stabdydami vienu metu naudokite ir priekinius, ir galinius stabdžius.

Pedalas turi mintis tvirtai. Jeigu svirtis spaudžiasi tarsi būtų atsilaisvinusi, galimai įvyko stabdžių skysčio nuotėkis arba skysčio lygis yra nepakankamas. Šias problemas reikia sutvarkyti. Dėl diagnostikos ir remonto atlikimo susisiekite su prekybos atstovybe.

⚠ĮSPĖJIMAS
Važiuojant keturračiu su per minkštu pedalu arba stabdžio svirtimi galima jo nebesuvaldyti ir sukelti avariją. Nevažiuokite keturračiu, jeigu stabdžio svirtis ar pedalas spaudžiasi per laisvai.

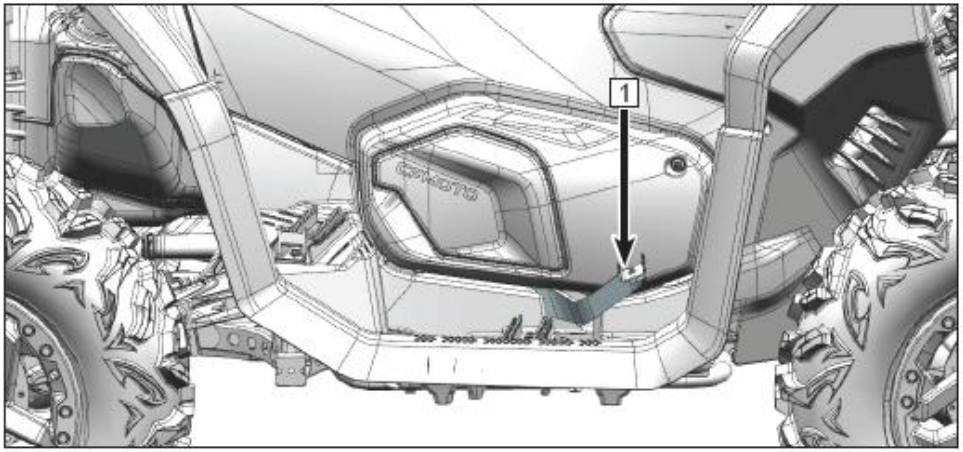

Transmisijos bėgių svirtis

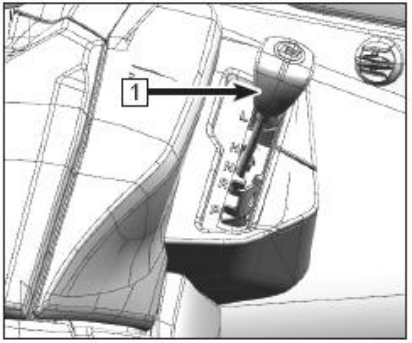

Bėgių perjungimo svirtis [1] yra dešinėje keturračio pusėje.

⚠ATSARGIAI
Perjunkite bėgius tik stovėdami ir įspaudę kojinio stabdžio pedalą. Bėgių perjungimas sukantis varikliui arba važiuojant gali sugadinti transmisiją.

L – palėtintas bėgis. nedidelio greičio pavarų dėžės bėgis. Automobilis važiuoja lėtai su maksimaliu ratų sukimo momentu.

⚠ATSARGIAI
Siekiant nesugadinti variatoriaus, lėtam važiavimui, vilkimui, sunkiems darbams, kliūtims apvažiuoti arba kilti įkalne ar leistis nuokalne reikia naudoti palėtintą bėgį.

H – pagreitintas bėgis. didelio greičio greičių dėžės bėgis. Leidžia važiuoti įprastu greičiu. Keturratis gali išvystyti maksimalų greitį.

N – neutralus bėgis. Variklio galia neperduodama į ratus.

R – atbulinis bėgis. Atbulinis bėgis leidžia važiuoti atbuline eiga.

P – stovėjimas. Stovėjimo padėtyje greičių dėžė blokuojama tam, kad automobilis nejudėtų.

Keturračio parkavimas

Norėdami sustoti, pirma užgesinkite variklį, įspauskite kojinį stabdį ir nustatykite bėgių perjungimo svirtį [1] į padėtį P.

⚠ATSARGIAI
Įjungdami stovėjimo bėgį įspauskite stabdžių pedalą. Pakratykite keturratį pirmyn ir atgal ir įsitikinkite, ar stabdys veikia.

Įjungiant stovėjimo bėgį, keturratis turi neriedėti. Taip įmanoma pažeisti transmisiją.

Svarbios atsargumo priemonės

Stovint įkalnėje, vien stovėjimo bėgio gali neužtekti. Įjunkite stovėjimo stabdį ir užblokuokite ratus, kad keturratis neriedėtų arba statykite jį ant lygaus paviršiaus.

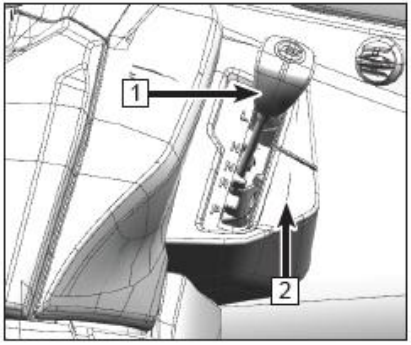

Bėgių svirties užraktas (ne visose rinkose)

Bėgių svirties užraktas skirtas užblokuoti svirtį ir apsaugoti transporto priemonę nuo vagystės.
Jei ketinate palikti keturratį be priežiūros arba priparkuotą lauke, perjunkite bėgių svirtį [1] į stovėjimo padėtį, pakelkite svirties užrakto dangtelį [2] ir užvedimo rakteliu užrakinkite svirtį, kad apsaugotumėte transporto priemonę nuo vagystės.

Degalų bakas

Degalų bako dangtelis [1] yra ant transporto priemonės galinio dešiniojo sparno. Atsukite degalų bako dangtelį, kad įpiltumėte degalų.
Atidarius degalų baką, degalų bako užraktas [2] (jei yra) atsirakina ir išsiima. Uždarius degalų baką, užraktas automatiškai įsideda ir užsirakina.

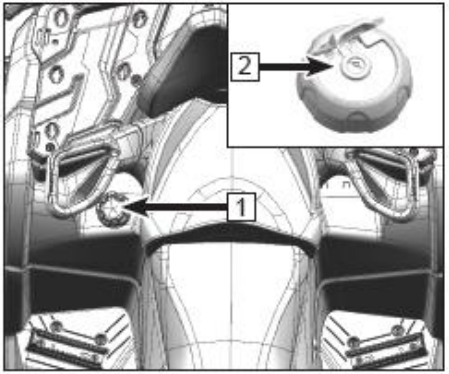

Mažiausias degalų oktaninis skaičius:

Šiam keturračiui patariama naudoti mažiausiai E5/E10 oktaninio skaičiaus bešvinius degalus (degaluose turi būti ne daugiau kaip 10 proc. etanolio). Geriausią važiavimą bet kokiomis sąlygomis užtikrina degalai be etanolio.

Keleivio turėklai

Keleivio turėklai [2] įrengti abipus keleivio sėdynės.

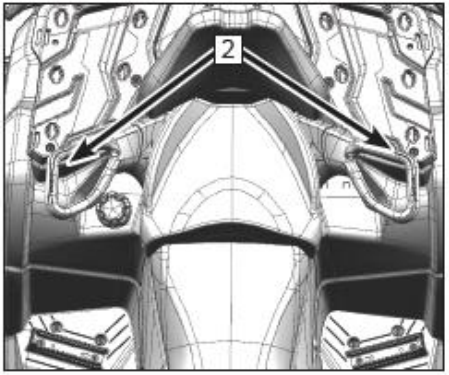

Buferiai (ne visose rinkose)

Priklausomai nuo modelio konfigūracijos, keturratis gali būti su papildomais buferiais [1], suteikiančiais apsaugą ir mažinančiais žalą.

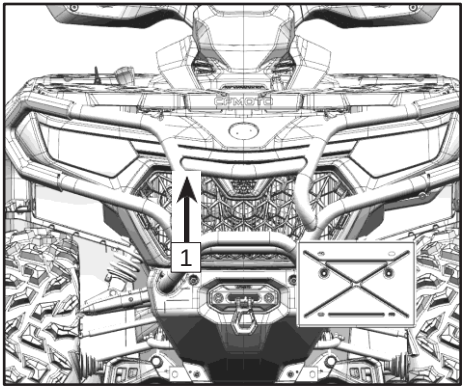

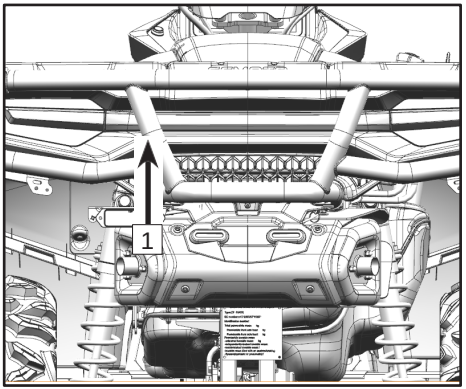

Bepakopis variatorius (CVT)

Šioje transporto priemonėje įrengtas bepakopis variatorius (CVT), kuris diržu ir skriemuliais automatiškai pritaiko pavarų perjungimo koeficientą ir taip leidžia gauti begalinį pavarų skaičių nuo didžiausio iki mažiausio greičio neperjungiant pavarų.

Bepakopį variatorių sudaro pagrindinė sankaba [1] – pažangi, ant variklio alkūninio veleno montuojama išcentrinė sankaba [A].

Kita sankaba [2] montuojama ant transmisijos [B] ir turi dvi funkcijas: 1) padeda dirbti pagrindinei sankabai; 2) perduoda jutikliui sukimo momentą. Pavaros diržas [3] – trapecinis diržas, sujungiantis variklį ir transmisijos sankabos mazgus.

Sankabas ir diržo įrengimą saugo korpusas ir dangtis. Korpuse yra įvesties ir išvesties aušinimo angos, įleidžiančios orą jų vėdinimui. Šias angas reikia reguliariai apžiūrėti. Variatoriaus dalys nereikalauja naudotojo techninės priežiūros. Dėl tech. aptarnavimo kreipkitės į atstovybę.

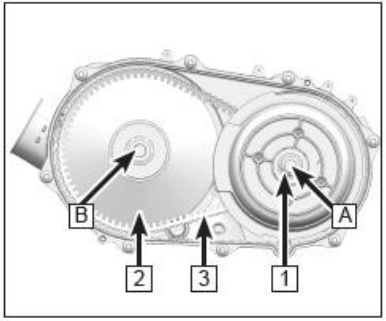

Tik nuotraukos

⚠ATSARGIAI
Kad diržas tarnautų ilgiau, dirbdami sunkius vilkimo darbus ir važiuodami lėčiau nei 11 km/h greičiu ilgą laiką, važiuokite palėtintu bėgiu. Jeigu reikia vilkti tr. priemonę, įjunkite neutralų bėgį, kad ji geriau važiuotų ir nebūtų pažeistas diržas.

Kaip išvengti variatoriaus diržo ir dalių gedimo

Variatoriaus sankaba ir diržas tarnaus ilgiau, jeigu pavyks nedaryti šių klaidų:

Kas gadina variatorių:	Kaip išvengti variatoriaus gedimo:
Bandymas užvežti keturratį į vilkiko platformą arba į aukštą priekabą pagreitintu bėgiu.	Užvažiuokite įjungę žemą bėgį, kad diržas neperkaistų.
Pajudėjimas iš vietos stačioje įkalnėje pagreitintu bėgiu.	Stačiose įkalnėse pajudėkite iš vietos palėtintu bėgiu arba nulipkite nuo keturračio (pirma nuspaudę stovėjimo stabdį) ir apsisukite (90° atbulai ir 90° į priekį) nusileisti.
Nuolatinis važiavimas žemomis apsukomis, važiavimas vos perduodant variklio sukimąsi transmisijai arba žemu greičiu (mažiau nei 19 km/h) pagreitintu bėgiu.	Kad variatorius neįkaistų ir jo dalys ilgiau tarnautų, važiuokite palėtintu bėgiu. Važiuokite greitai arba dažniau naudokite palėtintą bėgį.
Nepakankamai įšilęs variatorius veikia žemoje aplinkos temperatūroje.	Prieš važiuodami įšildykite variklį. Variatoriaus diržas bus lankstesnis ir neperkais.
Lėtas ir lengvas variatoriaus galios perdavimas.	Spauskite akceleratorių tikslingai ir tvarkingai, kad variklis perduotų galią transmisijai.
Vilkimas / stūmimas žemomis apsukomis / važiavimas lėtai	Važiuokite tik palėtintu bėgiu.
Darbai / sniego, purvo valymas ir kt.	Važiuokite tik palėtintu bėgiu.
Važiavimas lėtai su didele apkrova	Važiuokite tik palėtintu bėgiu.

Kas gadina variatorių:	Kaip išvengti variatoriaus gedimo:
Strigimas purvyne arba sniege.	Įjunkite palėtintą bėgį ir greitai, agresyviai spauskite akceleratorių, kad suveiktų sankaba. **ĮSPĖJIMAS.** Per smarkiai akceleruojant galima nebesuvaldyti automobilio ir apvirsti..
Stambių objektų pervažiavimas pajudant iš vietos.	Įjunkite palėtintą bėgį ir greitai, staigiai ir agresyviai paspauskite akceleratorių, kad suveiktų sankaba. **ĮSPĖJIMAS.** Per smarkiai akceleruojant galima nebesuvaldyti automobilio ir apvirsti..
Dėl į variatorių įsiskverbusio vandens ar sniego nuslysta diržas.	Išleiskite vandenį iš variatoriaus korpuso ir nusausinkite variatorių arba kreipkitės į pardavėją.
Perkaitusios variatoriaus dalys nebeveikia.	Kreipkitės į pardavėją dėl variatoriaus dalių patikros ar remonto.

Keturračio funkcijos

Raktu valdomas jungiklis [1]

Raktu valdomo jungiklio funkcijos:

	Pradeda tekėti elektros srovė. Galima užvesti variklį ir negalima ištraukti užvedimo raktelio.
	Išjungiama elektros srovė. Šioje padėtyje galima ištraukti raktelį.

⚠ATSARGIAI
Laikykite atsarginį raktą saugioje vietoje. Kurti rakto kopiją galite tik turėdami kitą raktą. Pametus abu raktus, reikia keisti visą jungiklį.

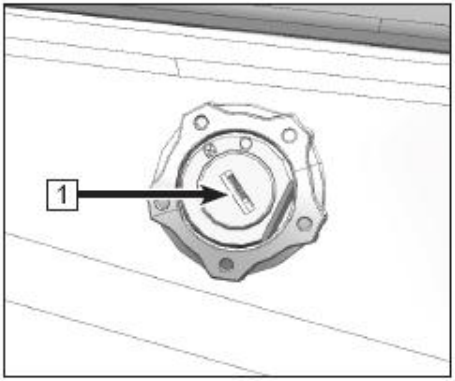

Maitinimo lizdas ir USB lizdas [2]

Transporto priemonėje įrengtas 12 Vdc maitinimo lizdas ir USB lizdas. Jie yra po skydeliu. Lizdai skirti prijungti ir naudoti tokius prietaisus kaip nešiojami žibintai arba įkrauti elektroninius prietaisus.

Dėl elektrinių priedų naudojimo su automobiliu pasitarkite atstovybėje.

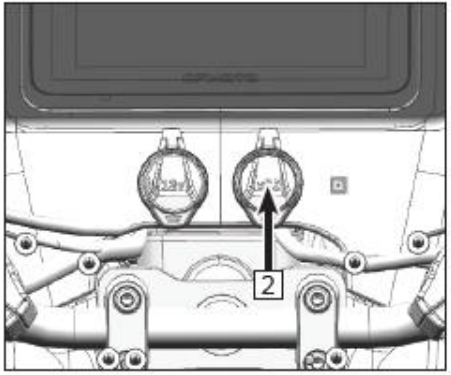

Priekabos maitinimo lizdas [1] (ne visose rinkose)

Priklausomai nuo konfigūracijos, keturračio gale įrengtas priekabos maitinimo lizdas [1].
Lizdo laidai sukonfigūruoti pagal paveikslėlyje pavaizduotą standartą.

Dėl vilkimo, priekabų naudojimo, priekabos prikabinimo priedų pasitarkite su prekybos atstovybe.

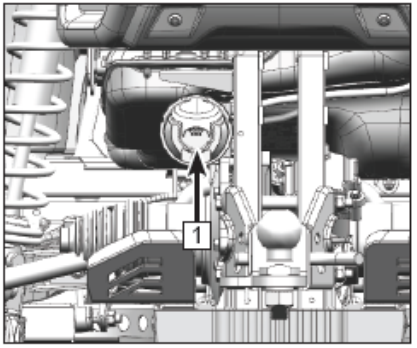

Įspėjamasis signalas (ne visose rinkose)

Šiame keturratyje veikia išvardytų funkcijų įspėjamasis signalas:

- Kai alyvos slėgio signalas yra GND, o alyvos slėgis yra < 0,06mpa (8,7 psi), trumpai nuskamba įspėjamasis signalas. Alyvos slėgiui atsistačius į normalų lygį, signalas dingsta.
- Jeigu vandens temperatūra yra ≥ 115 °C, signalas dukart trumpai suskamba. Vandens temperatūrai atsistačius į normalų lygį, signalas dingsta.
- Jeigu vairuotojas nulipa nuo sėdynės neįjungęs stovėjimo bėgio, ekrane mirksi OPC lemputė ir skamba įspėjamasis signalas.

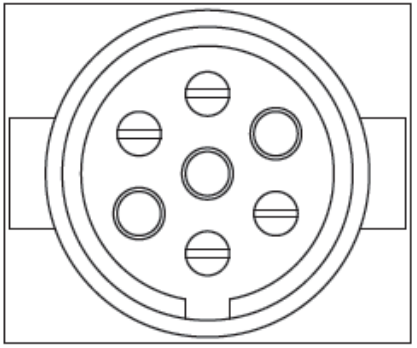

Gervės valdymas

(Ne visose rinkose) Transporto priemonėje gali būti įrengta gervė, skirta traukti tam tikrus krovinius. Ji pasitarnauja prireikus ištraukti įstrigusį automobilį, padėti ištraukti kitą įstrigusį transportą, pastumti nuvirtusius medžius, krūmus ir t.t.

Pasipraktikuokite naudoti gervę, kad prireikus realiomis aplinkybėmis, jau mokėtumėte ja naudotis.

Gervės saugos įspėjimai, saugos priemonės ir vadovo nurodymai galioja jeigu jūsų transporto priemonėje įrengta veikianti gervė arba jūs patys įsirengiate gervę.

Gervės saugos įspėjimai

⚠ ĮSPĖJIMAS
• **Perskaitykite ir supraskite kiekvieną šio vadovo skyrių.** • **Netinkamas gervės naudojimas ir įspėjimų, nurodymų ir taisyklių nepaisymas gali baigtis SUNKIU ar MIRTINU SUŽALOJIMU.** • **Gervės nepriežiūra gali privesti prie SUNKIŲ SUŽEIDIMŲ ar net MIRTIES.** • **Saugokite savo kūno dalis, plaukus, drabužius ir aksesuarus nuo lyno, lūpų ir kablio. Nelieskite kablio pirštais ir nekiškite jų į kablį.** • **Stebėkite, kad naudojimo metu aplink transporto priemonę, pačią gervę, jos lyną, ir krovinį nebūtų žmonių, augintinių ir kitų kliuvinių.** • **Dirbdami su gerve būtinai dėvėkite apsauginius akinius ir storas pirštines.** • **Nenaudokite gervės, jei esate apsvaigę nuo alkoholio ar kvaišalų.** • **Neleiskite dirbti su gerve jaunesniems nei 16 metų asmenims.** • **Nebandykite išjudinti krovinio staigiais kratomaisiais judesiais.** • **Nesukite gervės aukštyn ar žemyn arba į šonus smailiu kampu. Tai gali destabilizuoti gervę naudojančią transporto priemonę, kuri gali netikėtai pajudėti.** • **Nekelkite krovinių, sunkesnių už vardinį gervės pajėgumą.**

⚠ ĮSPĖJIMAS

- **Nelieskite, nestumkite, netraukite ir nestovėkite apžergę prikabinto lyno.**
- **Neleiskite gervės lyno per savo rankas net jei mūvite storas pirštines.**
- **Nelaisvinkite būgno kai lynas yra apkrautas.**
- **Nenaudokite gervės žmonėms kelti ar gabenti.**
- **Nenaudokite gervės kelti ar pakabinti vertikalius krovinius.**
- **Nekabinkite lyno ant paties lyno. Taip galima jį sugadinti.**
- **Nesuleiskite kablio visu ilgiu į gervę. Taip galima pažeisti sistemos dalis.**
- **Nenaudokite gervės ar transporto priemonės, jeigu jiems reikalingas remontas ar tech. aptarnavimas.**
- **Kai nenaudojate transporto priemonės ar jos gervės, būtinai pasukite uždegimo jungiklį**

Gervės naudojimo sauga

⚠ ATSARGIAI

- **Kaskart prieš naudodami gervę, patikrinkite jos ir lyno būseną. Jokiu būdu nenardinkite gervės.**
- **Išvyniodami ar suvyniodami lyną visada naudokite dirželį su kabliu. Negriebkite kablio ir nekiškite pirštų į kablį ar ąsą.**
- **Stenkitės, kad sukamas krovinys būtų kuo tiesesniu kampu priekyje transporto priemonės. Stenkitės nesukti gervės smailiu kampu nuo transporto priemonės.**
- **Jeigu būtina sukti gervę kampu, laikykitės šios tvarkos:**
  - **A. Stebėkite gervės lyno vyniojimąsi ant būgno. Neleiskite lynui vyniotis tik viename būgno krašte. Per daug viename būgno krašte suvynioto lyno gali pažeisti gervės dalis.**
  - **B. Jeigu viename krašte susivynioja per daug lyno, sustabdykite gervę. Vadovaudamiesi šio vadovo gervės lyno vyniojimo taisyklėmis tolygiai paskirstykite lyną po būgną ir tik tada tęskite darbus.**

YPATYBĖS BEI VALDYMAS

⚠ PERSPĖJIMAS

- **Lynas turi vyniotis ant gervės būgno ant gervės nurodyta būgno sukimosi kryptimi.**
- **Sukdami gervę įjunkite transporto priemonės stovėjimo stabdį ir (arba) stovėjimo mechanizmą, kad ji stovėtų vietoje. Jeigu reikia, pastatykite ratų atramas.**
- **Ant gervės būgno visada turi būti likę apvyniotos mažiausiai penkios lyno kilpos. Suvynioto lyno sudaroma trintis leidžia būgnui vynioti lyną ir traukti krovinį.**
- **Netepkite gervės lyno. Ant lyno greičiau kaupsis nešvarumai ir jis tarnaus trumpiau.**
- **Gervės variklis ir relė nepertraukiamo veikimo metu gali įkaisti. Jei gervę vyniojate ilgiau nei 45 sekundes arba jei veikdama gervė užstringa, sustabdykite ir palikite gervės sudedamąsias dalis atvėsti mažiausiai 10-iai minučių ir tik tada tęskite darbą.**
- **Nenaudokite gervės su neužvestu varikliu. Variklio įkrovos sistema vis įkrauna akumuliatorių. Intensyvus gervės naudojimas gali greitai išsekinti akumuliatorių, dėl ko vėliau transporto priemonė gali neužsivesti.**
- **Naudodami gervę tausokite aplinką. Nežalokite medžių ir pan.**

Bazinis gervės valdymas

Šie saugos įspėjimai galioja jeigu jūsų transporto priemonėje įrengta veikianti gervė arba jūs pats įsirengiate gervę. Naudokite gervę tik perskaitę ankstesniuose puslapiuose aprašytą saugos įspėjimų ir gervės valdymo saugos priemonių skyrių.

PRADŽIAI supraskite, kad gervės panaudojimo aplinkybės yra skirtingos.

- Visada apgalvokite, kaip susidariusioje situacijoje panaudosite gervę.
- Neskubėkite ir kiekvieną veiksmą atlikite apgalvotai. Sukdami gervę neskubėkite.
- Būkite budrūs ir stebėkite aplinką.
- Būkite pasirengę keisti gervės naudojimo techniką, jeigu dabartinė neveiksminga.
- Atminkite, kad nors gervė ir galinga, tam tikrose situacijose gervės ir jūsų pačių jėgų neužteks. Nesidrovėkite prašyti kitų asmenų pagalbos.

YPATYBĖS BEI VALDYMAS

1. Kaskart prieš naudojimą apžiūrėkite transporto priemonę, gervę, lyną ir valdiklius dėl pažeidimų ir pakeitimo reikalaujančių dalių. Ypač atidžiai apžiūrėkite pirmąjį lyno metrą jeigu gervė naudojama (arba buvo naudota) su stumdytuvu. Iškart pakeiskite susidėvėjusį ar pažeistą lyną.
2. Sukdami gervę įjunkite transporto priemonės stovėjimo stabdį ir (arba) stovėjimo mechanizmą, kad ji stovėtų vietoje. Jeigu reikia, pastatykite ratų atramas.
3. Atlaisvinkite gervės būgną ir išvyniokite reikiamą lyno ilgį. Vyniokite suėmę už kablio dirželio. Nenuimkite nuo kablio jo dirželio.

Gervės būgno sujungimo / atjungimo nuo variklio perjungiklis įrengtas gervės šone (gali būti kairėje arba dešinėje pusėje). Suimkite perjungiklį ir sukite jį pirmyn arba atgal, kad sujungtumėte / atjungtumėte gervės būgną nuo variklio.

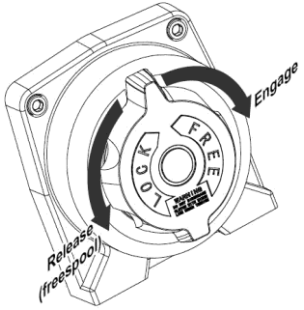

⚠ATSARGIAI
Ant gervės būgno visada turi būti likę apvyniotos mažiausiai penkios (5) lyno kilpos. Suvynioto lyno sudaroma trintis leidžia būgnui vynioti lyną ir traukti krovinį.

4. Prikabinkite kablį prie krovinio arba naudokite diržus ar grandinę. Nekabinkite lyno ant paties lyno.

⚠ĮSPĖJIMAS
Traukimui nenaudokite buksyro juostos. Šios juostos skirtos įsitempti ir gali išskirti daug energijos, pajėgios SUNKIAI ar MIRTINAI SUŽALOTI trūkus juostai ar gervės lynui. Nenaudokite tik neįsitempiančius diržus arba grandines.

5. Užfiksuokite gervės būgną.

6. Lėtai vyniokite neįtemptą lyną nurodymais iki kol jis įsitemps, tada sustokite ir vadovaukitės energijos sugėrimo procedūros:

Gervės lyno energijos sugėrimas

A. Naudokite energiją sugeriantį daiktą, kuris suveiktų sutrikus gervės veiklai ir išskyrus daug energijos. Energiją sugerti gali storas švarkas, brezentas ar kitas minkštas ir tankus daiktas. Šis daiktas gali sugerti didžiąją dalį lyno trūkio metu išskirtos energijos. Tam pasitarnauti gali net ir medžių ar krūmų šakos, jeigu neturite kitų tinkamų daiktų.

B. Uždėkite sugeriantį daiktą ties lyno ilgio viduriu.

C. Traukiant ilgu atstumu, gali tekti sustoti ir perdėti šį daiktą į naują vietą. Prieš perdedami energiją sugeriantį daiktą atlaisvinkite lyno įtempį.

D. Nestovėkite vienoje linijoje su gervės lynu. Ir taip pat stebėkite, kad kiti asmenys nestovėtu vienoje linijoje su gervės lynu.

7. Baikite sukti gervę atlikę reikiamus darbus arba kai kroviniui perkelti nebebūtina naudoti gervės.

8. Atkabinkite gervės kablį ir suvyniokite lyną tolygiai ant būgno pagal vadovo instrukciją.

Transporto priemonės ištraukimas

Kaip ištraukti transporto priemonę:

A. Atlaisvinkite gervės būgną ir išvyniokite reikiamą lyno ilgį.

B. Jei tik galite, tvirtinkite kablį vietoje, nuo kurios lynas eitų kuo tiesesne linija iki transporto priemonės. Taip lynas lengviau vyniosis ir gervės lūpos bus mažiau apkrautos.

C. Pritvirtinkite gervės kablį tvirtinimo vietoje, kuri atlaikytų esamą apkrovą.

PASTABA. Jeigu bandote ištraukti įklimpusią transporto priemonę kabindami lyną už medžio, naudokite vilkimo diržą ar specialų apsauginį prietaisą, kad nežalotumėte medžio. Briaunoti kabliai ir grandinės gali sužaloti ar net pražudyti medžius. Tausokite gamtą.

D. Užfiksuokite gervės būgną.

E. Lėtai suvyniokite neįtemptą lyną ir uždėkite energiją sugeriantį daiktą.

F. Įjunkite neutralią arba žemiausią galimą pavarą, kuri varys transporto priemonę gervės traukimo kryptimi.

G. Atsargiai akceleruokite ir sukite gervę, kad ištrauktumėte įstrigusią transporto priemonę (pasirinktinai).

⚠ATSARGIAI
Akceleravimas ir gervės sukimas vienu metu yra rizikingas ir nėra privalomas. Jei nepasitikite savo gebėjimais, įjunkite neutralų bėgį ir bandykite išvažiuoti naudodami tik gervę.

H. Baikite sukti gervę vos tik įstrigusi transporto priemonė gali važiuoti be gervės pagalbos.

I. Atkabinkite gervės kablį ir suvyniokite lyną tolygiai ant būgno pagal vadovo instrukciją.

⚠ATSARGIAI
Transporto priemonė su sukama gerve turi važiuoti tik bandant išklimpti. Transporto priemonė su sukama gerve NETURI STAIGIAI TRAUKTI lyno su tikslu ištraukti įstrigusią tr. priemonę. Daugiau apie tai skaitykite skyriuje apie staigų traukimą.

Kitos tr. priemonės ištempimas.

A. Atlaisvinkite gervės būgną ir išvyniokite reikiamą lyno ilgį.

B. Pritvirtinkite gervės kablį prie kitos tr. priemonės. Jei tik galite, tvirtinkite kablį toje įstrigusios tr. priemonės vietoje, nuo kurios lynas eitų kuo tiesesne linija iki transporto priemonės. Taip lynas lengviau vyniosis ir gervės lūpos bus mažiau apkrautos.

⚠ATSARGIAI
Nekabinkite gervės kablio ant pakabos dalių, lankų, buferių ar krovinių dėžės. Taip galima pažeisti transporto priemonę. Kabinkite gervės kablį prie tvirčiausios pasiekiamos automobilio rėmo dalies arba kablio.

C. Užfiksuokite gervės būgną.

D. Lėtai suvyniokite neįtemptą lyną ir uždėkite energiją sugeriantį daiktą.

E. Įjunkite žemiausią traukiamos tr. priemonės bėgį, kuris ją varys gervės traukimo kryptimi.

F. Atsargiai akceleruokite ir sukite gervę, kad išgelbėtumėte įstrigusią transporto priemonę.

G. Baikite sukti gervę vos tik įstrigusi transporto priemonė gali važiuoti be gervės pagalbos.

H. Atkabinkite gervės kablį ir suvyniokite lyną tolygiai ant būgno pagal vadovo instrukciją.

Gervės lyno priežiūra

Kaskart apžiūrėkite, ar lynas nesusidėvėjęs ir nesusisukęs. Nenaudokite pažeisto lyno. Tikrindami ir naudodami vadovaukitės šiomis taisyklėmis:

- Gervės lynas susisukęs, deformuotas, įlenktas arba sunkiai ir nepataisomai pažeistas. Nebenaudokite tokios būklės lyno ir pakeiskite nauju.
- Susisukęs lynas, kuris buvo ištiesintas ir nors atrodo tinkamas naudoti, buvo sunkiai ir nepataisomai pažeistas. Toks lynas nebegali veikti nurodytu apkrovos pajėgumu. Nebenaudokite tokios būklės lyno ir pakeiskite nauju.
- Iš sintetinių medžiagų pagamintą lyną reikia tikrinti dėl dilimo. Jei pastebite dilimą, pakeiskite lyną. Nebenaudokite tokios būklės lyno ir pakeiskite nauju.

- Keiskite sintetinių medžiagų lyną, jeigu aptinkate išsilydžiusių gijų. Pažeista tokio lyno dalis jausis įsitempusi ir atrodys lygi bei glotni. Nebenaudokite tokios būklės lyno ir pakeiskite nauju.
- Nekeiskite sintetinių medžiagų lyno vartoti skirtų polimerų lynu. Naudokite tik būtent gervėms skirtą lyną.
- Netepkite gervės lyno. Ant lyno greičiau kaupsis nešvarumai ir jis tarnaus trumpiau.
- Nenaudokite gervės, kurių kablys arba skląstis pažeistas. Pakeiskite pažeistas dalis.

⚠ ĮSPĖJIMAS
Vos pastebėję gervės lyno ir jos dalių pažeidimus, iškart jas pakeiskite, kad nelaimės atveju išvengtumėte SUNKIŲ ar MIRTINŲ SUŽALOJIMŲ.

Gervės lyno vyniojimo taisyklės

Suvyniojus lyną atgal, o ir ypač jeigu buvo vyniojama kampu, gali tekti paskirstyti lyną tolygiai po būgną. Tai sumažina riziką, kad lynas susipainios. Šiai užduočiai jums bus reikalinga pagalba:

A. Atleiskite gervės būgną.

B. Ištraukite netolygiai apie būgną susisukusį lyną.

C. Užfiksuokite gervės būgną.

D. Liepkite pagalbininkui įtempti gervės kablio dirželį apie 45 kg.

E. Iš lėto vyniokite lyną atgal kol jūsų pagalbininkas judina lyno galą į abi puses ir paskirsto lyną po abi būgno puses.

Staigi gervės apkrova

Jūsų gervė (jeigu įrengta) suprojektuota ir išbandyta atlaikyti apkrovas kai jos transporto priemonė stovi. Atminkite, kad gervė, lynas ir jos dalys NĖRA suprojektuotos staigiai apkrovai. Laikykitės šių taisyklių:

- Nemėginkite staigiai gerve patraukti krovinio. Pavyzdžiui, nemėginkite kompensuoti neįsitempusio lyno akceleruodami. Tai yra pavojingas veiksmas, kuris generuoja didelę ir už dalis stipresnę apkrovą. Net ir lėtai važiuojanti tr. priemonė gali sugeneruoti žalingą smūginę apkrovą.
- Nenaudokite gervės ją tai vis įjungdami, tai vis išjungdami. Taip apkraunamos gervės dalys, lynas, labai įkaitinamas variklis ir relė.
- Nenaudokite gervės kitai tr. priemonei ar objektui vilkti. Smūginė gervės apkrova įvyksta net nedideliu greičiu. Vilkimas gerve taip pat sutelkia daug vilkimo jėgos pačiame automobilyje, dėl ko ji gali tapti sunku suvaldyti ir padidėja avarijos rizika.
- Nenaudokite buksyro juostų kartu su gerve. Tai irgi generuoja smūginę apkrovą. Buksyro juostos yra pagamintos įsitempti ir jose kaupiasi energija. Nelaimės atveju ši sukaupta energija išskiriama ir tada kyla didelis pavojus. Taip pat kartu su gerve nenaudokite ir tąsiųjų lynų (angl. bungee).
- Nenaudokite gervės su tikslu pritvirtinti transporto priemonę prie priekabos ar kitos gabenimo transporto priemonės apačios. Taip sugeneruojama smūginė apkrova, kuri gali pažeisti gervės dalis, lyną arba gabenimo transportą.

YPATYBĖS BEI VALDYMAS

Prieiga prie priekinio apžiūros gaubto.
Keturračio priekyje yra apžiūros gaubtas.

Kaip nuimti priekinį gaubtą:
1. 1. Pakelkite ir traukite guminį dirželį nuo gaubto iki kol jis atsilaisvina nuo priekinio kištuko.
2. Kelkite gaubtą už priekio. Traukite gaubtą link savęs ir toliau nuo daiktadėžės.

Kaip uždėti priekinį gaubtą:
1. Sulygiuokite dangčio gale esančius kištukus su dėže ir įstatykite jas į dėžės angas.
2. Įspauskite gaubtą ties jo viduriu.
3. Pakelkite ir įstumkite guminį dirželį į priekinio gaubtą iškyšą..

Galinė bagažinė
Keturračio gale įrengta bagažinė.

Kaip ją atidaryti:
1. Pakelkite ir traukite guminį dirželį nuo gaubto iki kol jis atsilaisvina nuo kištuko.
2. Traukite gaubtą link savęs.

Kaip ją uždaryti:
1. Įstatykite gaubtą į jo vietą.
2. Įspauskite gaubtą ties jo viduriu.
3. Pakelkite ir įstumkite guminį dirželį į gaubto kištuką.

Daugiafunkcis ekranas Standartinis

(ne visose rinkose)

Daugiafunkcis ekranas įrengtas vairakočio priekyje ir yra išskirstytas į dvi dalis:

1: Ekrano indikatoriai

2: Važiavimo informacija

PASTABA
Dėl ekrano funkcijos, reguliavimo ir versijos naujinių bei dėl skirtingose rinkose atnaujintų konfigūracijų, tam tikra ekrano informacija gali skirtis. Skaitydami šį skyrių visada turėkite omeny, kad jūsų transporto priemonės konfigūracija gali skirtis.

Įsijungimas ir automatinė patikra

Įsijungimas

Ekranas įsijungia įjungus keturratį.

Automatinė patikra

Ekrane rodoma įsijungimo animacija. Savidiagnostikos metu dega atitinkamas indikatorius. Mygtukai neveikia, kol nesibaigia savidiagnostikos režimas.

Lemputės ir funkcija

YPATYBĖS BEI VALDYMAS

1	Gabaritinių žibintų lemputė	2	Tolimųjų žibintų lemputė	3	Stovėjimo stabdžio lemputė (jeigu įrengta)
4	Greičio lemputė	5	Kairio posūkio lemputė	6	Variklio apsukos
7	Dešinio posūkio lemputė	8	Vairuotojo / keleivio šalmai	9	Išmaniojo įrenginio susiejimas
10	Bėgių rodinys	11	Degalų lygis	12	Laikrodis
13	2-a infoeilutė	14	Režimas	15	OPC lemputė
16	Stabdžių gedimo lemputė	17	EPS lemputė	18	Alyvos slėgio įspėjimo lemputė
19	EFI gedimo lemputė	20	Greičio ribotuvo lemputė	21	1-a infoeilutė
22	2WD/4WD režimas	23	Aušinimo skysčio temperatūros lemputė	24	ABS lemputė (jeigu įdiegta)
25	Nuokalnės stabdymo sistema				

YPATYBĖS BEI VALDYMAS

1 - **Gabaritinių žibintų lemputė**

Kai dega gabaritinių žibintų lemputė, dega gabaritiniai žibintai.

2 - **Tolimųjų šviesų lemputė**

Lemputė dega kai įjungtos tolimosios šviesos.

3 - **Stovėjimo stabdžio lemputė**

Lemputė dega kai įjungtas stovėjimo stabdys.

4 - **Greičio ribojimo nepaisymo lemputė**

Lemputė dega kai važiuojant „F-LOCK“ režimu įjungtas greičio ribojimas.

5 - **Kairiojo posūkio indikatoriaus lemputė (ne visose rinkose)**

Nustačius posūkio jungiklį į kairę, dega kairiojo posūkio indikatoriaus lemputė.

6 - **Variklio apsukos**

Rodo variklio apsukas.

7 - **Dešiniojo posūkio indikatoriaus lemputė (ne visose rinkose)**

Nustačius posūkio jungiklį į dešinę, dega dešinio posūkio indikatoriaus lemputė.

8 - **Vairuotojo / keleivio šalmų susiejimas**

Susisiejus su šalmu, turinčiu „Bluetooth“ funkciją, rodomas šalmo simbolis ir jo įkrovos lygis.

9. Išmaniojo įrenginio susiejimas

Įrenginio piktograma ir įkrovos lygis rodomi susiejus su išmaniuoju įrenginiu.

10 - **Bėgių rodinys**

Rodo dabartinį transmisijos bėgį.

11 - **Degalų lygis**

Kuo lygio rodiklis arčiau raudonos „E“, tuo mažiau bake likę degalų.

Kai lieka nedaug degalų, suplanuokite kelionę taip, kad spėtumėte laiku papildyti degalų. Važiuojant su nepakankamu degalų kiekiu galima pažeisti degalų siurblį.

12 - **Laikrodis**

Rodo esamą laiką. Meniu galima nustatyti 12 val. arba 24 val. formatą.

13 - **2-a infoeilutė**

Rinkitės rodomą informaciją spausdami „Žemyn“. Galimas rodinys įtampa, kelionės trukmė, bendra važiavimo trukmė, vidutinis kelionės suvartojamų degalų kiekis, vidutinis kelionės važiavimo greitis, vidutinis bendras važiavimo greitis, variatoriaus temperatūra.

Variatoriaus temperatūra rodoma:

1 ≤ 120 °C. Simbolis ir temperatūra rodomi balta spalva.

2 ≤ 130 °C. Simbolis ir temperatūra rodomi geltona spalva.

3 > 130 °C. Simbolis ir temperatūra rodomi raudona spalva.

14 **Režimas**

Rodo važiavimo režimą: WORK (darbinis), SPORT (sportinis), NORMAL (įprastas). Režimą galima keisti meniu.

YPATYBĖS BEI

15 **„OPC“ lemputė (ne visose rinkose)**

Jei vairuotojas nulipa nuo sėdynės kai keturratis nėra stovėjimo režime, dega ši lemputė ir skamba garsinis signalas.

(OPC piktograma dega ir skamba signalas)

OPC funkcija:

Signalo priežastis	Signalo tipas		
Variklio apsukos	≤ 1 800	≤ 1 800	> 1 800
Stovėjimo bėgis	TAIP	NE	/
Sėdynės spaudimo signalas	/	NE	/
OPC įspėjimas	OPC – nėra įspėjimo	OPC lemputė ir įspėjimas	OPC – nėra įspėjimo

16 **- Stabdžių skysčio lygio lemputė (ne visose rinkose)**

Lemputė dega kai yra per mažai stabdžių skysčio.

17 **- „EPS“ lemputė (ne visose rinkose)**

Lemputė dega kai EPS neveikia arba veikia netvarkingai.

18 **- Alyvos slėgio lemputė**

Lemputė dega kai alyvos slėgis yra žemas. Sustokite ir patikrinkite alyvos lygį arba variklio būklę.

19 **- EFI gedimo lemputė**

Lemputė dega EFI sistemai aptikus gedimą.

YPATYBĖS BEI VALDYMAS

20 - Greičio ribotuvo lemputė

Esant įjungtai greičio ribojimo funkcijai, čia rodomas maksimalus galimas greitis.

21 - 2-a infoeilutė

Paspaudus mygtuką „Aukštyn“ galima keisti rodinį į dabartinės kelionės arba visos eksploatacijos duomenis.

22 - Važiavimo režimas

Rodo 2WD, 4WD, arba „F-LOCK“ režimą.

23 - Aušinimo skysčio temperatūros lemputė

Skydelyje rodoma esama aušinimo skysčio temperatūra. Raidė „C“ reiškia žemą temperatūrą, raidė „H“ reiškia aukštą temperatūrą. Temperatūra turi būti nei per žema, nei per aukšta. Jei ji per aukšta, pašildykite variklį padidindami apsukas ir palaikydami jas standartiniame diapazone. Jei ji per aukšta, užgesinkite variklį ir palaukite, kol atvės. Temperatūra turi būti normos ribose.

24 - ABS lemputė (ne visose rinkose)

„ABS“ lemputė dega kai „ABS“ sistema veikia keturračiui stovint. Važiuojant ši lemputė nedega. Aptikus gedimą, ši lemputė dega kol gedimas nepašalinamas.

25 - Nuokalnės stabdymo sistema

Šią funkciją galima išjungti meniu. Kol ji įjungta, visąlaik dega atitinkama lemputė. Leidžiantis nuokalne atleidus akceleratorių ir kai greitis sumažėja iki tam tikros ribos, pradeda veikti pagalbinio stabdymo funkcija, variklio pagalba atliekanti papildomą stabdymą.

Ekrano meniu

Ekrano meniu vairuotojai gali peržiūrėti, reguliuoti ar nustatyti šias funkcijas:

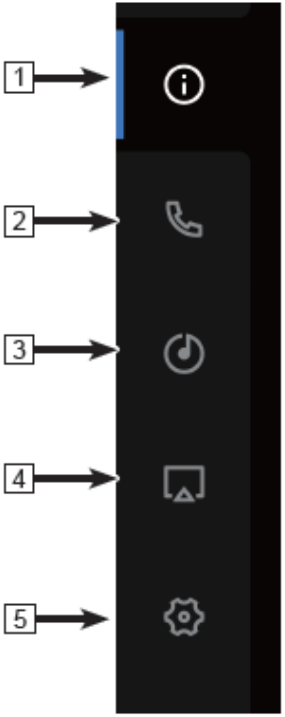

1: Tr. priemonės informacija

2: Skambučiai / adresatai

3: Muzika

4: Išmaniojo įrenginio susiejimas

5: Bendrieji nustatymai

Tr. priemonės informacija

Pagrindinė informacija

Kairiajame vairakotyje spauskite ENT. Turi atsidaryti meniu langas.

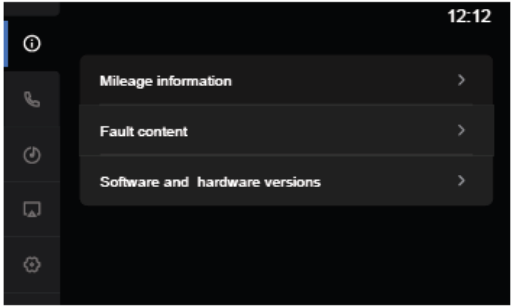

Eikite į meniu.

Eikite į transporto priemonės informacijos skiltį.

Galite peržiūrėti ridą, gedimus, programinės ir aparatinės įrangos versijas.

Rida

Ridos puslapyje vairuotojai gali peržiūrėti informaciją apie keturračio ridą, pvz., suminę ridą (ODO), vidutinį greitį, važiavimo trukmę, vidutinį degalų suvartojimą (TRIP 1).

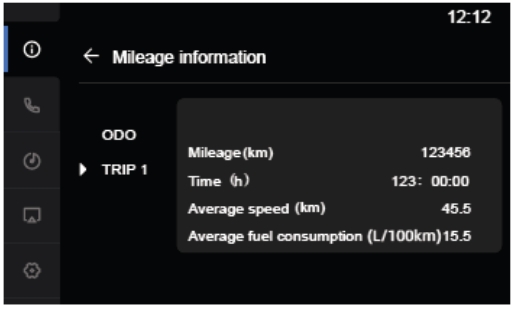

Eikite į meniu.

Eikite į tr. priemonės informacijos skiltį.

Eikite į ridos informacijos puslapį.

Kelionės ridos (TRIP 1) atstatymas:

Norėdami atstatyti kelionės ridą, laikykite ilgai nuspaudę mygtuką „aukštyn“.

Įspėjimas
Įspėjimų skiltyje galima peržiūrėti gedimus ir įspėjimus, kuriuos aptinka transporto priemonės sistema. Aptikus gedimą, sustokite ir skubiai kreipkitės į įgaliotąjį „CFMOTO“ aptarnavimo centrą.

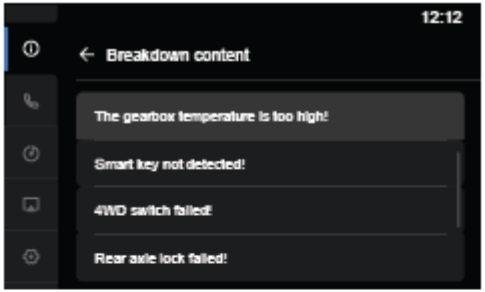

Eikite į meniu.

Eikite į tr. priemonės informacijos skiltį. Eikite į įspėjimų skiltį.

Peržiūrėkite įspėjimus.

Programinės ir aparatinės įrangos versijos
Programinės ir aparatinės įrangos versijų lange galite peržiūrėti šios keturračio įrangos versijas.

Eikite į meniu.

Eikite į tr. priemonės informacijos skiltį.

Galite peržiūrėti keturračio programinės ir aparatinės įrangos versijos langą.

Skambučiai / adresatai

Skambučių skiltyje galite peržiūrėti adresatus, naujausius skambučius ir suvesti numerį.

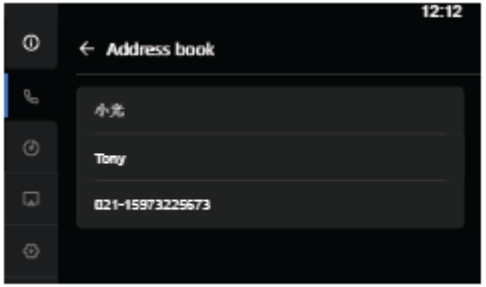

Eikite į meniu.

Eikite į telefono puslapį.

Peržiūrėkite adresatus ir naujausius skambučius.

⚠ĮSPĖJIMAS
Belaidės ausinės ir skambučių sistema gali trukdyti gerai susikaupti ir sulėtinti reakciją. Nenaudokite skambučių funkcijos važiuodami. Saugiai sustokite ir tik tada atsiliepkite į skambučius arba skambinkite patys.

Muzika

Muzikos skiltyje galima groti dainas iš per „Bluetooth“ susieto įrenginio. Keturratyje galima perjungti dainas, reguliuoti garsą ir kt. (žr. valdiklius kairės rankos pusėje).

Eikite į meniu.

Eikite į muzikos puslapį.

Pasirinkite norimą dainą.

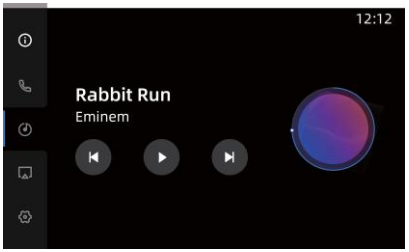

Susiejimas su telefonu.

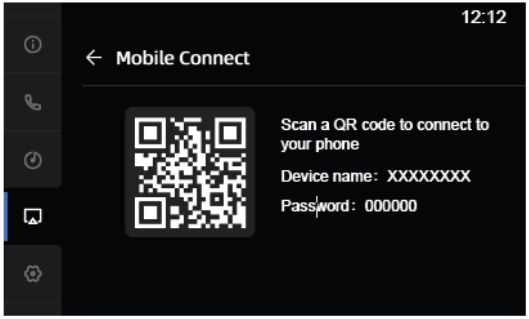

Susieję keturratį su telefonu, galite keturračio ekrane matyti telefono navigaciją.

Ką daryti telefone:

Atsidarykite programėlę „CFMOTO RIDE“ ir spauskite „MotoPlay“. Prisijungimas vyksta automatiškai arba per žemėlapį. Prisijunkite nuskaitydami QR kodą.

Susiejimas per ekraną:

Eikite į meniu.

Eikite į susiejimo su telefonu meniu.

Naudokite rodinio ir navigacijos funkcijas.

Bendrieji nustatymai

(pagal skirtingų rinkų konfigūracijas)

Bendrųjų nustatymų lange vairuotojai gali reguliuoti šiuos nustatymus:

Važiavimo režimas

Stabdymo nuokalnėje sistema

Greičio ribojimas

Vairo stiprintuvas

Įrenginio susiejimas

Ryškumas

Sąsajos stilius

Laiko nustatymai

Vienetai

Kalba

Atstatyti visus

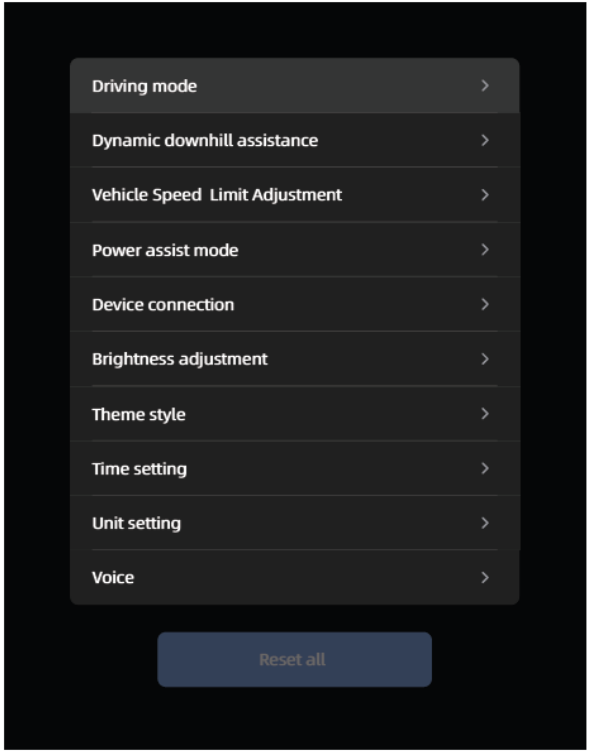

Važiavimo režimas

Keturratis gali važiuoti skirtingais režimais. Juos reikia pasirinkti atsižvelgiant į kelio ir reljefo sąlygas ir vairuotojo gebėjimus.

Eikite į meniu.

Eikite į nustatymus.

Atsidarykite važiavimo režimų meniu.

Pasirinkite norimą režimą.

Leidimosi nuokalne funkcija

Pagalbinė leidimosi nuokalne funkcija yra pažangi pagalbinė funkcija, variklio pagalba atliekanti pagalbinį stabdymą ir leidžianti saugiai nusileisti nuokalne.

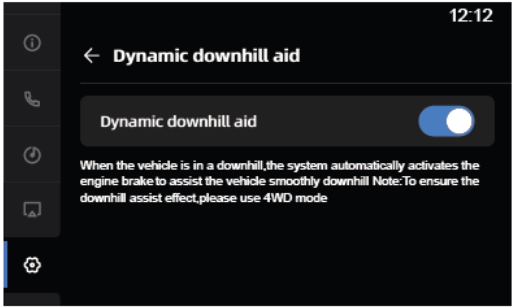

PASTABA. Net ir įjungę šią pagalbinę leidimosi nuokalne sistemą, būkite atsargūs. Stebėkite faktines kelio sąlygas ir imkitės saugaus važiavimo priemonių.

Eikite į meniu.

Eikite į nustatymus.

Pasirinkite pagalbinės leidimosi nuokalne sistemos meniu.

Įjunkite / išjunkite šią funkciją.

PASTABA. Įjungę šią funkciją, išlikite atidūs. Stebėkite kelio sąlygas ir imkitės atitinkamų priemonių, kad nusileistumėte saugiai. Dėl ekrano funkcijos, reguliavimo ir versijos naujinių bei dėl skirtingose rinkose atnaujintų konfigūracijų, tam tikra ekrano informacija gali skirtis. Skaitydami šį skyrių visada turėkite omeny, kad jūsų transporto priemonės konfigūracija gali skirtis.

Keturračio greičio ribojimo reguliavimas

(Galima ne visose rinkose)

Šioje transporto priemonėje įrengta greičio ribojimo reguliavimo funkcija, užtikrinanti vairuotojo saugumą ir padedanti nepažeisti kelių eismo taisyklių. Sureguliuokite didžiausią ribojamą greitį pagal faktines kelio sąlygas arba savo pageidavimą.

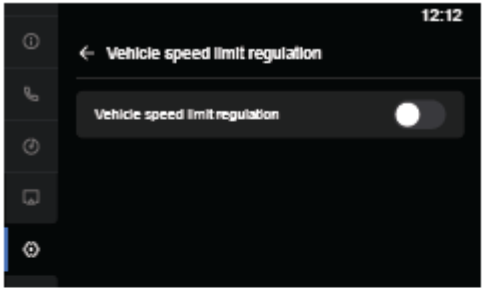

Nustačius ribojamą greitį, transporto priemonė negali viršyti šio greičio. Kai išvystomas nustatytas greitis, sistema automatiškai reguliuoja sukimo momento galią, kad transporto priemonė važiuotų stabiliai ir negreitėtų.

Greitį riboti galimą nuo 30 km/h iki 105 km/h.

PASTABA: Išjungus keturratį arba šią funkciją, kitą kartą ją reikia nustatyti iš naujo.

PASTABA: Greičio ribojimo funkcija yra tik pagalbinė funkcija. Ji neužtikrina, kad transporto priemonė jokiu būdu neviršys nustatyto greičio. Važiuodami visada išlikite atidūs. Stebėkite faktines kelio sąlygas, laikykitės kelių eismo taisyklių ir ir imkitės atitinkamų saugaus važiavimo priemonių.

Eikite į meniu.

Eikite į nustatymus.

Eikite į greičio ribojimo reguliavimo meniu. Įjunkite

(išjunkite) greičio ribojimo reguliavimo funkciją.

Ribojamas greitis nustatomas valdant vairakotyje esantį jungiklį.

Vairo stiprintuvas

Elektroninė vairo stiprintuvo sistema palengvina vairo sukimą.

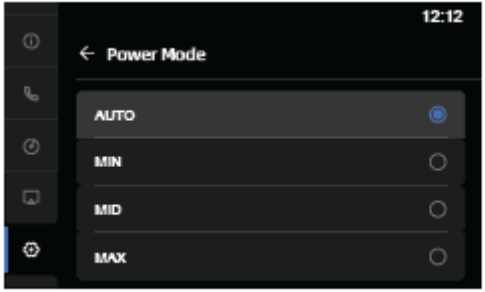

PASTABA. Vairo stiprinimas yra pagalbinė funkcija. Ji nereiškia, kad vairas sukasi be vairuotojo įsikišimo. Pasirinkite vairo stiprinimo funkcijos stiprumą pagal faktines kelio ar reljefo sąlygas.

Eikite į meniu.

Eikite į nustatymus.

Eikite į vairo stiprinimo funkcijos meniu.

Pasirinkite norimą režimą.

PASTABA.

AUTO režimu, „Sport“ numatytasis nustatymas yra „Min“.

NORMAL režimu, „Work“ numatytasis nustatymas yra „Max“. Nustatymus galite reguliuoti pagal savo vairavimo įpročius.

Įrenginių prijungimas

„Bluetooth““ ryšiu susiejus keturratį su šalmu ir išmaniuoju įrenginiu, keturratyje galima naudoti navigaciją, skambučių ir muzikos funkciją.

Susiekite įrangą šia tvarka:

Eikite į meniu.

Eikite į nustatymus.

Atsidarykite įrangos susiejimo meniu.

Įjunkite „Bluetooth“ ryšio meniu.

Telefone turi būti įjungtas „Bluetooth“ ryšys ir telefonas turi būti aptinkamas.

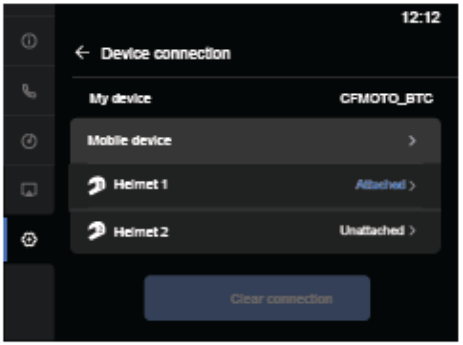

Įrangos atsiejimas:

Naudokite susietą įrangą šia tvarka: Eikite į meniu.

Eikite į nustatymus.

Įjunkite įrangos susiejimo meniu.
Telefone turi būti išjungtas „Bluetooth“ ryšys.

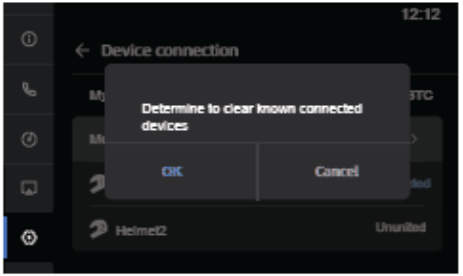

Ryškumo valdymas

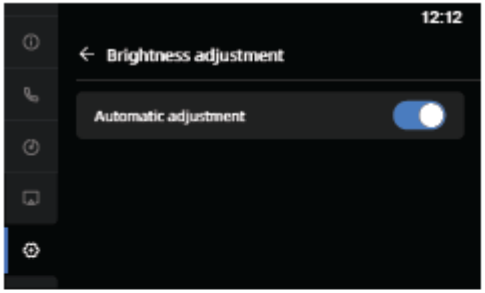

krano ryškumą galima reguliuoti rankiniu būdu. Ekrano ryškumas taip pat gali reguliuotis pats, prisitaikydamas prie aplinkos apšvietimo.

Eikite į meniu.

Eikite į nustatymus.

Pasirinkite ryškumo valdymą.

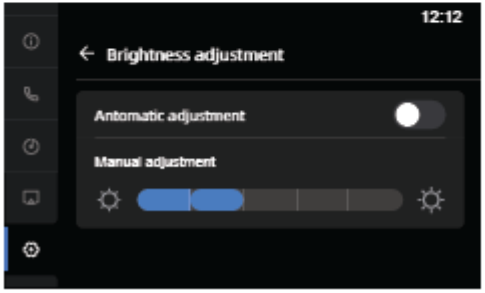

Įjungus automatinį ryškumo reguliavimą, ryškumas prisitaiko pagal aplinkos apšvietimą.

Išjungus automatinį ryškumo prisitaikymą, ryškumą reikia reguliuoti rankiniu būdu.

Rodinio stilius

Pasirinkite norimą stilių.

Eikite į meniu.
Eikite į nustatymus.
Eikite į stiliaus meniu.
Pasirinkite norimą stilių.

Laiko nustatymas

Nustatykite pagrindinėje sąsajoje rodomą laiką.

Eikite į meniu.

Eikite į nustatymus.

Eikite į laiko nustatymo meniu.

Pasirinkite norimą laiko formatą (12 / 24 val.).

Reguliuokite valandas ir minutes.

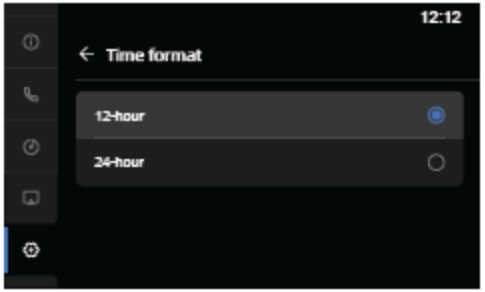

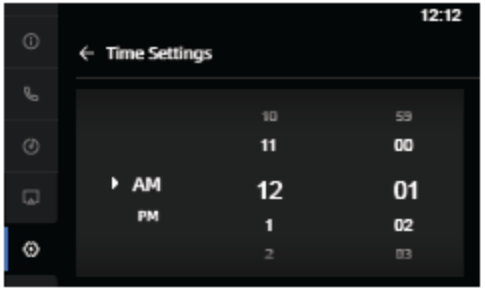

Vienetai

Pasirinkite norimus greičio, laiko ir temperatūros matavimo vienetus.

Eikite į meniu.

Eikite į nustatymus.

Pasirinkite norimus vienetus.

Greitis:	(km/h / mph)
Laikas:	(24 val. / 12 val.)
Temperatūra:	(°C/ °F)

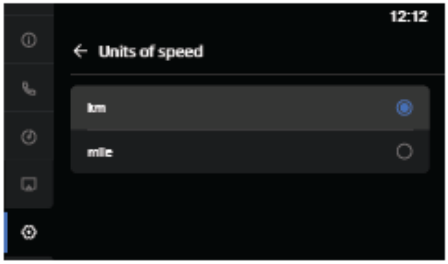

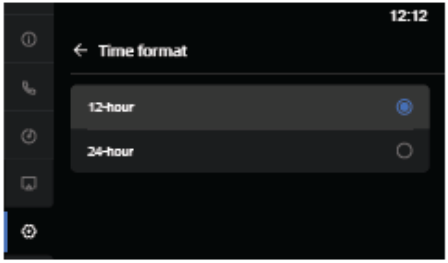

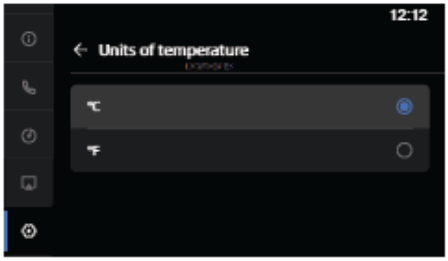

Kalba

Pasirinkite norimą ekrano sistemos kalbą.

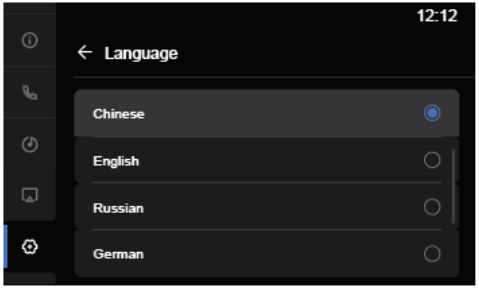

Eikite į meniu.

Eikite į nustatymus.

Eikite į kalbos nustatymus.

Pasirinkite norimą kalbą.

Atkurti numatytuosius

Galite atkurti visus numatytuosius nustatymus.

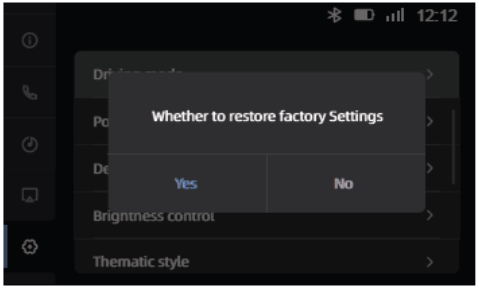

PASTABA:

Ši funkcija neatstato ridos (ODO) ir panašių duomenų.
Eikite į meniu.

Eikite į nustatymus.

Eikite į numatytųjų nustatymų atkūrimo meniu.

Atkurkite numatytuosius nustatymus.

Daugiafunkcis ekranas (susiejus su programėle)

(ne visose rinkose)

Centrinis monitorius

PASTABA
Dėl centrinio monitoriaus funkcijos reguliavimo ir versijos naujinių bei dėl atnaujintų konfigūracijų, tam tikra monitoriaus informacija gali skirtis. Skaitydami šį skyrių visada turėkite omeny, kad jūsų transporto priemonės konfigūracija gali skirtis.

Centrinis monitorius įrengtas priešais skydelį ir jo rodinys dalijamas į šias sritis:

1: Monitoriaus indikatoriai

2: Informacijos rodinys

Įsijungimas ir savidiagnostika

Įsijungimas
Monitorius įsijungia įjungus keturratį.

Savidiagnostika
Monitoriuje pasirodo įsijungimo animacija. Savidiagnostikos pildymo dega atitinkamas indikatorius. Sukama rankenėlė neveikia, kol nesibaigia savidiagnostikos režimas.

YPATYBĖS BEI VALDYMAS

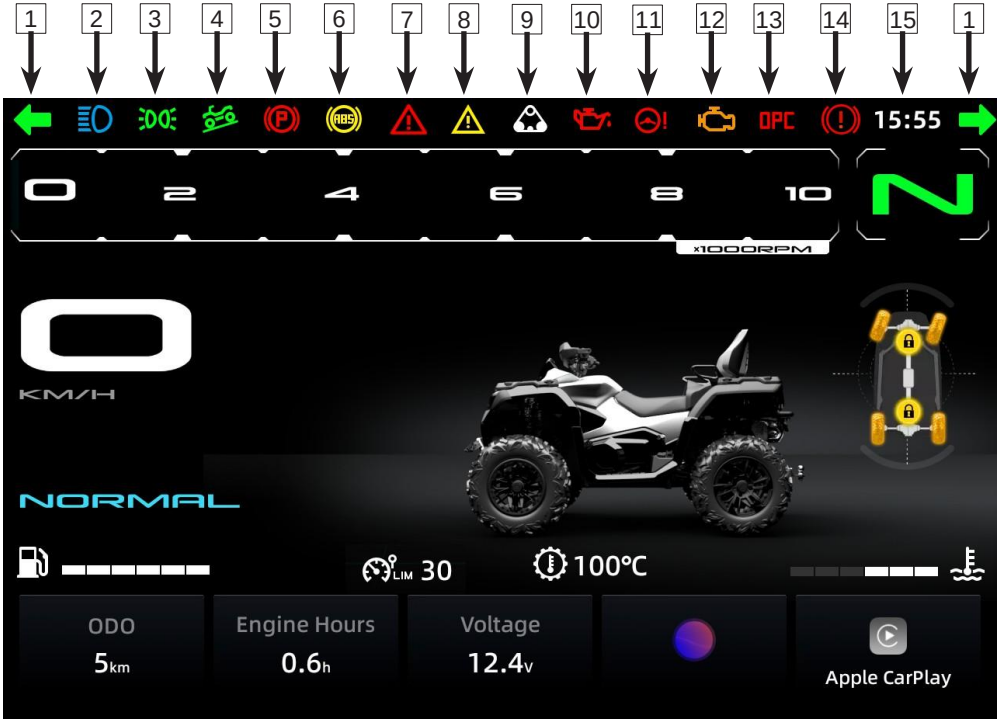

YPATYBĖS BEI VALDYMAS

1	Posūkio signalas	6	ABS lemputė	11	EPS gedimo lemputė
2	Tolimųjų šviesų lemputė	7	Greičio lemputė	12	EFI lemputė
3	Gabaritinių žibintų lemputė	8	Bendroji gedimo lemputė	13	OPC lemputė
4	DAC lemputė	9	Važiavimo užmautais vikšrais indikatorius	14	Stabdžių gedimo lemputė
5	Stovėjimo stabdžio lemputė	10	Alyvos slėgio lemputė	15	Laikrodis

PASTABA. Posūkio signalas įrengtas ne visose valstybėse.

YPATYBĖS BEI VALDYMAS

Posūkio signalai – 1 (yra ne visose rinkose arba valstybėse)
Lemputė šviečia kai rodomas dešinio posūkio signalas. Lemputė šviečia kai rodomas kairio posūkio signalas.

Tolimųjų šviesų lemputė – 2
Lemputė šviečia kai įjungtos tolimosios šviesos.

Gabaritinių žibintų lemputė – 3
Lemputė šviečia kai įjungti gabaritiniai žibintai.

Nuokalnės stabdymo sistemos (DAC) lemputė – 4
DAC funkcija įsijungia nuspaudus DAC mygtuką. Užsidega atitinkama lemputė. Vairuotojui leidžiantis nuokalne ir sulėtinus greitį iki konkrečios ribos, aktyvuojasi DAC funkcija ir palaiko saugų greitį.

Stovėjimo stabdžio lemputė – 5

Ši lemputė dega kai įjungtas stovėjimo stabdys.

ABS lemputė – 6 (jei yra)
Ši lemputė dega aptikus ABS gedimą. Kreipkitės į įgaliotąjį „CFMOTO“ pardavėją dėl remonto.

Greičio ribojimo nepaisymo funkcijos lemputė – 7

Važiuojant režimu 4WD-LOCK, įprastai ribojamas greitis. Jei važiuojant prireikia daugiau galios: Atleiskite akceleratorių ir paspauskite greičio ribojimo nepaisymo funkcijos mygtuką. Turi užsidegti atitinkama lemputė. Paspauskite mygtuką ir akceleruokite.
Atleidus mygtuką, vėl įsijungia greičio ribojimo funkcija.

PASTABA
Greičio ribojimų nepaisymo mygtukas veikia važiuojant 2WD ir 4WD režimais.

⚠ ĮSPĖJIMAS
Nespauskite šio mygtuko kai įjungta greičio ribojimo funkciją ir įjungtas akceleratorius. Nuspaudus šį mygtuką išsyk ir akceleruojant, keturratis gali staigiai pagreitėti ir jį tampa sunkiau suvaldyti, padidėja rizika sunkiai susižeisti ar net žūti. Prieš nuspausdami ribojimo nepaisymo mygtuką, visada atleiskite akceleratorių.

Bendroji gedimo lemputė – 8

Ši lemputė užsidega aptikus BCM sistemos gedimą.

Važiavimo užmautais vikšrais indikatorius – 9

Ši lemputė dega kai ant ratų užmauti užmaunami vikšrai.

PASTABA. Kai reikia pakeisti užmaunamą vikšrą, kreipkitės į įgaliotąjį „GOES“ pardavėją dėl skydelio rodinio sutvarkymo.

Alyvos slėgio lemputė – 10

Alyvos slėgio lemputė dega esant žemam alyvos slėgiui. Užsidegus šiai lemputei, sustokite saugioje vietoje ir susisiekite su pardavėju.

EPS gedimo lemputė – 11

Ši lemputė trumpam užsidega kaskart įjungus keturratį. Jeigu lemputė neužgęsta, EPS neveikia. Nebevažiuokite ir pristatykite transporto priemonę pardavėjui gedimui sutvarkyti. Jeigu važiuosite toliau, posūkio manevrai taps sunkesni ir padidės rizika nepataisomai sugadinti EPS sistemą.

EFI gedimo lemputė – 12

Ši lemputė dega jeigu ECU aptinka degalų įpurškimo mechanizmo (EFI) gedimą.

OPC lemputė – 13 (jei yra)

Vairuotojui nulipus nuo keturračio neįjungus stovėjimo stabdžio, dega ši lemputė dega ir skamba įspėjamasis signalas.

Užvedimo užraktas	ĮJUNGTA (ON)				IŠJUNGTA (OFF)		
APS./MIN	≤ 1 800			> 1 800	/	/	/
Stovėjimo signalas	Stovėjimas	Nestovima		Stovima/nestovima	Nestovima	Nestovima	Stovėjimas
Sėdynės signalas	Ant sėdynės/ne ant sėdynės	Ant sėdynės	Ne ant sėdynės	Ant sėdynės/ne ant sėdynės	Ne ant sėdynės	Ant sėdynės	Ant sėdynės/ne ant sėdynės
OPC	OPC	OPC	OPC	OPC	OPC	OPC	OPC
	OPC tyli	OPC tyli	OPC mirksi ir skleidžia signalą	OPC tyli	mirksi OPC ir skleidžia 5 min. signalą. Tada skydelis išsijungia.	OPC tyli. Skydelis išsijungia po 5 min.	OPC tyli. Skydelis išsijungia po 5 min.

Stabdžių gedimo lemputė – 14

Ši lemputė dega stabdžių skysčio lygis yra žemas. Laiku įpilkite reikiamą kiekį stabdžių skysčio „DOT 4“. Jeigu stabdžių skysčio bakelyje yra mažai stabdžių skysčio, į stabdžių sistemą gali patekti oro, kuris gali smarkiai pakenkti stabdžių sistemai. Tokiu atveju būtina pristatyti transporto priemonę apžiūrai.

Laikrodis – 15

Rodo esamą laiką. Meniu galite pasirinkti 12 arba 24 valandų laiko formatą.

Priekinio skydelio simboliai ir įspėjimai

Priekinio skydelio simboliai ir įspėjimai

16	Bėgių rodinys	21	Variatoriaus temperatūra	26	Degalų lygis
17	Važiavimo režimas	22	Akumuliatoriaus įtampa	27	Režimas
18	Aušinimo skysčio temperatūros įspėjimo lemputė	23	Greičio ribotuvo lemputė	28	Spidometras
19	„Apple CarPlay“	24	Variklio darbo trukmė	29	Variklio apsukos
20	Susiejimas	25	Odometras		

Bėgių rodinys – 16

Rodo palėtintą bėgį (L), pagreitintą bėgį (H), neutralų (N), atbulinį (R) arba stovėjimo (P).

Važiavimo režimas – 17

Rodo dabartinį važiavimo režimą.

Aušinimo skysčio temperatūra – 18

Rodo dabartinę aušinimo skysčio temperatūrą. „C“ reiškia žemą temperatūrą, o „H“ – aukštą. Tiek per aukšta, tiek per žema temperatūra nėra gerai. Jei temperatūra žema – palikite keturratį veikti tuščiąja eiga, kad variklis įšiltų. Jei per aukšta – sustabdykite jį. Aušinimo skysčio temperatūra turi laikytis normos ribose.

YPATYBĖS BEI VALDYMAS

„Apple CarPlay“ – 19

Transporto priemonę ir išmanųjį telefoną galima susieti belaidžiu „CarPlay“ ryšiu.

Susieti įrenginiai – 20

Čia rodoma susietų įrenginių informacija (telefonas, šalmas, „Wi-Fi“)

Variatoriaus temperatūra – 21

Rodo esamą variatoriaus temperatūrą.

Akumuliatoriaus įkrova – 22

Rodo esamą akumuliatoriaus įkrovą.

Greičio ribojimo funkcijos lemputė – 23

Ši lemputė dega kai veikia greičio ribojimo funkcija. Reguliuokite ribojamą greitį atitinkamu jungikliu.

Variklio darbo trukmė – 24

Rodo bendrą variklio darbo trukmę.

Odometras – 25

Rodo bendrą transporto priemonės arba dabartinės kelionės ridą.

Degalų lygis – 26

Kuo lygio rodiklis arčiau raudonos „⛽“, tuo mažiau bake likę degalų.

Kai lieka nedaug degalų, suplanuokite kelionę taip, kad spėtumėte laiku papildyti degalų. Važiuojant su nepakankamu degalų kiekiu galima pažeisti degalų siurblį.

Važiavimo režimas – 27

Rodo pasirinktą važiavimo režimą. Pakeitus režimą, pasikeičia ir monitoriaus stilius.

Spidometras – 28

Rodo važiavimo greitį.
Meniu galima pasirinkti greičio matavimo vienetus: mph arba km/h.

Variklio apsukos – 29
Rodo variklio apsukas.

Monitoriaus meniu

Naudodamiesi meniu galite keisti norimus monitoriaus nustatymus ir pagerinti važiavimo patirtį.

⚠ĮSPĖJIMAS
Siekiant užtikrinti saugumą, monitoriumi galima naudotis tik visiškai sustojus ir tik saugioje vietoje.

Monitoriaus meniu atsidaro panaudojus kairiojo vairakočio meniu jungiklį.

Paspauskite „More“ (daugiau) dešiniajame apatiniame skydelio kampe arba dešinėje rodomą susijusią informaciją, kad patektumėte į pagrindinės informacijos skiltį. Pagrindinės informacijos puslapyje galite peržiūrėti pagrindinę transporto priemonės informaciją, važiavimo informaciją ir gedimų informaciją.

Pagrindinė informacija

Pagrindinės informacijos skiltyje galite peržiūrėti įkrovos lygį, aušinimo skysčio temperatūrą, atstumą iki techninės priežiūros intervalo pabaigos ir kitą informaciją.

Rida

Ridos informacijos skiltyje galite peržiūrėti ridą, ODO, vidutinį greitį ir variklio darbo trukmę.

Eikite į meniu.

Eikite į tr. priemonės informacijos skiltį.

Eikite į ridos informacijos skiltį.

Peržiūrėkite reikiamą kelionių informaciją.

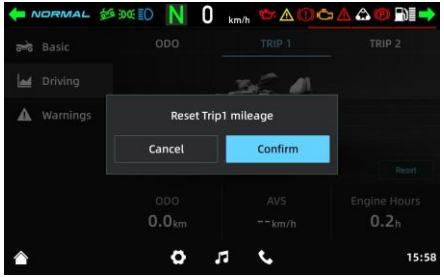

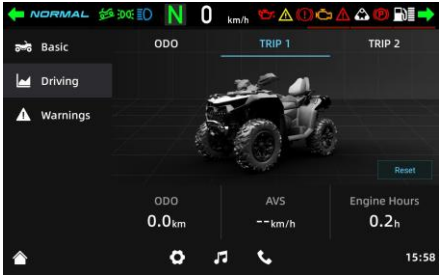

Gedimų informacija

Diagnostikos meniu galite peržiūrėti sistemos aptiktus transporto priemonės gedimus. Sistemai nustačius gedimą, nedelskite ir kreipkitės į įgaliotąjį „CFMOTO“ aptarnavimo centrą dėl gedimų diagnostikos ir remonto.

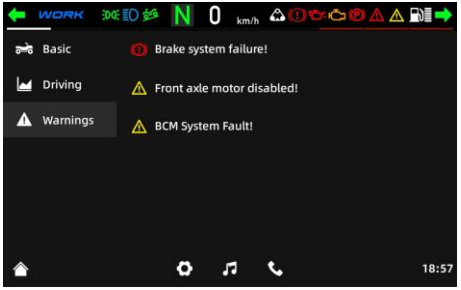

Eikite į meniu.

Eikite į tr. priemonės informacijos skiltį.

Eikite į gedimų informacijos skiltį.

Susipažinkite su rodoma gedimų informacija.

YPATYBĖS BEI VALDYMAS

Monitoriaus meniu atsidaro panaudojus kairiojo vairakočio jungiklį.

Programėlės skiltyje paspauskite . Programėlių skiltyje galite peržiūrėti ir nusistatyti šias parinktis:

1. Nustatymai
2. „Apple CarPlay“
3. „MotoPlay“
4. Muzika
5. Telefonas
6. Sunkio jėgos poveikis

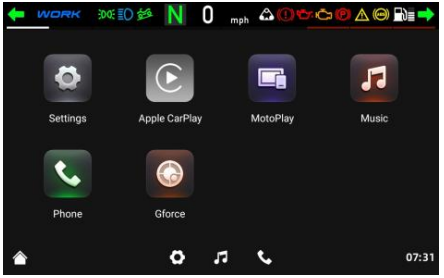

Nustatymai – 1

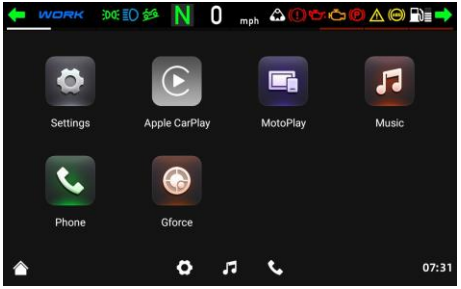

Monitoriaus nustatymų meniu vairuotojai gali reguliuoti šiuos nustatymus:

1.1 Transporto priemonė

1.2 Valdymas

1.3 Susiejimas

1.4 Tūris

1.5 Ekranas

1.6 Sistema

Paspauskite ir atidarykite programėlių meniu. Paspaudę atidarykite nustatymų meniu.

Važiavimo režimas – 1.1

Keturračiu galima važiuoti keliais skirtingais važiavimo režimais, kuriuos galima pasirinkti atsižvelgiant į kelio sąlygas ir vairuotojo patirtį.

Eikite į meniu.

Paspauskite ir atidarykite programėlių meniu. Paspauskite ir eikite į nustatymus.

Pasirinkite transporto priemonės nustatymus . Pasirinkite reikiamą važiavimo režimą.

Valdymas – 1.2

Monitoriaus meniu atsidaro panaudojus kairiojo vairakočio jungiklį.

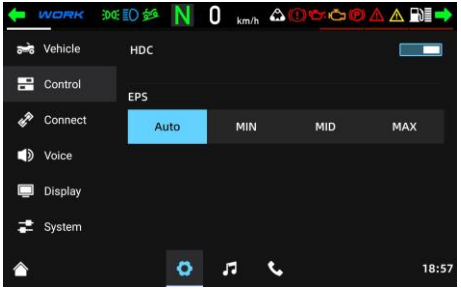

Paspauskite ir atidarykite programėlių meniu.

Paspaudę atidarykite nustatymų meniu.

Valdymo skiltyje vairuotojai gali reguliuoti šiuos nustatymus:

1.2.1 DAC

1.2.2 EPS režimas

Pagalbinės nuokalnės sistemos (DAC) – 1.2.1

Tai yra pažangi pagalbinė sistema, išmaniai stabdanti variklį ir padedanti leidžiantis stačiomis nuokalnėmis. Ši funkcija padeda vairuotojui palaikyti saugų ir pastovų greitį leidžiantis nuokalne.

⚠PASTABA
Važiuodami įjungta DAC išlikite atidūs ir visada reaguokite į faktines važiavimo sąlygas.

EPS režimas – 1.2.2

EPS padeda vairuotojui lengviau sukti vairą.

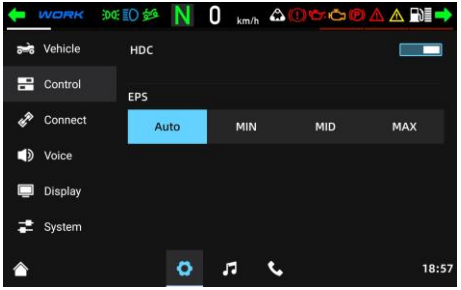

PASTABA
EPS režimas yra tik pagalbinė funkcija. Transporto priemonė negali pasukti vairo autonomiškai. Pasirinkite tinkamą EPS režimą atsižvelgdami į faktines kelio sąlygas.

Monitoriaus meniu atsidaro panaudojus kairiojo vairakočio jungiklį.

Paspauskite ir atidarykite programėlių meniu.

Paspauskite ir atidarykite nustatymų meniu.

Paspauskite ir pasirinkite EPS režimą.

Pasirinkite reikiamą EPS režimą.

Susieti įrenginiai – 1.3

Šalmas – 1.3.1

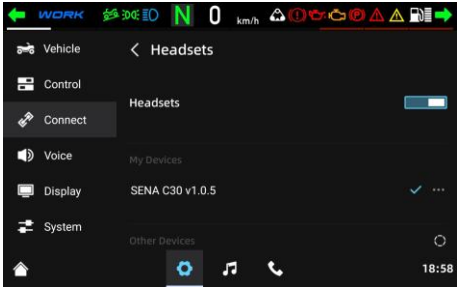

„Bluetooth““ ryšiu susiejus keturratį su šalmu, galima naudoti navigaciją, skambučių ir muzikos funkciją.

Susiekite įrangą šia tvarka:

Iš pradžių įjunkite „Bluetooth“. Paspauskite ir atidarykite programėlių meniu.

Paspauskite ir atidarykite nustatymų meniu.

Paspauskite , paspauskite „Šalmas“ (Helmet Connection) ir paspauskite , kad įjungtumėte jungiklį. Ši funkcija automatiškai įsijungia įjungus maitinimą. Išjungus ją rankiniu būdu, ją reikia įjungti rankiniu būdu. Automatiškai pradedama ieškoti „Bluetooth“ įrenginio.

Pasirinkite norimą „Bluetooth“ įrenginį.

Šalia susieto įrenginio rodomas simbolis „ √ “

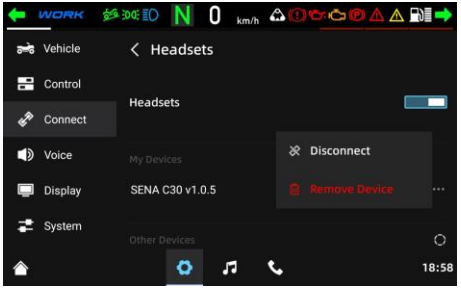

Atsiejimas

Jeigu įrenginys susietas, paspauskite simbolį „√“ ir pasirinkite atsieti įrenginį (Remove Device).

Telefonas – 1.3.2

„Bluetooth““ ryšiu susiejus keturratį su telefonu, jame galima naudoti navigaciją, skambučių ir muzikos funkciją.

Susiekite įrangą šia tvarka:

Iš pradžių įjunkite „Bluetooth“. Paspauskite ir atidarykite programėlių meniu.

Paspauskite ir atidarykite nustatymų meniu.

Paspauskite , paspauskite „Telefono susiejimas“ (Telephone Connection) ir paspauskite , kad įjungtumėte jungiklį. Ši funkcija automatiškai įsijungia įjungus maitinimą. Išjungus ją rankiniu būdu, ją reikia įjungti rankiniu būdu. Automatiškai pradedama ieškoti „Bluetooth“ įrenginio.
Pasirinkite norimą „Bluetooth“ įrenginį.

Monitoriuje ir telefone turi pasirodyti pranešimas apie įrenginių susiejimą. Patvirtinkite, kad norite juos susieti.

Šalia susieto įrenginio rodomas simbolis „ √ “

Atsiejimas

Jeigu įrenginys susietas, paspauskite simbolį „√“ ir pasirinkite atsieti įrenginį (Remove Device).

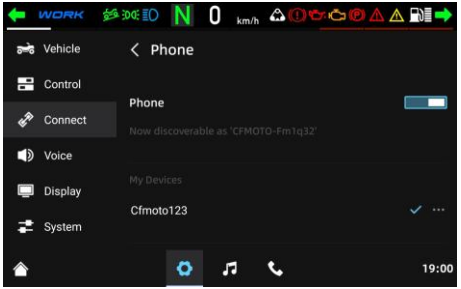

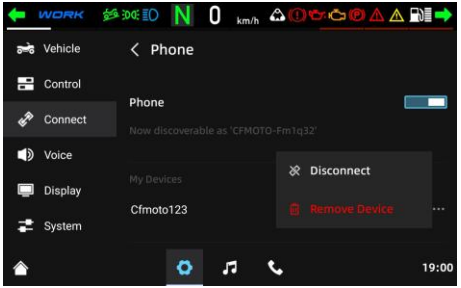

Wi-Fi ryšys – 1.3.3

Transporto priemonę galima prijungti prie „Wi-Fi“ ryšio (sklandžiau diegiami naujiniai).

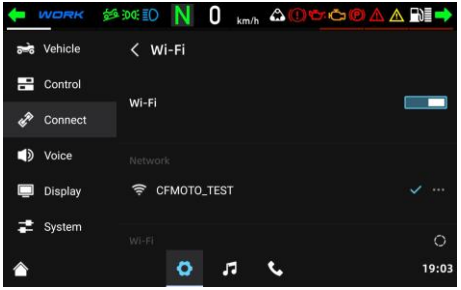

Paspauskite ir atidarykite programėlių meniu.

Paspauskite ir atidarykite nustatymų meniu.

Paspauskite , paspauskite „Wi-Fi“ ir įjunkite funkciją ( ). (Ši funkcija kaskart įsijungia automatiškai įjungus maitinimą. Išjungus ją rankiniu būdu, ją reikia įjungti rankiniu būdu). Automatiškai pradedama ieškoti pasiekiamų tinklų.

Pasirinkite tinklą, prie kurio norite prisijungti.

Šalia susieto įrenginio rodomas simbolis „ √ “

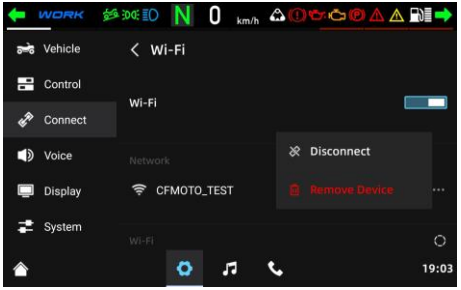

Atsiejimas

Jeigu įrenginys susietas, paspauskite simbolį „√“ ir pasirinkite atsieti įrenginį (Remove Device).

Garsas – 1.4

Garso meniu vairuotojai gali reguliuoti šiuos nustatymus:

Medijos garsumas

Melodijos

garsumas

Navigacijos balso garsumas

Melodijos garsumas

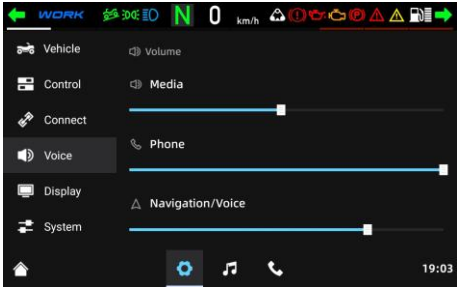

Paspauskite ir atidarykite programėlių meniu.

Paspauskite ir atidarykite nustatymų meniu.

Paspauskite ir pateksite į garso valdymo meniu. Pasirinkite norimą garsumą.

Pasirinkite norimą garsumą.

Braukiant juostą į dešinę, garsumas didėja.

Braukiant juostą į kairę, garsumas mažėja.

Tam tikrais atvejais garsumą galima reguliuoti sukant funkcijų jungiklio rankenėlę (žr. rankenėlės valdymo lentelę).

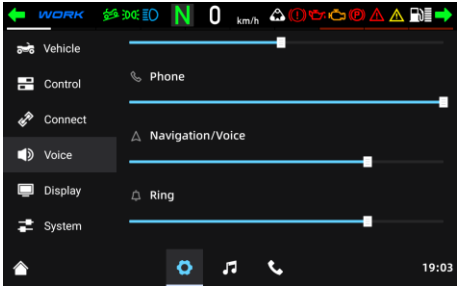

Monitorius – 1.5

Monitoriaus meniu galite reguliuoti šiuos nustatymus: Ryškumas

Šrifto dydis

Skydelio režimas

Meniu išdėstymas

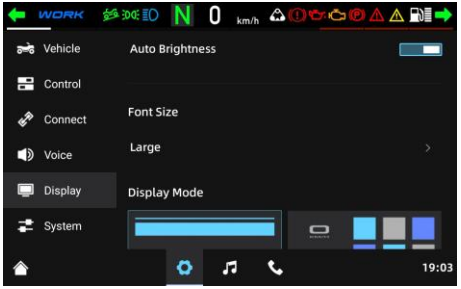

Ryškumo valdymas – 1.5.1

Rankiniu būdu reguliuokite monitoriaus ryškumą arba įjunkite automatinį ryškumo nustatymą (šiuo režimu ryškumas nustatomas pagal šviesai jautrų jutiklį).

Išjungus automatinį ryškumo reguliavimą, ryškumą reikia reguliuoti rankiniu būdu..

Braukiant juostą į dešinę, ryškumas didėja.
Braukiant juostą į kairę, ryškumas mažėja.

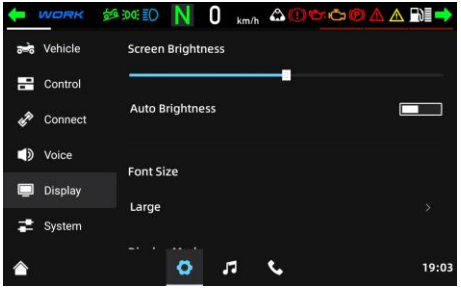

Šrifto dydis – 1.5.2

Pasirinkite norimą šrifto dydį.

Skydelio režimas – 1.5.3

Pasirinkite norimą skydelio išdėstymą (1 arba 2 variantą).

Meniu išdėstymas – 1.5.4

Paspauskite ir atidarykite programėlių meniu.

Paspauskite ir atidarykite nustatymų meniu.

Paspauskite ir atidarykite monitoriaus valdymo meniu.
Pasirinkite norimą išdėstymą: Nustatymuose galimas numatytasis arba paprastas variantas.

Išjunkite numatytąjį išdėstymą, rankiniu būdu nustatykite meniu 1/meniu 2 ir pasirinkite norimą išdėstymą.

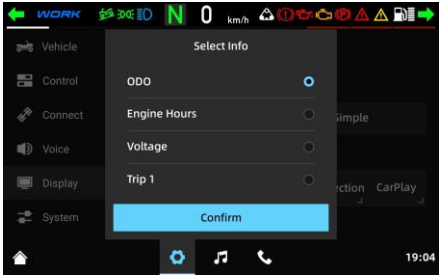

Sistema – 1.6

Sistemos skiltyje galite reguliuoti šiuos nustatymus:

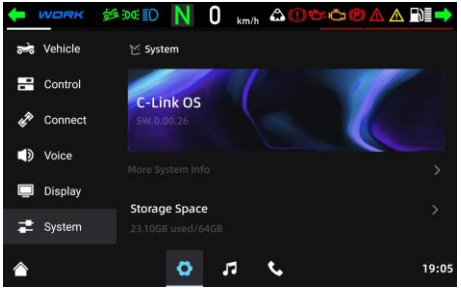

1.6.1 Sistemos informacija
1.6.2 Atminties informacija
1.6.3 Sistemos atnaujinimas
1.6.4 Atkurti numatytuosius
1.6.5 Laikas
1.6.6 Kalba
1.6.7 Vienetai

Paspauskite ir atidarykite programėlių meniu.

Paspauskite ir atidarykite nustatymų meniu.

Paspauskite ir atidarykite sistemos valdymo meniu.

1.6.1 Sistemos informacija

Bendrosios sistemos informacijos meniu:

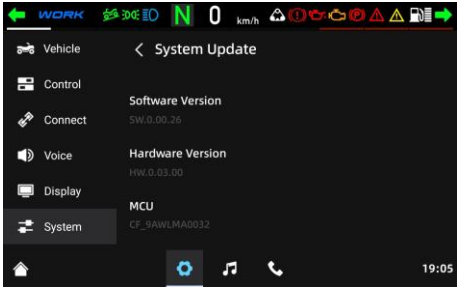

Paspauskite ir atidarykite programėlių meniu.

Paspauskite ir atidarykite nustatymų meniu.

Paspauskite ir atidarykite sistemos valdymo meniu.

Spauskite „More“ (Daugiau) ir atidarykite informacijos skiltį.

Galite peržiūrėti šią informaciją:

Programinės įrangos versija

Aparatinės įrangos versija

MCU versija

1.6.2 Atmintis

Paspauskite ir atidarykite programėlių meniu.

Paspauskite ir atidarykite nustatymų meniu.

Paspauskite ir atidarykite sistemos valdymo meniu.

Paspaudę „Storage Info“ (atmintis) galite peržiūrėti panaudotą atmintį.

1.6.3 Sistemos atnaujinimas

Sistemos atnaujinimas naudojamas atnaujinti operacinę sistemą iki naujausios versijos, kuri pasižymi geriausiomis eksploatacinėmis ir saugumo savybėmis.

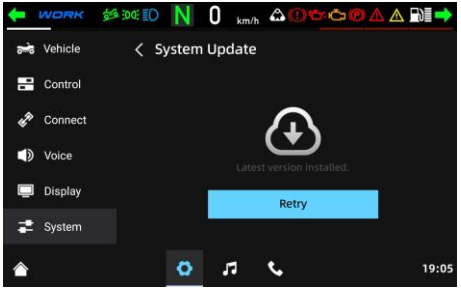

Paspauskite ir atidarykite programėlių meniu.

Paspauskite ir atidarykite nustatymų meniu.

Paspauskite ir atidarykite sistemos valdymo meniu.

Atidarykite sistemos atnaujinimų sąrašą ir atnaujinkite sistemą.

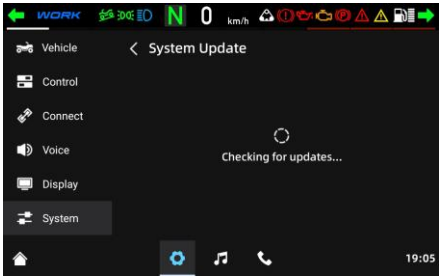

1.6.4 Atkurti numatytuosius

Paspauskite ir atidarykite programėlių meniu.

Paspauskite ir atidarykite nustatymų meniu.

Paspauskite ir atidarykite sistemos valdymo meniu.

Paspauskite „Reset All“ (Atkurti visus) mygtuką, kad būtų atkurti numatytieji nustatymai.

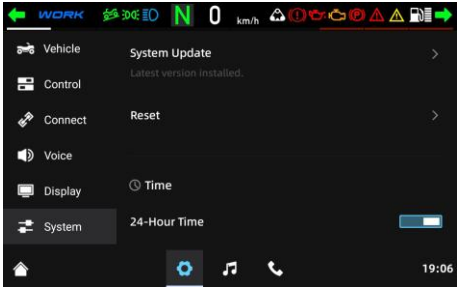

PASTABA
Si funkcija neatstato ridos (ODO) ir panašių duomenų.

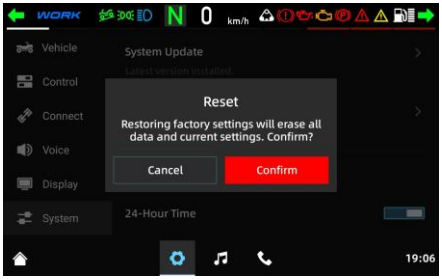

1.6.5 Laikas

Nustatykite pagrindinėje sąsajoje rodomą laiką.

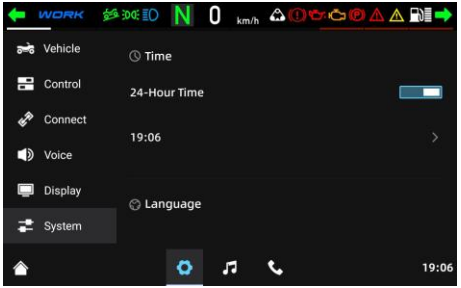

Paspauskite ir atidarykite programėlių meniu.

Paspauskite ir atidarykite nustatymų meniu.

Paspauskite ir atidarykite sistemos valdymo meniu.

Pasirinkite laiko formatą (12 val. / 24 val.)

Reguliuokite laiką arba formatą.

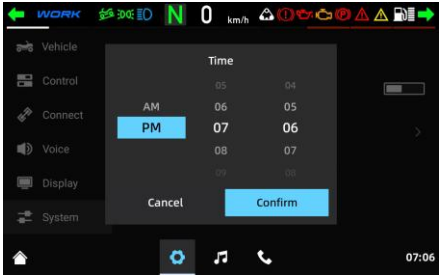

1.6.6 Kalba

Pasirinkite norimą monitoriaus kalbą.

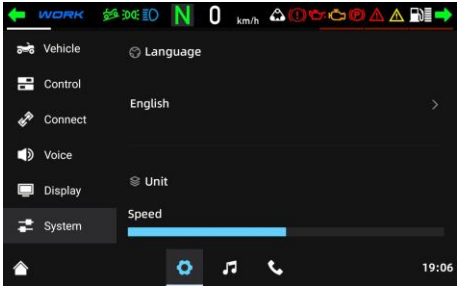

Paspauskite ir atidarykite programėlių meniu.

Paspauskite ir atidarykite nustatymų meniu.

Paspauskite ir atidarykite sistemos valdymo meniu.

Atidarykite kalbų sąrašą.

Pasirinkite norimą kalbą.

1.6.7 Vienetai

Pasirinkite norimus ridos ir temperatūros matavimo vienetus.

Paspauskite ir atidarykite programėlių meniu.

Paspauskite ir atidarykite nustatymų meniu.

Paspauskite ir atidarykite sistemos valdymo meniu.

Atidarykite vienetų pasirinkimo skiltį.

Pasirinkite norimus vienetus.

Greitis: (km/h / mph)

Temperatūra: (°C / °F)

„Apple CarPlay“ susiejimas – 2

Transporto priemonę ir telefoną galima susieti belaidžiu būdu.

Susiekite įrenginį tokia tvarka:

Telefone turi būti įjungtas „Bluetooth“ ryšys.

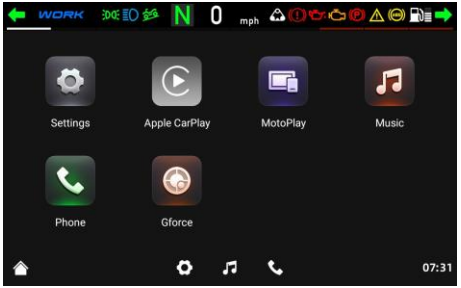

Paspauskite ir atidarykite programėlių meniu.

Paspauskite ir atidarykite nustatymų meniu.

Paspauskite , paspauskite telefono susiejimą (Telephone Connection) ir įjunkite funkciją ( ). (Ši funkcija kaskart įsijungia automatiškai įjungus maitinimą. Išjungus ją rankiniu būdu, ją reikia įjungti rankiniu būdu). Automatiškai pradedama ieškoti „Bluetooth“ įrenginio.

Pasirinkite norimą „Bluetooth“ įrenginį.

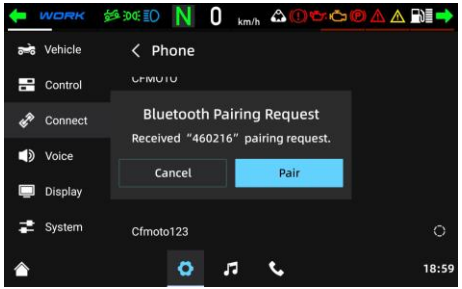

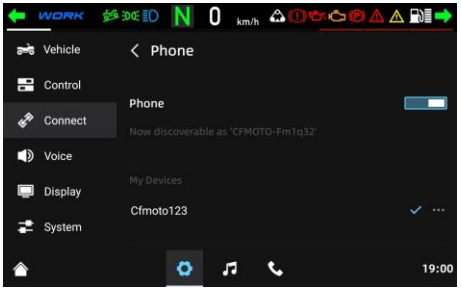

Monitoriuje ir telefone turi pasirodyti pranešimas apie įrenginių susiejimą.

Patvirtinkite, kad norite juos susieti.

YPATYBĖS BEI VALDYMAS

Susiejus įrenginį, monitoriuje pasirodo rodinys „Enable Bluetooth“ ir „Enable Apple Carplay“. Paspauskite antrąją parinktį.

Atidarykite „Apple Carplay“ sąsają. Jei susiejimas pavyko, piktograma turi būti žalia.

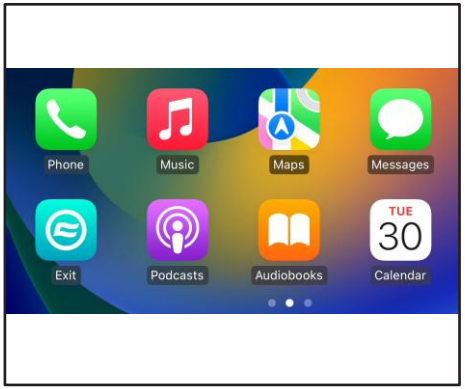

Atsiejimas

Susiję įrenginį, paspauskite piktogramą „Exit“ (išeiti) ir grįžkite į nustatymų meniu.

„MotoPlay“ – 3

Susieję telefoną, monitoriuje galite naudotis navigacija.

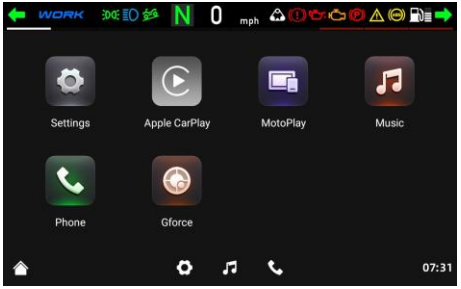

Ką daryti telefone:

Atsidarę programėlę „CFMOTO RIDE“ paspauskite „MotoPlay“, kad pradėtumėte automatinį susiejimą, arba žemėlapyje nuskaitykite QR kodą.

Ką daryti monitoriuje:

Paspauskite ir atidarykite programėlių meniu.

Paspauskite ir atidarykite „MotoPlay“ meniu.

Įjunkite ekrano dalinimosi ir navigacijos funkcijas.

„Bluetooth“ muzika – 4

Muzikos skiltyje galite leisti muziką iš „Bluetooth“ ryšiu susieto telefono, o jungikliu perjungti dainas ir atlikti kitas funkcijas.

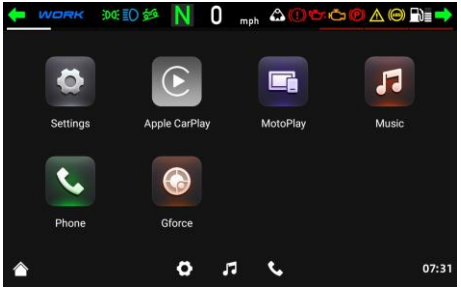

PASTABA. Pirmiausia įsitikinkite, kad jūsų telefonas yra susietas su keturračiu per „Bluetooth“.

Įjunkite savo telefono muzikos programėlę.

Paspauskite ir atidarykite programėlių meniu.

Paspauskite , atidarykite „Bluetooth“ muzikos programėlę ir leiskite muziką.

: Paspaudę šią piktogramą arba sukdami perjungiklį įjungsite kitą dainą.

: Paspaudę šią piktogramą arba sukdami perjungiklį įjungsite kitą dainą.

/ : Paspaudę šią piktogramą arba sukdami rankenėlę paleisite / sustabdysite muziką.

„Bluetooth“ telefonas – 5

Telefono meniu galite peržiūrėti adresatus, naujausius skambučius ir suvesti numerį.

PASTABA. Pirmiausia įsitikinkite, kad telefonas, šalmas ir transporto priemonė yra tinkamai susieti „Bluetooth“ ryšiu.

Paspauskite ir atidarykite programėlių meniu.

Paspauskite ir atidarykite telefono „Bluetooth“ meniu.

Telefono meniu galite peržiūrėti kontaktus ir skambučių žurnalą.

⚠PAVOJUS
Nenaudokite telefono funkcijų važiuodami. Kelyje net ir „Bluetooth“ ar kita laisvų rankų įranga gali mažinti dėmesingumą. Atsiliepkite į skambučius jau tik visiškai sustoję.

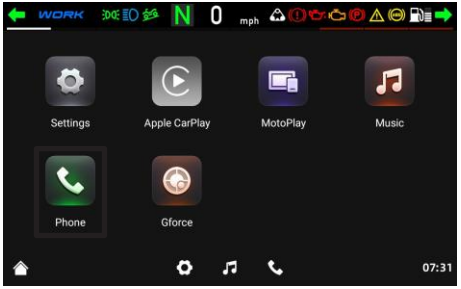

Sunkio jėgos poveikis – 6

Čia galite peržiūrėti sunkio jėgos veikiamos transporto priemonės posvyrį ir keisti rodymo stilių.

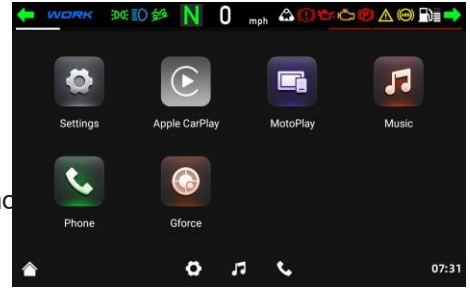

Paspauskite ir atidarykite programėlių meniu.

Paspauskite ir atidarykite sunkio jėgos poveikio meniu.

Paspauskite ant altitudės parinkties, kad matytumėte dabartinę automo

Nustatymų juosta

Įjunkite / išjunkite pagalbines funkcijas.

Įjungus šią funkciją, perbraukę pirštu žemyn galite atsidaryti susijusius nustatymus.

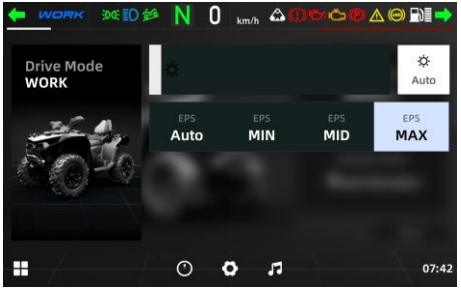

Keturračio valdymas

Prasivažinėjimas

Naują keturratį itin svarbu pravažinėti. Tvarkingai ir rūpestingai prižiūrėtas naujas variklis pasižymės geromis savybėmis ir tarnaus ilgiau. Kruopščiai atlikite šiuos veiksmus.

1. Pasirinkite atvirą vietą ir susipažinkite kaip veikia ir valdosi keturratis.
2. Pastatykite keturratį ant tvirto ir lygaus pagrindo.
3. Pripilkite baką degalų.
4. Pažiūrėkite variklio alyvos lygį. Pripilkite rekomenduojamos naudoti alyvos iki reikiamo lygio – tarp mažiausios ir didžiausios lygio matuoklio padalų.
5. Užimkite vairuotojo padėtį ir užveskite variklį. Palikite variklį šiek tiek paveikti tuščiąja eiga ir tik tada važiuokite.
6. Nuspauskite kojinį stabdį, pasirinkite norimą bėgį ir atleiskite šį stabdį.
7. Nuspauskite akceleratorių. Pradžiai važiuokite nedideliu greičiu. Pirmas 10 valandų arba 160 km važiavimo (kuris sukanka greičiau) nespauskite akceleratoriaus daugiau nei ½ pajėgumų. Dar kitas 10 valandų arba 160 km važiavimo (kuris sukanka greičiau) nespauskite akceleratoriaus daugiau nei ¾ pajėgumų. Nelaikykite pastovios tuščiosios eigos ir ilgai nevažiuokite visiškai nuspaustu akceleratoriumi.
8. Prasivažinėjimo laikotarpiu nevilkite ar nevežkite jokių krovinių.
9. Baigiantis prasivažinėjimo laikotarpiui, pakeiskite variklio alyvą (po 20 val. arba 320 km).

KETURRAČIO VALDYMAS

⚠ATSARGIAI

Kad nesugadintumėte variklio prasivažinėjimo laikotarpiu:

- Nekraukite ir nevilkite krovinių.
- Nevažiuokite maksimaliai nuspaudę akceleratoriaus. Prasivažinėjimo laikotarpiu važiuojant maksimaliai nuspaudus akceleratorių galima pažeisti variklio dalis ir sutrumpinti jo tarnavimo laiką.
- Pirmąsias 10 valandų arba 160 km važiavimo nespauskite daugiau nei 1/2 akceleratoriaus.
- Kitas 10 valandų arba 160 km važiavimo nespauskite daugiau nei 3/4 akceleratoriaus.

Rekomenduojama alyvos klampa

Naudokite tik rekomenduojamą naudoti alyvą. Kitokia alyva gali stipriai pažeisti variklį. „CFMOTO“ rekomenduoja dviejų cilindrų keturtakčiams varikliams naudoti 10W-40 alyvą. Dėl šalto arba karšto aplinkos oro leidžiama keisti alyvos klampą iki 5W-40 ar 15W-40. Alyvos klampos ir oro temperatūros santykiai pateikiami lentelėje toliau.

Alyvos klampa								
				15W-40				
				10W-40				
				5W-40				
F°	-22	-4	14	32	50	68	86	104
C°	-30	-20	-10	0	10	20	30	40

KETURRAČIO VALDYMAS

Patikra prieš važiuojant

Kaskart prieš važiuojant geriausia apžiūrėti keturratį vadovaujantis kasdien prieš važiavimą atliekamų techninės priežiūros procedūrų planu.

⚠ ĮSPĖJIMAS
Išvažiuojant neatlikus reikiamos apžiūros, galima sunkiai apgadinti transporto priemonę, susižeisti ar net žūti. Prieš išvažiuodami visada apžiūrėkite, ar transporto priemonė tinkamai veikia.

Akceleratorius

Prieš užvesdami variklį patikrinkite, ar tvarkingai minasi akceleratoriaus pedalas. Įsitikinkite, kad atleistas akceleratoriaus pedalas grįžta į pradinę padėtį ir variklis dirba tuščiąja eiga. Reguliuokite greitį įmindami arba atleisdami akceleratoriaus pedalą. Atleidus akceleratorių, transporto priemonė iškart lėtėja, o variklis dirba tuščiąja eiga.

Stabdys

Prieš užvesdami variklį, nuspauskite pedalą, kad suveiktų priekiniai ir galiniai stabdžiai. Pedalas turi mintis tvirtai. Suimkite priekinių stabdžių svirtį. Tvirtai suėmę svirtį turite jausti pasipriešinimą. Jeigu svirtis spaudžiasi tarsi būtų atsilaisvinusi, galimai įvyko stabdžių skysčio nuotėkis arba skysčio lygis yra nepakankamas. Šias problemas reikia sutvarkyti. Dėl diagnostikos ir remonto atlikimo susisiekite su pardavėju.

KETURRAČIO VALDYMAS

Variklio užvedimas

Neįšilusio variklio užvedimas

⚠ĮSPĖJIMAS
Variklio išmetamosiose dujose yra nuodingo anglies kurio įkvėpus galima apalpti ir sunkiai susižaloti ar net žūti. Neveskite variklio uždaroje patalpoje.

⚠ATSARGIAI
Važiuojant automobiliu vos tik jam užsivedus galima pažeisti jo variklį. Palikite variklį šiek tiek įšilti ir tik tada važiuokite. Jeigu automobilis iškart neužsiveda, nemėginkite jo užvesti vis iš naujo. Po kelių nesėkmingų bandymų įjungti degimą, gali perdegti paleidimo variklis

Neįšilusio variklio užvedimas

1. Bėgio svirtis turi būti stovėjimo arba neutralioje padėtyje.
2. Įspauskite kojinį stabdį.
3. Įjunkite variklio stabdymo jungiklį ir pagrindinį jungiklį į „ “ (ON)
4. Įsitikinę, kad akceleratorius nenuspaustas, paspauskite kairiojo vairakočio užvedimo mygtuką.
5. Varikliui užsivedus, palaukite, kol jis įkais ir tik tada važiuokite.

KETURRAČIO VALDYMAS

PASTABA.

Kiekvienas bandymas neturi užtrukti ilgiau negu 10 sekundžių. Jeigu variklis neužsiveda, atleiskite paleidimo jungiklį ir palaukite kelias sekundes iki kito bandymo. Siekiant neeikvoti akumuliatoriaus, kiekvienas bandymas turi būti kuo trumpesnis.

⚠ ATSARGIAI
Važiuojant automobiliu vos tik jam užsivedus galima pažeisti jo variklį. Palikite variklį šiek tiek įšilti ir tik tada važiuokite.

PASTABA.

Jeigu įspaustas stabdys, variklį galima užvedinėti bet kuriuo bėgiu. Visgi, geriausia praktika būtų užvedinėti variklį su įjungtu neutraliu ar stovėjimo bėgiu. Jeigu esant įjungtam neutraliam bėgiui skydelyje nedega jo lemputė, kreipkitės į atstovybę dėl elektronikos patikros arba bėgių sistemos tvarkymo.

⚠ ĮSPĖJIMAS
Važiuojant greičio ribojimo režimu ir per smarkiai akceleruojant, išmetimo sistemoje gali susikaupti degalų, dėl kurių girdisi sproginėjimai ir (arba) pažeidžiamas variklis.

KETURRAČIO VALDYMAS

Bėgių svirties valdymas

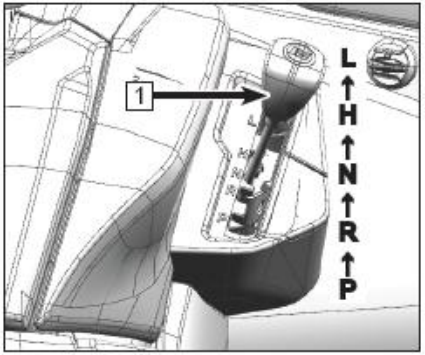

[1] – bėgių svirtis

Bėgių perjungimas:

⚠ATSARGIAI
Kad nepažeistumėte transmisijos, atleiskite akceleratorių, visiškai sustokite, įspauskite kojinį stabdį ir tada perjunkite bėgį.

PASTABA.

Važiuojant į priekį visada rekomenduojama naudoti palėtintą bėgį. Pagreitintas bėgis skirtas tik ilgų nuotolių greitam važiavimui.

Perjungimas iš stovėjimo

1. Akceleratorius turi būti atleistas.
2. Įspauskite kojinį stabdį.
3. Nuveskite svirtį į norimą bėgį.

Perjungimas: Neutralus → Pagreitintas

1. Akceleratorius turi būti atleistas, o automobilis visiškai sustojęs.
2. Įspauskite kojinį stabdį.
3. Nuveskite bėgių svirtį į H padėtį.

Perjungimas: Palėtintas -> Palėtintas

1. Akseleratorius turi būti atleistas, o automobilis visiškai sustojęs.
2. Įspauskite kojinį stabdį.
3. Nuveskite bėgių svirtį į L padėtį.

KETURRAČIO VALDYMAS

Perjungimas: Palėtintas -> Pagreitintas

1. Akseleratorius turi būti atleistas, o automobilis visiškai sustojęs.
2. Įspauskite kojinį stabdį.
3. Nuveskite bėgių svirtį į H padėtį.

Perjungimas: į atbulinį bėgį

1. Akceleratorius turi būti atleistas, o transporto priemonė visiškai sustojusi.
2. Įspauskite kojinį stabdį.
3. Nuveskite svirtį į atbulinį bėgį (R).
4. Apsižiūrėkite, ar už jūsų nugaros nėra žmonių ar kitų kliūčių ir tik tada atleiskite stabdžių pedalą.
5. Palaipsniui spauskite akceleratorių ir žiūrėdami sau už nugaros važiuokite atbulomis.

⚠ ĮSPĖJIMAS
Perjungdami bėgį į atbulinį, įsitikinkite, kad už jūsų nieko nėra ir važiuoti atbulomis saugu. Kai važiuoti saugu, pradėkite važiuoti nedideliu greičiu.

Perjungimas į stovėjimo bėgį

1. Akceleratorius turi būti atleistas, o transporto priemonė visiškai sustojusi.
2. Įspauskite kojinį stabdį.
3. Nuveskite svirtį į stovėjimo bėgį (P).

KETURRAČIO VALDYMAS

PASTABA.

Jeigu kojinis stabdys neįspaustas, įjungti atbulinio bėgio negalima.

Bėgių lemputės turi rodyti įjungtą bėgį. Jeigu skydelio lemputė nedega, kreipkitės į atstovybę dėl elektronikos patikros arba bėgių sistemos tvarkymo.

Dėl variklio sinchronizacijos mechanizmo, lemputė gali užsidegti tik pajudėjus iš vietos.

Nejunkite pagreitinto bėgio vilkimui arba ilgam važiavimui nedideliu greičiu – taip perkais sankaba ir bus pažeistos automobilio dalys.

Krovinių vežimas ir vilkimas

Ant keturračio įrengtos priekinė ir galinė daiktadėžės bei vilkimo kablys. Vilkdami ir veždami krovinius vadovaukitės šia tvarka:

⚠ ĮSPĖJIMAS
Per didelė apkrova arba vilkimas gali paveikti automobilio sukibimą, dėl ko galima nebesuvaldyti automobilio ir sukelti avariją..

- Vilkite tik palėtintu bėgiu, kad lėčiau dėvėtųsi sankaba ir negestų diržas.
- Vilkdami ar veždami krovinius važiuokite lėčiau.
- Neviršykite nustatytos apkrovos.
- Visi vežami kroviniai turi būti saugiai pritvirtinti. Nepritvirtinti kroviniai gali svyruoti ir apsunkinti automobilio valdymą.
- Važiuodami nelygiu arba kalvotu reljefu, važiuokite lėčiau ir vežkite lengvesnius krovinius.
- Apkrautą automobilį stabdykite itin atsargiai. Venkite važiuoti taip, kad reikėtų atbulomis kilti į įkalnę.
- Priekinės ir galinės dėžių svoris turi būti paskirstytas kuo labiau į priekį ir kuo žemiau. Aukšti kroviniai paaukština automobilio masės centrą ir apsunkina jo valdymą. Jeigu krovinio masės centras yra aukštai, sumažinkite krovinio svorį. Jei vežate necentruotus krovinius, kurių neįmanoma centruoti, pritvirtinkite juos ir važiuokite itin atsargiai.

KETURRAČIO VALDYMAS

- Vežant už dėžių kraštų išsikišančius krovinius: Suprastėja keturračio stabilumas ir manevringumas bei padidėja rizika apvirsti.
- Vežant krovinį tik priekinėje arba tik galinėje dėžėje svoris pasiskirsto netolygiai ir padidėja rizika apvirsti. Paskirstykite svorį tolygiai po priekinę ir galinę dėžes, tačiau neviršykite nustatytosios apkrovos.
- Kraukite krovinius į priekinę dėžę taip, kad jie neužstotų priekinių žibintų.
- Velkamą objektą kabinkite už kablio. Neviršykite rekomenduojamo sukabinimo spynos svorio.
- Vilkti grandinėmis, diržais, lynu ar kitomis medžiagomis nerekomenduojama, nes jie gali įsipainioti į ratus ir apgadinti automobilį ar sužaloti žmones.
- Velkant lygiu paviršiumi, automobilio greitis neturi viršyti 16 km/h greičio. Velkant nelygiu paviršiumi, posūkiuose, įkalne ar nuokalne, keturračio greitis neturi viršyti 8 km/h greičio.

Apkrovos paskirstymas

Keturratis suprojektuotas atlaikyti arba vilkti tik tam tikrą apkrovą. Reikalavimai:

- Perskaitykite apkrovos paskirstymo įspėjamąsias etiketes.
- Neviršykite nurodyto svorio.
- Krovinio svoris turi būti kuo įmanoma žemiau.
- Krovinius reikia krauti kuo labiau į dėžės priekį.
- Važiuodami nelygiu arba kalvotu reljefu, važiuokite lėčiau ir vežkite lengvesnius krovinius.

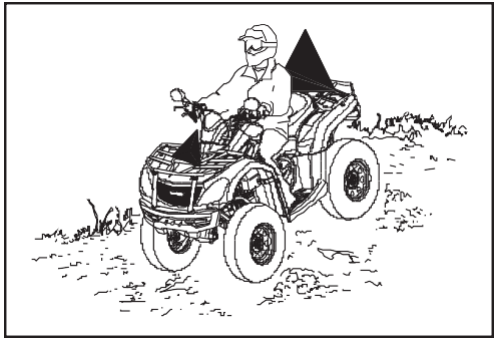

KETURRAČIO VALDYMAS

Saugus vairavimas

Vairuotojo atsakomybė

Jūsų, kaip keturračio vairuotojo, sveikas protas, priimti sprendimai ir vairavimo įgūdžiai yra esminiai veiksniai, kurie apsaugo jus ir kitus nuo sužeidimų bei turtą ir gamtą nuo žalos.

Pramoginis, kolektyvinis ir tolimasis važiavimas

Šio automobilio pranašumas yra tas, kad juo galite išvažiuoti į bekelę, atokiau nuo žmonių. Nevažinėkite kitų tipų visureigėms tr. priemonėms skirtose vietose, nebent jūsų automobiliui ten aiškiai nedraudžiama važiuoti. Taip apima sniegaeigių, jodinėjimo, kalnų dviračių trasas ir kitas važinėti visureigėmis tr. priemonėmis skirtas vietas. Įstokite į savo vietinį keturračių klubą. Klubo nariai jums suteiks kelių žemėlapį, duos patarimų ir papasakos apie vietas, kuriose galima važiuoti.

Važiuodami grupe, palaikykite saugų atstumą nuo priekyje ir už jūsų važiuojančių vairuotojų. Išlikite budrūs ir nedarykite staigių manevrų važiuodami greta kitų keturračių. Laikykitės nustatyto kelio ir važiavimo teritorijų, neskatinkite kitų važiuoti draudžiamose vietose.

Važiavimo aplinka

Važiavimas bekele – tai privilegija. Naudokitės turima privilegija, bet tuo pačiu tausokite gamtą ir gerbkite kitų teisę ja mėgautis. Vaikioti laukinius gyvūnus draudžia įstatymai. Motorine tr. priemone vaikomi laukiniai gyvūnai gali mirti nuo pervargimo. Jokiu būdu sąmoningai neardykite važinėjamo reljefo, nebent jis būtent tam ir pritaikytas. Vadovaukitės taisykle „ką išmetei, tą susirink“. Nešiukšlinkite.

KETURRAČIO VALDYMAS

Praktikuokitės!

Šiame vadove aprašomus vairavimo manevrus reikia atlikti daug kartų, važiuojant nedideliu greičiu, erdvioje vietoje, kurioje nėra kliūčių. Vairuojant neteisinga technika, keturratis gali neatlikti posūkio. Jeigu keturratis neatlieka posūkio, sustokite ir bandykite iš naujo. Jeigu važiavimo paviršius slidus ar purus, važiavimą palengvintų svorio perkėlimas link priekinės ašies perstumiant sėdynę. Pramokus teisingą vairavimo techniką, turėtų pavykti atlikti manevrus važiuojant greičiau ir staigesniuose posūkiuose.

Dėl blogos vairavimo technikos kaip staigaus akceleravimo, per stipraus stabdymo, neteisingų kūno judesių arba per greitų ar per aštrių posūkių keturratis gali apvirsti. Jeigu keturratis pradeda virsti į priešingą posūkiui pusę, palenkite savo kūną į posūkio pusę. Taip pat gali prireikti iš lėto atleisti akceleratorių ir sukti vairą į priešingą posūkiui pusę.

Dėmesio: Nevažiuokite dideliu greičiu, kol nesate susipažinę su šio keturračio veikimu.

PASTABA.

Važiuojant į priekį visada rekomenduojama naudoti palėtintą bėgį. Pagreitintas bėgis skirtas tik ilgų nuotolių greitam važiavimui. Nejunkite pagreitinto bėgio vilkimui arba ilgam važiavimui nedideliu greičiu – taip perkais sankaba ir bus pažeistos automobilio dalys.

KETURRAČIO VALDYMAS

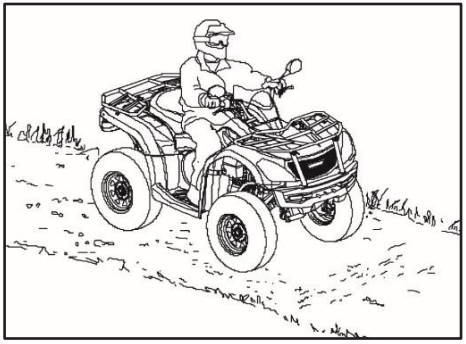

Vairavimo tvarka

1. Sėdėkite išsitiesę, abi kojas tvirtai laikydami ant pakojų ir abiem rankom tvirtai laikydami vairakočius.
2. Užveskite variklį ir palaukite, kol jis įšils. Įspauskite kojinį stabdį ir nuveskite bėgių svirtį į palėtinto bėgio padėtį.
3. Apsižvalgykite aplink ir nuspręskite, kur važiuosite.
4. Atleiskite stabdį.
5. Iš lėto savo dešiniu nykščiu spauskite akceleratorių ir pradėkite važiuoti. Variklio greitis reguliuojamas spaudžiant akceleratorių.
6. Važiuokite nedideliu greičiu. Praktikuokitės manevruoti ant lygaus paviršiaus spausdami akceleratorių ir stabdžius.

KETURRAČIO VALDYMAS

Posūkiai

Sukite vairą posūkio kryptimi pakreipkite savo viršutinę kūno dalį į posūkio pusę, o posūkio pusei priešingą koją laikykite atremtą į pakoją. Tokia kūno padėtis posūkio metu keičia padangų sukibimą ir palengvina posūkį. Tokius pat kūno judesius atlikite ir sukdami atbulomis.

PASTABA.

Iš pradžių bandykite atlikti posūkius važiuodami mažu greičiu ir tik po to bandykite sukti važiuodami greičiau.

⚠ ĮSPĖJIMAS
Sukant aštriu kampu arba pernelyg dideliu greičiu galima apvirsti ir sunkiai susižeisti.
Nedarykite posūkių aštriu kampu.
Nedarykite posūkiu važiuodami

KETURRAČIO VALDYMAS

Keturračio posūkių dinamika

Kad 2WD ar 4WD režimu būtų išgauta didžiausia trauka, abu galiniai ratai sublokuojami ir suka vienodu greičiu. 4WD / F- LOCK režimu, priekiniai ratai sukasi vienodu greičiu. Todėl, jei vidinėje posūkio pusėje esantis ratas negali praslysti ar prarasti šiek tiek sukibimo, keturratis priešinasi posūkiui. Greitiems ir lengviems posūkiams reikia vadovautis šiame vadove aprašoma specialia posūkio technika. Šio posūkio reikia iš pradžių mokytis važiuojant nedideliu greičiu.

Posūkiai

Artėdami prie posūkio sulėtinkite ir sukite vairakočius norima posūkio kryptimi. Sukdami atremkite savo koją (perkelkite kūno svorį) į posūkiui priešingoje pusėje esančią pakopą ir palenkite savo krūtinę į posūkio pusę. Laikydami nuspaustą akceleratorių posūkio metu palaikykite vientisą greitį. Atliekant šį manevrą, vidinėje posūkio pusėje esantis ratas šiek tiek praslys ir keturratis tinkamai išsuks posūkį.

Važiavimas atbulomis

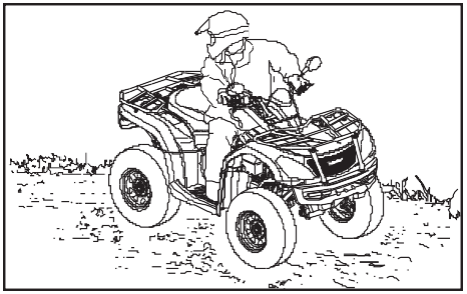

Kaip važiuoti atbulomis:

1. Akceleratorius turi būti atleistas, o keturratis visiškai sustojęs.
2. Įspauskite kojinį stabdį ir nuveskite bėgių svirtį į atbulinę padėtį.
3. Apsižiūrėkite, ar už nugaros nėra kliūčių važiuoti.
4. Kai važiuoti saugu, atleiskite stabdžius, iš lėto akceleratorių ir pradėkite važiuoti. Variklio greitis reguliuojamas spaudžiant akceleratorių.

PASTABA.

Keturratyje įrengtas atbulinės pavaros greičio ribotuvas. Važiuojant šiuo bėgiu išjungti ribojimo negalima. Nevažiuokite maksimaliai nuspaudę akceleratorių. Nuspauskite akceleratorių tik tiek, kiek pakanka norimam greičiui palaikyti.

Važiuodami atbulomis laikykitės šių nurodymų:

- Stenkitės nevažiuoti nuokalne.
- Važiuokite nedideliu greičiu.
- Stabdžius spauskite švelniai.
- Nedarykite aštrių posūkių.
- Staigiai neakceleruokite.

⚠ĮSPĖJIMAS
Nesisaugant važiuojant atbulomis galima sunkiai susižeisti ar net žūti.

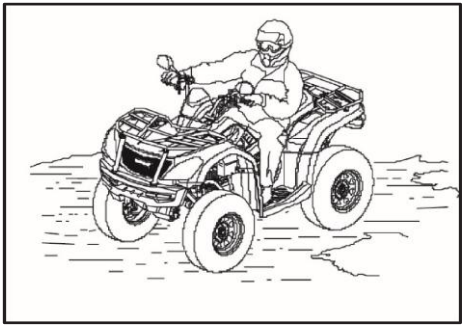

Važiavimas slidžiais paviršiais

Važiuodami slidžiais paviršiais kaip šlapias kelias, purus gruntas, smėlis arba važiavimo lauke šalta, laikykitės šių atsargumo priemonių:

- Įvažiuodami į slidų kelią sulėtinkite.
- Išlikite itin budrūs, visada stebėkite kelią priešaky ir nedarykite staigių, aštrių posūkių, po kurių galima susimėtyti.
- Ištiesinkite keturratį sukdami vairą slydimo kryptimi ir perkeldami savo svorį į priekį.
- 4WD režimas gali padėti geriau suvaldyti keturratį slidžiame kelyje.

⚠ATSARGIAI
4WD režimo įjungimas ratams besisukant gali smarkiai apgadinti transmisiją. Įjunkite 4WD režimą tik kai ratai neprasisuka arba visiškai

⚠ĮSPĖJIMAS
Neatsargiai važiuojant slidžiais paviršiais, padangos gali prarasti sukibimą, keturratis gali tapti nevaldomas, o taip galima sukelti avariją, sunkiai susižeisti ar net žūti. Slysdami niekada nespauskite stabdžių. Nevažiuokite itin slidžiais paviršiais. Sumažinkite greitį ir išlikite budrūs.

KETURRAČIO VALDYMAS

Važiavimas nelygiu reljefu

Važiuodami nelygiu reljefu kaip trasa su stambiais akmenimis ar kitomis kliūtimis, laikykitės šių atsargumo priemonių:

- Įvažiavę į nelygų reljefą sulėtinkite.
- Būkite itin atidūs, stebėkite priešaky esantį kelią. Nedarykite staigių posūkių, kuriuose keturratis taptų nevaldomas.
- Jeigu keturratis verčiasi į vieną pusę, perkelkite savo kūno svorį į priešingą pusę.
- Važiavimas 4WD arba 4WD / F-LOCK režimu gali palengvinti keturračio valdymą.

Važiavimas per kliūtis

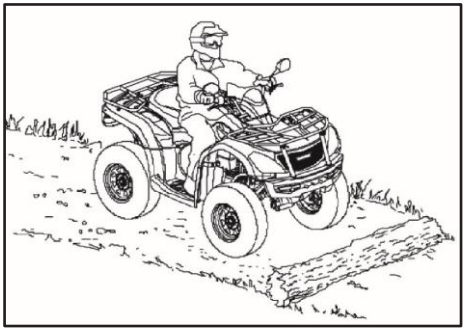

Būkite atidūs! Įpraskite stebėti ir vertinti kelią priešaky. Stebėkite, ar kelyje priešaky neiššoka rąstai, akmenys, žemai nukarusios šakos.

Nemėginkite pervažiuoti kliūčių, aukštesnių už keturračio prošvaisą.

⚠ ĮSPĖJIMAS
Susidūrus su kliūtimis įmanoma stipriai susižaloti ar net žūti. Nepažįstamais keliais važiuokite itin atsargiai.

Važiavimas vandenyje

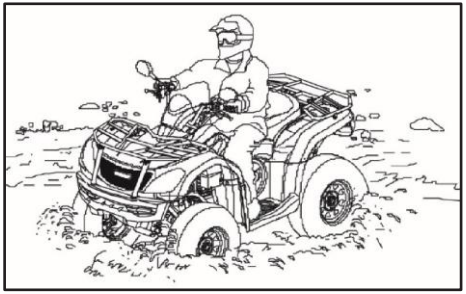

Šis keturratis gali važiuoti vandenyje, jeigu vandens aukštis siekia ne aukščiau pakojų apačios. Važiuodami vandenyje laikykitės šių atsargumo priemonių:

- Prieš įvažiuodami į vandenį, įvertinkite jo gylį ir sraunumą.
- Rinkitės pervažiuoti vandens telkinį ten, kur abu jo krantai yra pamažu didėjančios įkalnės.
- Važiuokite nedideliu greičiu, venkite važiuoti per akmenis ir kliūtis.
- Pervažiavę vandenį nusausinkite stabdžius pamažu spausdami stabdžių svirtį iki kol stabdžiai pradeda veikti tvarkingai.

⚠ ĮSPĖJIMAS

Venkite važiuoti keturračiu per gilų ar sraunų vandenį. Jeigu būtina važiuoti gilesniu negu patariamo didžiausio gylio vandens telkiniu, važiuokite iš lėto, laikykite pusiausvyrą, venkite staigių judesių ir tolygiai bei lėtai judėkite į priekį. Nedarykite staigių posūkių ir sustojimų, palaikykite tolygų akceleravimą.

KETURRAČIO VALDYMAS

PASTABA.

Po važiavimo vandeniu būtina atlikti keturračio aptarnavimą pagal tech. priežiūros planą. Itin kruopščiai reikia apžiūrėti variklio alyvą, priekinės ir galinės pavaros korpusus ir tepimo vietas. Jeigu privalote užvesti vandenyje panardintą keturratį anksčiau negu galite pristatyti jį į atstovybę, šalinkite vandenį iš variklio oro filtro korpuso pagal šio vadovo reikalavimus.

⚠ATSARGIAI
Kruopščiai nepatikrinus iš vandens išnirusio keturračio, galima labai pakenkti jo varikliui. Jeigu į variatoriaus korpusą įsigėrė vanduo, sausinkite variatoriaus sankabą šio vadovo techninės priežiūros plane aprašyta tvarka. Jeigu automobilis įvažiuoja arba sustoja gilesniame už prošvaisą vandenyje, iškart pristatykite jį į atstovybę apžiūrai. Svarbu, kad susisiektumėte su atstovybe dar neužvedę variklio, nes vanduo gali būti prasiskverbęs į variklio oro filtro korpusą ir patį variklį.

KETURRAČIO VALDYMAS

Važiavimas įkalne

Važiuodami įkalne laikykitės šių atsargumo priemonių:

- Įkalne visada važiuokite tiesiai.
- Nevažiuokite statesnėmis kaip 22° arba jūsų įgūdžiams per stačiomis įkalnėmis.
- Laikykite abi kojas atremtas į pakojas.
- Perkelkite savo svorį priekinės ašies link.
- Akceleruokite tolygiai ir palaikykite stabilų greitį.
- Išlikite budrūs ir pasirengę bet kada imtis skubių veiksmų. Toks skubus veiksmas gali būti ir staigus nulipimas nuo keturračio.

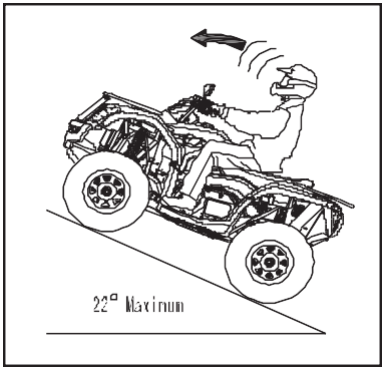

Nebekylant aukštyn:

Išlaikykite savo svorį priekinėje ašyje (link šlaito viršūnės) ir atleiskite akceleratorių.

Spauskite tik priekinį stabdį. Visiškai sustojus, nuspauskite koja valdoma stabdį ir nustatykite bėgių svirtį ties stovėjimo padėtimi (jei tokia įrengta).

KETURRAČIO VALDYMAS

Jeigu keturratis pradeda riedėti žemyn:

Išlaikykite savo svorį priekinėje ašyje (link šlaito viršūnės). Nenaudokite variklio galios. Riedėdami niekada nespauskite kojinio stabdžio.

Spauskite tik priekinį stabdį. Visiškai sustoję, įspauskite kojinį stabdį ir įjunkite stovėjimo bėgį.

Nulipkite į kalvos viršūnei artimesnę pusę. Jeigu paties keturračio priekis žiūri į įkalnę, nulipkite per bet kurią pusę. Apsukite keturratį ir užlipkite ant jo atgal pagal šiame vadove aprašytą tvarką.

⚠ ĮSPĖJIMAS
Kalvotose vietovėse ženkliai sunkiau stabdyti ir suvaldyti keturratį. Važiuojant netinkama važiavimo įkalne technika galima nebesuvaldyti keturračio, apvirsti ir sunkiai susižaloti ar net žūti. Stenkitės nekilti stačiomis įkalnėmis (maks. 22°C). Važiuodami kalvomis būkite itin atsargūs ir laikykitės vadove aprašytos važiavimo tvarkos.

Važiavimas išilgai šlaitu

⚠ ĮSPĖJIMAS
Netinkamai važiuojant ar darant posūkius šlaituose galima nebesuvaldyti keturračio, apvirsti ir sunkiai susižaloti ar net žūti. Jei tik įmanoma, nevažiuokite išilgai stačiu šlaitu. Važiuodami laikykitės šiame vadove aprašytos važiavimo tvarkos.

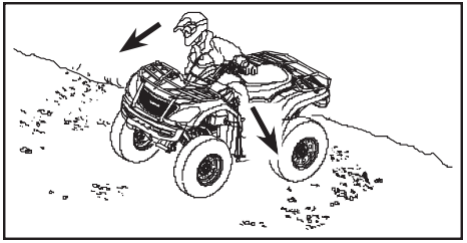

Važiuoti šlaitu išilgai yra pavojinga ir taip važiuoti reikėtų vengti. Jeigu neišvengiamai tenka važiuoti šlaitu išilgai, laikykitės šių atsargumo priemonių:

- Sulėtinkite.
- Pakreipkite savo viršutinės kūno dalies svorį link kalvos viršūnės ir laikykite abi kojas atremtas į pakojas.
- Palaikykite važiavimo kryptį šiek tiek sukdami vairą į kalvos viršūnės pusę.

⚠ ATSARGIAI
Jeigu keturratis pradeda virsti, staigiai pasukite priekinius ratus nuokalnės pusėn arba staigiai nulipkite pro šlaito viršūnei

Važiavimas nuokalne

Važiuodami nuokalne laikykitės šių atsargumo priemonių:

Stačiausia nuokalnė: 22°

- Nevažiuokite statesnėmis kaip 22° arba jūsų įgūdžiams per stačiomis įkalnėmis.
- Sulėtinkite.
- Perkelkite savo svorį link šlaito viršūnės (į keturračio galą)
- Nuokalne važiuokite tiesiai.
- Švelniai nuspauskite stabdžius, kad pristabdytumėte. Susipažinkite, kaip šie stabdymo būdai veikia važiuojant nuokalne.
- 4WD arba 4WD-LOCK režimas gali padėti geriau suvaldyti keturratį.

⚠ĮSPĖJIMAS
Per greitai leidžiantis nuokalne galima nebesuvaldyti keturračio ir taip sunkiai susižeisti ar net žūti. Leisdamiesi nuokalne būtinai sulėtinkite.

KETURRAČIO VALDYMAS

Apsisukimas važiuojant šlaitu

Įstrigus važiuojant į įkalne galima atlikti „K“ formos apsisukimo manevrą.

1. Atleiskite akceleratorių, nuspauskite kojinį ir rankinį stabdį ir laikykite kūno svorį nukreiptą link šlaito viršūnės.
2. Įjunkite palėtintą bėgį. Išjunkite variklį.
3. Su įjungtu rankiniu stabdžiu nulipkite pro dešinę keturračio pusę (jeigu keturratis stovi priekiu į šlaito viršūnę).

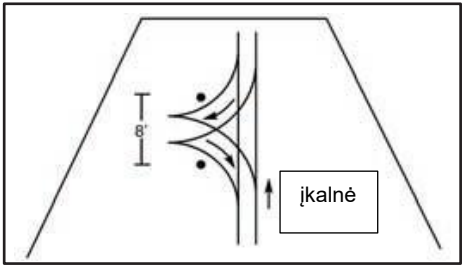

PASTABA. Jeigu keturratis stovi ne priekiu į šlaito viršūnę, nulipkite per šlaito viršūnei artimesnę pusę.

4. Su nuspaustu rankiniu stabdžiu ateikite prie keturračio priekio (link šlaito viršūnės) ir sukite dešinį vairakotį į kairę (priekinis stabdys dabar turi būti jums arčiausias).
5. Iš lėto atleiskite rankinio stabdžio svirtį ir juo kontroliuokite keturračio nusileidimą. Keturratis riedės žemyn ir į jūsų dešinę (žiūrint iš keturračio priekio) iki kol jis žiūri skersai šlaito arba šiek tiek žemyn. Neutralizavus keturračio riedėjimo svorį galima ant jo užlipti.
6. Užlipkite ant keturračio iš šlaito viršūnės pusės, įjunkite stovėjimo bėgį ir laikykite savo kūno svorį šlaito viršūnės pusėje. Laikykite visąlaik nuspaustus rankinį ar kojinį stabdžius.
7. Iš naujo užveskite variklį. Įspauskite kojinį stabdį ir įjunkite palėtintą bėgį.
8. Atleiskite stabdžius ir iš lėto judėkite nuokalne stabdžiais valdydami greitį iki kol pasieksite lygų paviršių.

Stovėjimas įkalnėje

Jei tik įmanoma, nestokite įkalnėje. Jeigu stoti būtina, laikykitės šių atsargumo priemonių:

- Užgesinkite variklį.
- Įjunkite stovėjimo stabdį.
- Užblokuokite galinius ratus į nuokalnę atsuktoje pusėje (žr. pav.).

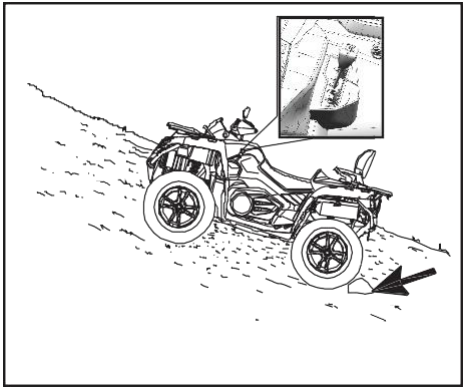

⚠ATSARGIAI
Stovint įkalnėje gali būti sunku įjungti kitą bėgį. Keturračio sūpavimas pirmyn ar atgal įjungiant bėgius apsaugos dalis nuo pažaidos.

Techninė priežiūra

Laikydamiesi šiame vadove pateikiamos planinės techninės priežiūros, užtikrinsite, kad keturratis išliks saugus naudoti ir patikimos techninės būklės. Kaip tikrinti, reguliuoti ir tepti svarbiausias dalis paaiškinama planinės priežiūros plane.

Dalis apžiūrėkite, valykite, tepkite, reguliuokite ir keiskite pagal poreikį. Kada po apžiūros nusprendžiate, kad reikia keisti dalis, naudokite tik originalas, iš prekybos atstovybės gautas dalis.

Ekstremalaus naudojimo apibrėžtis

„CFMOTO“ ekstremalų naudojimą apibrėžia taip:

- Dažnas važiavimas per purvą, vandenį ar smėlį.
- Lenktyniavimas arba lenktyniniam važiavimui būdingos apsukos.
- Ilgai trunkantis važiavimas su didele apkrova arba lėtai.
- Ilgai trunkantis variklio darbas tuščiąja eiga
- Trumpos kelionės, važiavimas itin šaltu oru.
- Komercinė eksploatacija

Ekstremaliai naudojamų keturračių priežiūros intervalus reikia sumažinti 50 procentų. PASTABA.
Planinė techninė priežiūra yra kritinės svarbos. Jeigu nesate susipažinę su saugaus aptarnavimo tvarka, kreipkitės atstovybėje į tai padaryti galintį meistrą.

PASTABA.

Važiuodami itin šaltu oru stebėkite variklio alyvos lygį. Padidėjęs alyvos lygis gali reikšti alyvos nusodintuve arba karteryje besikaupiančius teršalus. Didėjant alyvos kiekiui nedelsdami keiskite alyvą. Stebėkite alyvos lygį ir jeigu jis toliau kyla, nebenaudokite automobilio ir nustatykite problemos priežastį arba kreipkitės į prekybos atstovybę.

Planinės priežiūros tvarkaraštis / simbolių reikšmės

Šių tvarkaraščių priežiūros intervalai nustatyti atsižvelgiant į vidutines važiavimo sąlygas ir vidutinį važiavimo greitį (apie 20 km/h). Neįprastai arba darbinėms reikmėms naudojamus keturračius reikia tikrinti ir techniškai prižiūrėti dažnesniais intervalais.

Toliau pavaizduoti simboliai reiškia specialias naudojimo sąlygas:

► = Reiškia neįprastą naudojimą. Sumažinkite intervalą 50 proc., jeigu keturratis naudojamas neįprastai.

■ = susijusių dalių ir sistemos remontą reikia atlikti prekybos atstovybėje.

● = Išmetimo sistemos dalys. Susijusių dalių ir sistemos remontą reikia atlikti prekybos atstovybėje.

⚠ĮSPĖJIMAS
„■“ simboliu pažymėti darbai reiškia, kad prireikus remonto reikia kreiptis į prekybos atstovybę. Dėl netinkamai atliktų darbų dalys gali sugesti. Važiuojant sugedusiomis dalimis galima sunkiai susižaloti ar net žūti.

SVARBIAUSI PLANINIO SUTEPIMO PUNKTAI:

Apžiūrėkite visas dalis pagal planinės techninės priežiūros intervalus. Priežiūros plane neįrašytas dalis reikia sutepti vadovaujantis bendruoju tepimo intervalu.

- Naudojantis automobiliu ekstremaliomis sąlygomis, pvz., drėgnoje ar dulkinoje aplinkoje, tepalą reikia keisti dažniau.
- Sukimosi ašis tepkite visiems metų laikams tinkančiu tepalu.
- Tepkite kas 800 nuvažiuotų kilometrų, prieš pastatydami keturratį ilgesniam sandėliavimo laikotarpiui, po slėginio plovimo arba buvus panardintai transmisijai.

Dalykas	Tepalas	Metodas
Variklio alyva	SAE 10W-40 SAE 5W-40 / SAE 15W-40	Atsukite, nuvalykite, įstatykite ir ištraukite alyvos lygio matuoklį.
Transmisijos alyva:	SAE75W-90 GL-5	Atsukite, nuvalykite, įstatykite ir ištraukite alyvos lygio matuoklį.
Stabdžių skystis	DOT4	Lygis turi būti tarp viršutinės ir apatinės padalų
Priekinės pavaros korpuso alyva	SAE80W-90 GL-5	Alyvos talpa: 250 ml
Galinės pavaros korpuso alyva	SAE80W-90 GL-5	Alyvos talpa: 400 ml
Pakabos šerdesai ir transmisija	Tepalas visiems metų laikams	Tepalo pistoletu pumpuokite tepalą iki kol jis trykšta iš šerdesų.

Būklės apžiūros prieš važiuojant punktai

Atlikite šiuos patikrinimus ir tik tada važiuokite:

Dalykas		Priežiūros procedūra			
		Valandos	Metai	Rida (km)	Pastabos
■	Vairavimo sistema	-	Prieš važiuojant	-	Apžiūrėkite, išbandykite dalis. Jeigu reikia, sureguliuokite ir (arba) suplanuokite remontą
■	Akceleratoriaus atsakas	-	Prieš važiuojant	-	
	Priekinė pakaba ir tiltai	-	Prieš važiuojant	-	
	Galinė pakaba ir tiltai	-	Prieš važiuojant	-	
	Padangos	-	Prieš važiuojant	-	
	Stabdžių skysčio lygis	-	Prieš važiuojant	-	
	Stabdžių svirties/kojinio stabdžio veikimas	-	Prieš važiuojant	-	
	Stabdžių sistemos veikimas	-	Prieš važiuojant	-	
	Ratai/tvirtinimo dalys	-	Prieš važiuojant	-	
	Variklio alyvos lygis	-	Prieš važiuojant	-	
►	Variklio oro filtro jungtys	-	Prieš važiuojant	-	Apžiūra. Pakeiskite nešvarų filtrą.

► = Reiškia neįprastą naudojimą. Naudojant neįprastai, reikia apžiūrėti dažniau.

■ = susijusių dalių ir sistemos remontą reikia atlikti prekybos atstovybėje.

● = Išmetimo sistemos dalys. Susijusių dalių ar sistemų remontą reikia atlikti prekybos atstovybėje.

Dalykas		Priežiūros procedūra			
		Valandos	Metai	Rida (km)	Pastabos
►	Variklio oro filtro nuosėdų vamzdelis	-	Prieš važiuojant	-	Apžiūrėkite. Jeigu matote nuosėdas, išvalykite įleidimo vamzdelius, oro filtro korpusą ir pakeiskite oro filtrą.
►	Variatoriaus nuosėdų vamzdelis	-	Prieš važiuojant	-	Apžiūrėkite. Jeigu matote nuosėdas, išsausinkite / išvalykite variatorių arba pristatykite aptarnavimui pas pardavėją.
■	Žibintų kryptis / bendra šviesų būklę ir posūkio lemputės (jeigu įrengtos)	-	Prieš važiuojant	-	Apžiūrėkite. Jeigu reikia, reguliuokite arba keiskite žibintus.
►	Radiatorius	-	Prieš važiuojant	-	Apžiūrėkite, ar purvas ir nešvarumai neblokuoja oro srauto. Jeigu reikia, nuvalykite paviršius.

► = Reiškia neįprastą naudojimą. Naudojant neįprastai, reikia apžiūrėti dažniau

■ = susijusių dalių ir sistemos remontą reikia atlikti prekybos atstovybėje.

● = Išmetimo sistemos dalys. Susijusių dalių ar sistemų remontą reikia atlikti prekybos atstovybėje.

Prasivažinėjimo priežiūros punktai

Patikrinkite šiuos punktus pasibaigus prasivažinėjimui.

Dalykas		Prasivažinėjimo priežiūros punktai (Laikykite greičiau sukankančio intervalo)			
		Valandos	Metai	Rida (km)	Pastabos
	Bendras sutepimas	15	-	300	Sutepkite visas tepimo vietas, sukimosi ašis, laidus ir kt.
	Variklio alyva / alyvos filtras / sietelis	15	-	300	Keiskite alyvą ir filtrą. Išvalykite alyvos sietelį.
►	Variklio oro filtras	15	-	300	Apžiūrėkite. Nešvarų pakeiskite. Patys nevalykite.
■	Variklio sklendžių tarpas	15	-	300	Apžiūrėkite ir sureguliuokite pagal poreikį.
	Priekinės ir galinės pavaros korpuso alyva	15	-	300	Patikrinkite lygį. Apieškokite nuotėkio.
	Aušinimo skystis	15	-	300	Patikrinkite lygį. Apieškokite nuotėkio.
►	Stabdžių trinkelės	15	-	300	Apžiūrėkite trinkelių storį.

► = reiškia neįprastą naudojimą. Sumažinkite intervalą 50 proc., jeigu keturratis naudojamas neįprastai.
■ = susijusių dalių ar sistemos remontą reikia atlikti prekybos atstovybėje.
● = išmetimo sistemos dalys. Susijusių dalių ar sistemų remontą reikia atlikti prekybos atstovybėje.

Dalykas		Prasivažinėjimo priežiūros punktai (Laikykite greičiau sukankančio intervalo)			
		Valandos	Metai	Rida (km)	Pastabos
	Akumuliatorius	15	-	300	Apžiūrėkite gnybtus, apvalykite, pagal poreikį išbandykite.
■	Tuščioji eiga	15	-	300	Patikrinkite, kaip dirba apsukos. Jeigu veikia ne pagal specifikacijas ar chaotiškai, kreipkitės į atstovybę.
■	Vairavimas / ratų lygiavimas	15	-	300	Apžiūrėkite vairo sistemą. Kreipkitės į pardavėją, jei reikia lygiuoti ratus.
►	Stabdžio svirtelė / kojinis stabdys	15	-	300	Patikrinkite, kaip veikia. Sureguliuokite, kaip reikia.
	Pavarų korpusai, kardaniniai velenai, šarnyrai.	15	-	300	Apieškokite nuotėkio.
	Variklio žarnos, tarpikliai ir riebokšliai.	15	-	300	Apieškokite nuotėkio.

► = reiškia neįprastą naudojimą. Sumažinkite intervalą 50 proc., jeigu keturratis naudojamas neįprastai.
■ = susijusių dalių ar sistemos remontą reikia atlikti prekybos atstovybėje.
● = išmetimo sistemos dalys. Susijusių dalių ar sistemų remontą reikia atlikti prekybos atstovybėje.

Planinės priežiūros tvarkaraštis

Patikrinkite šiuos punktus pasibaigus prasivažinėjimui.

Dalykas		Planinės priežiūros intervalas (vykdoma pagal greičiau sukankantį intervalą)			
		Valandos	Metai	Rida (km)	Pastabos
►	Stabdžių trinkelės	10	Kas mėnesį	160	Apžiūrėkite trinkelių storį.
	Akumuliatorius	15	--	300	Apžiūrėkite gnybtus. Apvalykite ir, jeigu reikia, išbandykite akumuliatoriaus veikimą.
	Variklio žarnos, tarpikliai ir riebokšliai.	15	-	300	Apieškokite nuotėkio.
►	Oro filtras	50	--	1000	Tikrinkite prieš važiuojant. Apžiūrėkite Naudojant neįprastai, reikia apžiūrėti dažniau. Purviną filtrą reikia pakeisti. Nevalykite jo.
►	Variatoriaus oro padavimo filtras sietelis / filtras	50	-	1000	Išvalykite filtrą arba sietelį, o jei reikia, pakeiskite nauju.
►	Bendras sutepimas	50	3 mėn.	1000	Sutepkite visas tvirtinimo detales, sukimosi ašis, laidus ir kt.

► = reiškia neįprastą naudojimą. Sumažinkite intervalą 50 proc., jeigu keturratis naudojamas neįprastai.
■ = susijusių dalių ar sistemos remontą reikia atlikti prekybos atstovybėje.
● = išmetimo sistemos dalys. Susijusių dalių ar sistemų remontą reikia atlikti prekybos atstovybėje.

Dalykas		Planinės priežiūros intervalas (vykdoma pagal greičiau sukankantį intervalą)			
		Valandos	Metai	Rida (km)	Pastabos
►	Priekinės pavaros korpuso alyva	50	12 mėn.	1000	Patikrinkite lygį. Jeigu nepasiektas valandų ar kilometrų intervalas, keiskite kas metus.
►	Galinės pavaros korpuso alyva	50	12 mėn.	1000	Patikrinkite lygį. Jeigu nepasiektas valandų ar kilometrų intervalas, keiskite kas metus.
►	Variklio alyva / alyvos filtras / sietelis	50	12 mėn.	1000	Pažiūrėkite, ar nepakito spalva. Jei nešvari, pakeiskite ir išvalykite sietelį. Jeigu nepasiektas valandų ar kilometrų intervalas, keiskite kas metus.
	Aušinimo sistema	50	6 mėn.	1000	Tikrinkite aušinimo skysčio stiprumą. Kas metus atlikite slėginį bandymą.

► = reiškia neįprastą naudojimą. Sumažinkite intervalą 50 proc., jeigu keturratis naudojamas neįprastai.
■ = susijusių dalių ar sistemos remontą reikia atlikti prekybos atstovybėje.
● = išmetimo sistemos dalys. Susijusių dalių ar sistemų remontą reikia atlikti prekybos atstovybėje.

Dalykas		Planinės priežiūros intervalas (vykdoma pagal greičiau sukankantį intervalą)			
		Valandos	Metai	Rida (km)	Pastabos
►	Radiatorius	50	6 mėn.	1000	Apžiūrėkite. Apvalykite išorinį paviršių. Naudojant neįprastai, reikia valyti dažniau.
■	Vairo sistema	50	6 mėn.	1000	Apžiūrėkite. Sutepkite.
►	Priekinė pakaba	50	6 mėn.	1000	Sutepkite. Patikrinkite tvirtinimo detales.
►	Galinė	50	6 mėn.	1000	Sutepkite. Patikrinkite tvirtinimo detales.
►	Bėgių perjungimas	50	1 mėn.	1000	Apžiūrėkite, sutepkite, jeigu reikia, pareguliuokite.
► ■	Akceleratorius, jo laidai	50	6 mėn.	1000	Apžiūrėkite. Apvalykite anglies nuosėdas. Naudojant neįprastai, laidą reikia apžiūrėti ir sutepti dažniau.

► = reiškia neįprastą naudojimą. Sumažinkite intervalą 50 proc., jeigu keturratis naudojamas neįprastai.
■ = susijusių dalių ar sistemos remontą reikia atlikti prekybos atstovybėje.
● = išmetimo sistemos dalys. Susijusių dalių ar sistemų remontą reikia atlikti prekybos atstovybėje.

TECHNINĖ PRIEŽIŪRA

Dalykas		Planinės priežiūros intervalas (vykdoma pagal greičiau sukankantį intervalą)			
		Valandos	Metai	Rida (km)	Pastabos
► ■	Variatoriaus diržas	50	12 mėn.	1000	Apžiūrėkite. Jeigu reikia, pakeiskite. Dėl aptarnavimo kreipkitės į atstovybę.
■	Variatorius ir skriemuliai	50	12 mėn.	1000	Nuvalykite ir apžiūrėkite skriemulius. Keiskite susidėvėjusias dalis. Dėl aptarnavimo kreipkitės į atstovybę.
	Degalų filtras ir žarnos	150	24 mėn.	3000	Apžiūrėkite pravedimą ir būklę. Filtrą ir slėgines žarnas keiskite kas ketverius metus.
	Aušinimo skysčio žarnos	100	--	1000	Apžiūrėkite pravedimą ir būklę.
►	Sklendžių tarpas	150	--	3000	Apžiūrėkite ir pagal poreikį pareguliuokite. Dėl aptarnavimo kreipkitės į atstovybę.

► = reiškia neįprastą naudojimą. Sumažinkite intervalą 50 proc., jeigu keturratis naudojamas neįprastai.
■ = susijusių dalių ar sistemos remontą reikia atlikti prekybos atstovybėje.
● = išmetimo sistemos dalys. Susijusių dalių ar sistemų remontą reikia atlikti prekybos atstovybėje.

TECHNINĖ PRIEŽIŪRA

Dalykas		Planinės priežiūros intervalas (vykdoma pagal greičiau sukankantį intervalą)			
		Valandos	Metai	Rida (km)	Pastabos
●	Degalų sistema	50	12 mėn.	1000	Apžiūrėkite degalų baką, dangtelį, degalų siurblį ir jo relę.
	Uždegimo žvakė	150	24 mėn.	3000	Apžiūrėkite. Apžiūrėkite, ar nusidėvėjusi ar pažeista.
■	Variklio tvirtinimas	100	12 mėn.	2000	Apžiūrėkite būklę
	Duslintuvas ir kibirkščių gaudyklė	50	12 mėn.	800	Apžiūrėkite. Apvalykite kibirkščių gaudyklę.
	Išmetamojo vamzdžio guma	-	-	1000	Apžiūrėkite būklę
►	Elektros instaliacija, saugikliai, jungikliai, relės ir laidai	50	12 mėn.	1000	Apžiūrėkite, ar pravedimas nenusidėvėjęs ir pasirūpinkite sauga. Pagal poreikį dielektriniu tepalu sutepkite su vandeniu, purvu ir pan. kontaktuojančias jungtis.

► = reiškia neįprastą naudojimą. Sumažinkite intervalą 50 proc., jeigu keturratis naudojamas neįprastai.

■ = susijusių dalių ir sistemos remontą reikia atlikti prekybos atstovybėje.

● = išmetimo sistemos dalys. Susijusių dalių ar sistemų remontą reikia atlikti prekybos atstovybėje.

Dalykas		Planinės priežiūros intervalas (vykdoma pagal greičiau sukankantį intervalą)			
		Valandos	Metai	Rida (km)	Pastabos
► ■	Ratų guoliai	100	12 mėn.	2000	Apžiūrėkite, ar neskleidžia garso ir ar neatsilaisvinę. Jeigu reikia, pakeiskite.
►	Saugos diržai (jeigu įrengti)	150	12 mėn.	3000	Apžiūrėkite diržus ir išbandykite sagtis. Jeigu važiuojate neįprastai, sagtį valykite dažniau.
►	Transmisijos alyva:	150	12 mėn.	3000	Patikrinkite lygį. Jeigu nepasiektas valandų ar kilometrų intervalas, keiskite kas metus.
	Aušinimo skystis	200	24 mėn.	6000	Jeigu nepasiektas valandų ar kilometrų intervalas, aušinimo skystį keiskite kas dvejus metus.

► = reiškia neįprastą naudojimą. Sumažinkite intervalą 50 proc., jeigu keturratis naudojamas neįprastai.

■ = susijusių dalių ir sistemos remontą reikia atlikti prekybos atstovybėje.

● = išmetimo sistemos dalys. Susijusių dalių ar sistemų remontą reikia atlikti prekybos atstovybėje.

Dalykas		Planinės priežiūros intervalas (vykdoma pagal greičiau sukankantį intervalą)			
		Valandos	Metai	Rida (km)	Pastabos
►	Stabdžių skystis	50	24 mėn.	1000	Pažiūrėkite, ar nepakito spalva. Skystį keiskite kas dvejus metus.
	Tuščioji eiga	--	12 mėn.	--	Patikrinkite, kaip dirba apsukos. Jeigu veikia ne pagal specifikacijas ar chaotiškai, kreipkitės į atstovybę.
■	Vairavimas / ratų lygiavimas	--	12 mėn.	--	Apžiūrėkite vairo sistemą jeigu reikia apžiūrėti vairo sistemos dalis arba sulygiuoti ratus, kreipkitės į atstovybę.
►	Kojinio stabdžio aukštis	--	12 mėn.	--	Apžiūrėkite. Pagal poreikį pakeiskite stabdžių trinkeles arba pareguliuokite aukštį.

► = reiškia neįprastą naudojimą. Sumažinkite intervalą 50 proc., jeigu keturratis naudojamas neįprastai.

■ = susijusių dalių ir sistemos remontą reikia atlikti prekybos atstovybėje.

● = išmetimo sistemos dalys. Susijusių dalių ar sistemų remontą reikia atlikti prekybos atstovybėje.

Priekinis dangtis

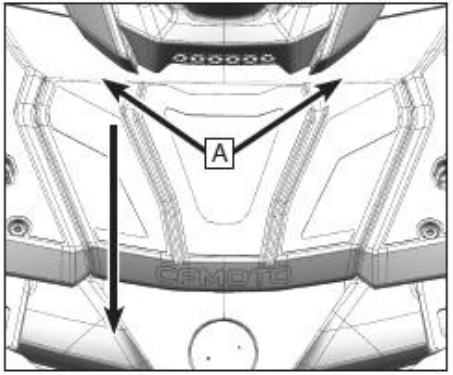

Apžiūros gaubtas įrengtas ant keturračio priekinės dėžės. Jį nuėmus galima apžiūrėti radiatorių, aušinimo skysčio talpą, relių dėžutę ir saugiklį, po juo įrengtas diagnostikos prievadas.

Kaip nuimti:

1. Pakelkite galinę gaubto pusę [A] iki kol atsilaisvina tarpikliai, patraukite į priekį ir nuimkite gaubtą.

Kaip uždėti:

1. Užkiškite gaubto kaiščius po daiktadėže.
2. Įspauskite galinius gaubto kištukus [A] į angas.

Galinis gaubtas

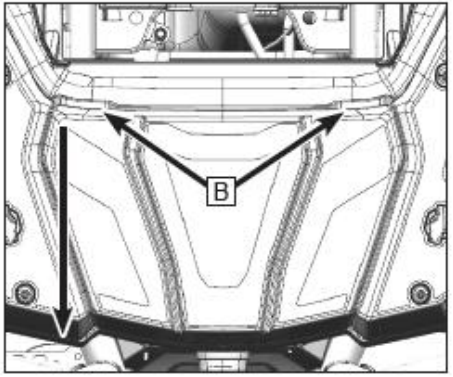

Galinis aptarnavimo gaubtas įrengtas ant galinės keturračio dėžės. Jį nuėmus galima aptarnauti akumuliatorių.

Kaip nuimti galinį gaubtą:

1. Pakelkite galinę gaubto pusę [B] iki kol atsilaisvina tarpikliai, patraukite į priekį ir nuimkite gaubtą.

Kaip uždėti galinį gaubtą:

1. Užkiškite gaubto kaiščius po daiktadėže.
2. Įspauskite gaubto galinius kaiščius [B] į tarpiklius.

Oro filtro kairysis gaubtas / oro filtro dešinysis gaubt

Nuimkite galinę sėdynę ir priekinį atlošą.

Kaip nuimti:

1. Nuimkite guminį žiedą [1] ir sagtį [2], nuimkite kairiojo oro filtro apatinę sagtį [3].
2. Nuimkite oro filtro kairjį gaubtą [4].

Kairysis oro filtro gaubtas susirenka kaip pavaizduota. Dešinysis gaubtas nuimamas taip pat.

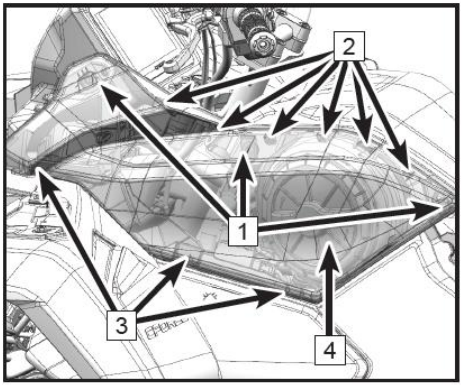

Priekinis vidaus sparnas

Kaip nuimti:

1. Išsukite varžtus [1].
2. Nuimkite kairiąją krašto sagtį [2].
3. Nuimkite kairjį priekinį vidaus sparną [3].

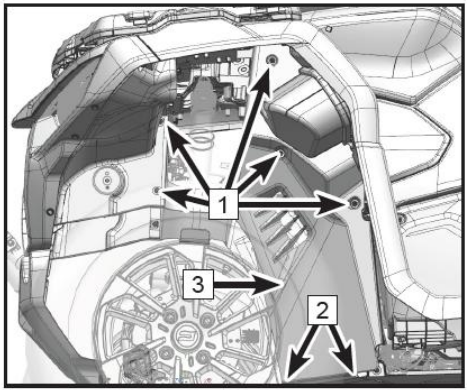

Kairiojo gaubto surinkimas

Parengimas

Nuimkite oro filtro kairjį gaubtą.

Kaip nuimti

Išsukite varžtą [1].

Pakelkite neslystantį kibuką [2], nuo guminio žiedo.

Ir atkabinkite kairiojo pedalo pagrindą

Išimkite kairjį pedalą [3].

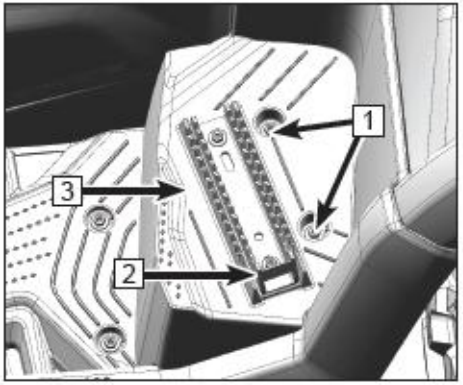

Išsukite varžtą [4].

Nuimkite variklio kairjį gaubtą [5] (viršutinė ir galinė kairiojo kėbulo šono dalis).

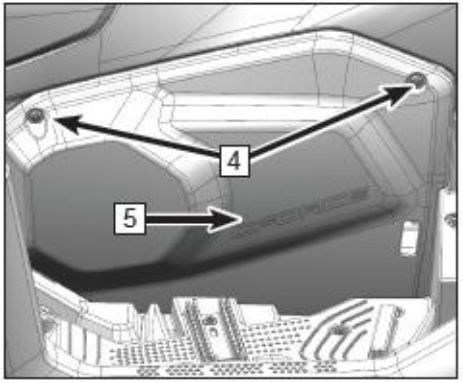

Ištraukite guminį žiedą [6] ir sagtį [7]

Ištraukite sagtį [8] ir kairjį gaubtą [9]. .

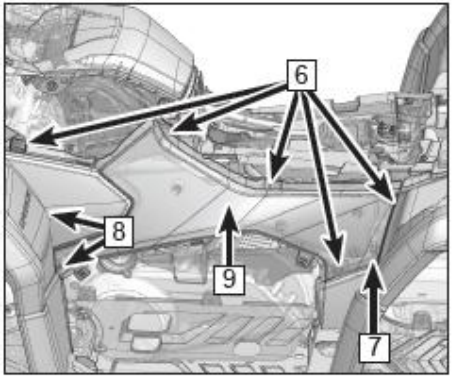

Dešinysis gaubtas

Nuėmus dešinįjį variklio gaubtą atsidengia variklis.

Parengimas

Nuimkite dešiniojo oro filtro korpuso dekoratyvinį gaubtą.

Kaip nuimti

Išsukite varžtus [1].

Patraukdami atkabinkite viršutinius kištukus [D] ir sagtį [E].

Kilstelėkite ir atsekite sagtis [F] ir nuimkite dešinįjį variklio gaubtą [2].

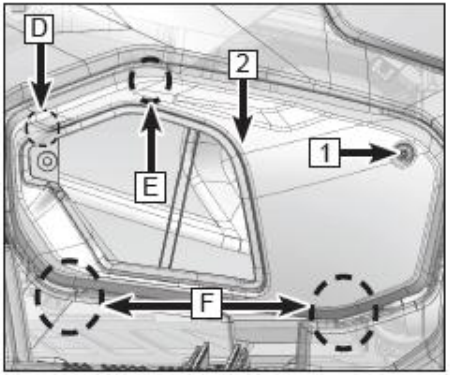

Išsukite varžtus [3].

Ištraukite guminį žiedą [4] ir sagtį [5], ir ištraukite Sagtį [6].

Nuimkite dešinįjį gaubtą [7].

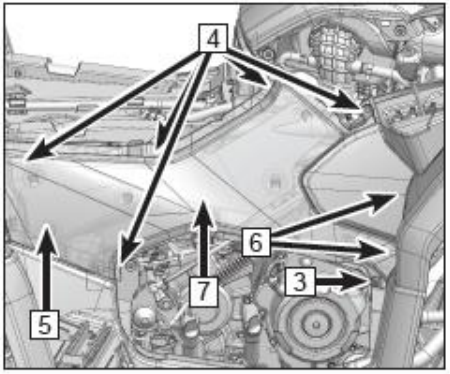

Techninės priežiūros procedūros

Variklio alyva

Patikrinkite alyvos lygį

1. Pastatykite transporto priemonę (P) ant lygaus pagrindo.
2. Užveskite variklį, palikite veikti tuščiąja eiga 30 sekundžių ir užgesinkite.
3. Palaukite 2–3 minutes , kol variklyje esanti alyva nusės.
4. Suimkite už apatinio kairiojo gaubto krašto [1] ir traukite, kad atsikabintų kištukas, ir patraukite, kad atsilaisvintų liežuvėliai.
5. Ištraukite lygio matuoklį [2] ir jį nuvalykite.
6. Įstatykite matuoklį į jam skirtą angą, bet neįdėkite jo iki galo.
7. Ištraukite lygio matuoklį ir žiūrėkite, kad alyvos lygis būtų tarp dviejų matuoklio padalų. Jei reikia, papildykite alyvos.
8. Tvirtai įstatykite lygio matuoklį atgal.

PASTABA. Dangčio kaiščiai gali atsilaisvinti. Dėkite dangtį atgal tik įsitikinę, kad jie savo vietoje.

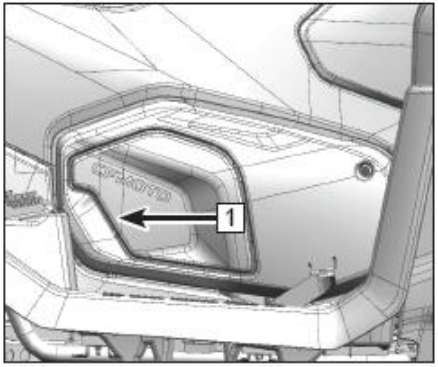

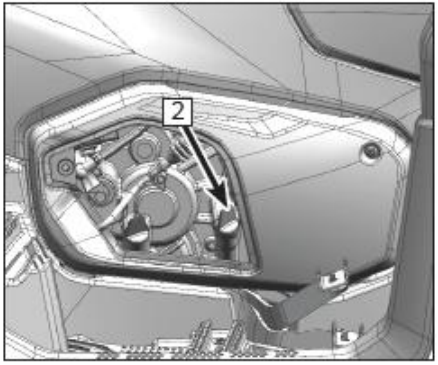

Variklio alyvos keitimas

1. Pastatykite transporto priemonę (P) ant lygaus pagrindo.
2. Išsukite keturis dešiniosios vidaus sparno panelės varžtus ir ją nuimkite (atsiveria alyvos filtro gaubtas).
3. Užveskite variklį ir palikite veikti tuščiąja eiga 2–3 minutes, kad alyva įšiltų, ir tada jį užgesinkite.
4. Pakiškite po varikliu indą, kur sutekėtų panaudota alyva.
5. Ištraukite lygio matuoklį ir jį nuvalykite.
6. Išsukite karterio magnetinį išleidimo varžtą ir tarpiklį [1] ir išleiskite alyvą.
7. Išsukite tris varžtus, išimkite alyvos sietelio plokštelę, riebokšlį ir alyvos sietelį [2]. Nuvalykite ir uždėkite iš naujo.
8. Įsitikinkite, kad išleista visa alyva.
9. Nuimkite alyvos filtro dangtelio varžtus [3].
10. Nuimkite alyvos filtro dangtelį [4] ir alyvos filtrą [5].
11. Apžiūrėkite žiedo [6] būklę. Pakeiskite nauju, jei jis pažeistas.
12. Įstatykite žiedą [6] į alyvos filtro gaubtą ir sutepkite šviežia variklio alyva.
13. Įstatykite naują alyvos filtro elementą [5].

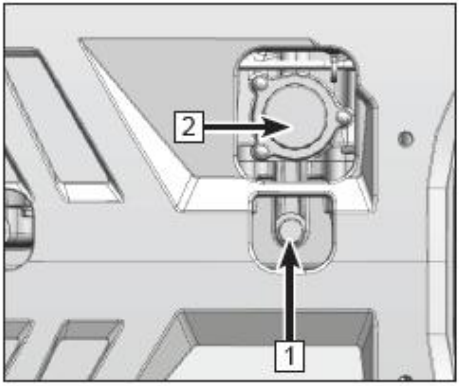

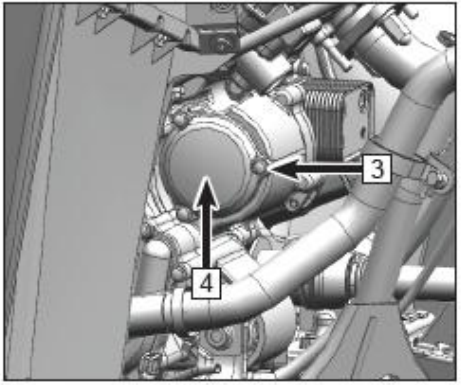

14. Uždėkite filtro dangtelį [4] ir įsukite bei užveržkite varžtus reikiamu sukimo momentu.

Alyvos filtro dangtelio ir sietelio varžtų sukimo momentas: 10 N·m

15. Nuvalykite magnetinį išleidimo varžtą [1]. Pakeiskite smarkiai pažeistą poveržlę nauja.
16. Įstatykite magnetinį išleidimo varžtą ir veržlę. Užveržkite varžtą reikiamu sukimo momentu.

Reikiamas sukimo momentas: 25 N·m.

17. Įpilkite į angą [A] rekomenduojamos naudoti alyvos iki reikiamo lygio.
18. Matuokliu patikrinkite, ar alyvos lygis yra tarp apatinės ir viršutinės padalos ir, jei reikia, papildykite.

PASTABA: Per daug arba per mažai alyvos ženkliai paveikia variklio darbą. Stebėkite, kad alyvos lygis būtų tinkamas.

19. Įstatykite ir pritvirtinkite alyvos lygio matuoklį.
20. Įsitikinę, kad keturratis vis dar stovėjimo režime, užveskite variklį ir palikite jį 30 sekundžių veikti tuščiąja eiga ir žiūrėkite, ar nėra nuotėkio.
21. Patikrinkite, ar užgesinus variklį neprateka alyva. Pastebėję nuotėkį, kreipkitės į atstovybę.

⚠ ĮSPĖJIMAS
Siekiant išvengti nelaimės keičiant alyvą, keturratis turi būti išjungtas ir stovėjimo režime.

22. Panaudotą variklio alyvą ir filtrą šalinkite pagal galiojančius reikalavimus.

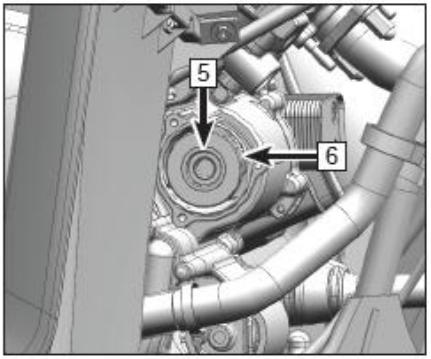

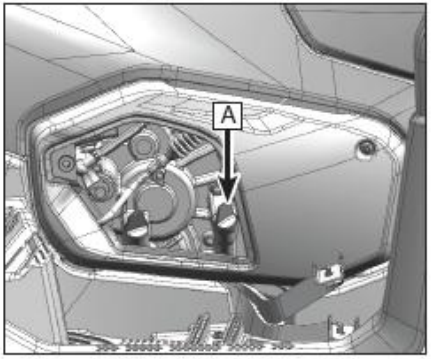

Transmisijos alyva:

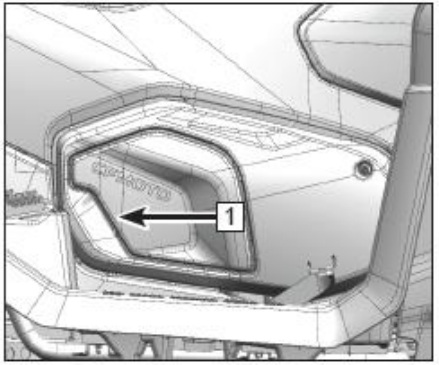

Patikrinkite transmisijos alyvos lygį

1. Pastatykite transporto priemonę (P) ant lygaus pagrindo.
2. Užveskite variklį, palikite veikti tuščiąja eiga 30 sekundžių ir užgesinkite.
3. Palaukite 2–3 minutes , kol transmisijos alyva nusės.
4. Suimkite už apatinio kairiojo gaubto krašto [1] ir nuimkite jį.
5. Ištraukite lygio matuoklį [2] ir jį nuvalykite.
6. Įstatykite matuoklį į jam skirtą angą, bet neįdėkite jo iki galo.
7. Ištraukite lygio matuoklį ir žiūrėkite, kad alyvos lygis būtų tarp dviejų matuoklio padalų. Jei reikia, papildykite alyvos.
8. Tvirtai įstatykite lygio matuoklį atgal.

PASTABA. Dangčio kaiščiai gali atsilaisvinti. Dėkite dangtį atgal tik įsitikinę, kad jie savo vietoje.

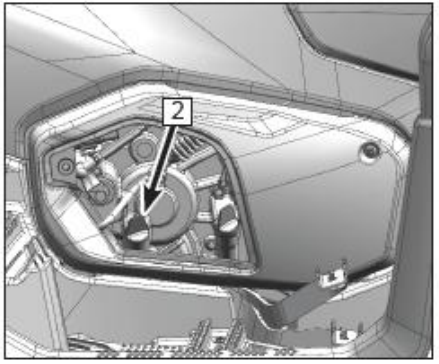

Transmisijos alyvos keitimas

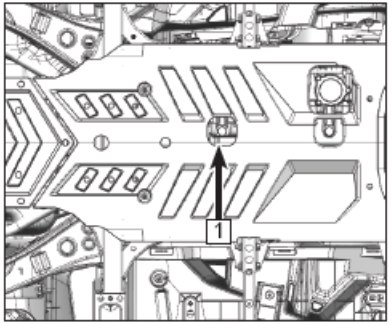

1. Pastatykite transporto priemonę (P) ant lygaus pagrindo.
2. Užveskite variklį ir palikite veikti tuščiąja eiga 2–3 minutes, kad alyva įšiltų, ir tada jį užgesinkite.
3. Pakiškite po varikliu indą, kur sutekėtų panaudota alyva.
4. Ištraukite lygio matuoklį ir jį nuvalykite.
5. Išsukite transmisijos magnetinį išleidimo varžtą ir tarpiklį [1] ir išleiskite alyvą.
6. Įsitikinkite, kad išleista visa alyva.
7. Įdėkite ir užveržkite išleidimo varžtą reikiamu sukimo momentu.
8. Nuvalykite magnetinį išleidimo [1] varžtą. Pakeiskite smarkiai pažeistą poveržlę nauja.
9. Įstatykite magnetinį išleidimo varžtą ir veržlę. Užveržkite varžtą reikiamu sukimo momentu.

Reikiamas sukimo momentas: 25 N·m.

17. Įpilkite rekomenduojamos naudoti alyvos [B] iki reikiamo lygio.
18. Patikrinkite, ar alyvos lygis yra tarp apatinės ir viršutinės padalos ir, jei reikia, papildykite.

PASTABA. Per daug arba per mažai alyvos ženkliai paveikia variklio darbą. Stebėkite, kad alyvos lygis būtų tinkamas.

19. Įstatykite ir pritvirtinkite alyvos lygio matuoklį.
20. Įsitikinę, kad keturratis vis dar stovėjimo režime, užveskite variklį ir palikite jį 30 sekundžių veikti tuščiąja eiga ir žiūrėkite, ar nėra nuotėkio.
21. Patikrinkite, ar užgesinus variklį neprateka alyva. Pastebėję nuotėkį, kreipkitės į atstovybę.

⚠ ĮSPĖJIMAS
Siekiant išvengti nelaimės keičiant alyvą, keturratis turi būti išjungtas ir stovėjimo režime.

22. Ją reikia tinkamai utilizuoti.

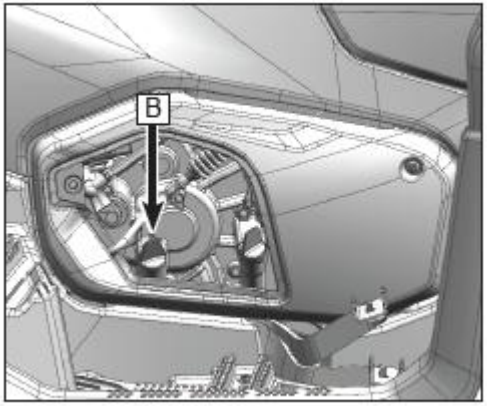

Variklio sklendžių valdymo reguliavimas

Įleidimo ir išleidimo vožtuvų tarpai kinta važinėjant tr. priemone. Ilgainiui tai gali lemti sutrikusį degalų ir (ar) oro tiekimą ir triukšmingai veikiantį variklį. Kad tai neįvyktų, sklendžių tarpą reikia reguliuoti pagal tech. priežiūros planą. Reguliuoti šį tarpą turėtų profesionalus meistras. Dėl tech. aptarnavimo kreipkitės į atstovybę.

PASTABA.

Padavimo sklendės tarpas (šaltas variklis): 0,07–0,13 mm

Išmetimo sklendės tarpas (šaltas variklis): 0,12–0,18 mm

Variklio tuščiosios eigos greitis

Transporto priemonėje įrengta elektroninė degalų įpurškimo sistema. Variklio tuščiosios eigos greitis nereguliuotinas. Akceleratoriaus korpusas yra svarbiausia ir itin kruopščiai projektuojama degalų sistemos dalis, todėl ji sureguliuojama jau gamykloje. Jeigu šie nustatymai išsiderina, variklis veikia netinkamai ir gali sugesti. Tikrinkite variklio tuščiosios eigos greičio pastovumą ir prireikus kreipkitės į atstovybę. Jeigu tuščiąja eiga dirbantis variklis dirba neįprastai, kreipkitės į atstovybę.

PASTABA.

Variklio tuščiosios eigos greitis: 1300 +/- 130 aps./min (darbinė variklio temperatūra)

Priekinės ir galinės pavaros korpuso alyva

Kaskart prieš važiuodami patikrinkite, ar neprateka priekinės ir galinės pavaros korpusai. Jeigu aptinkate alyvos nuotėkį, pristatykite keturratį į atstovybę apžiūrai ir remontui.

Galinės pavaros korpuso alyvos lygis

Dėl šio pavaros korpuso dizaino, alyvos lygį jame galima stebėti per pildymo angą.

Išleiskite alyvą ir pripilkite reikiamą kiekį alyvos į pavaros korpusą.

Pakeiskite galinės pavaros korpuso alyvą

1. Pastatykite keturratį ant tvirto ir lygaus pagrindo.
2. Po galinės pavaros korpusu pastatykite indą, į kurį sutekės panaudota alyva.
3. Išsukite pildymo varžtą [1] bei korpuso dugne esantį išleidimo varžtą [2], kad išleistumėte alyvą.
4. Įstatykite išleidimo varžtą ir užveržkite reikiamu sukimo momentu.

Reikiamas sukimo momentas: 25 N·m.

5. Įpilkite alyvos.

Alyvos talpa: 400 ml

6. Įstatykite pildymo angos varžtą ir užveržkite reikiamu sukimo momentu.

Reikiamas sukimo momentas: 25 N·m.

7. Apžiūrėkite, ar nėra alyvos nuotėkio. Jeigu alyva prateka, nustatykite priežastį arba kreipkitės į įgaliotąją atstovybę.

⚠ATSARGIAI
Saugokite, kad pilant alyvą į korpusą nepatektų pašaliniai objektai.

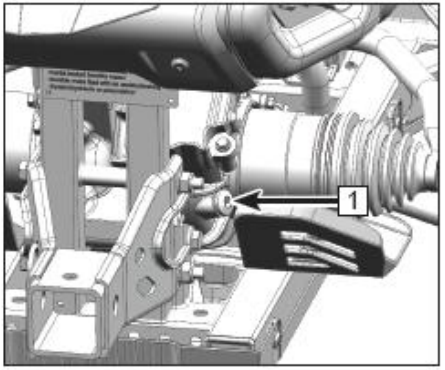

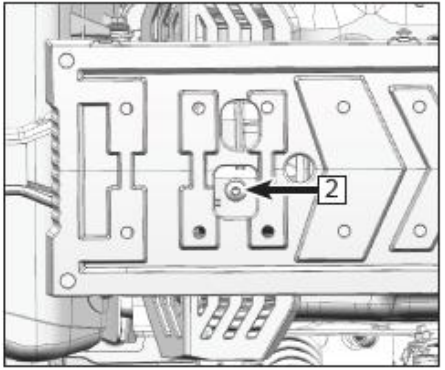

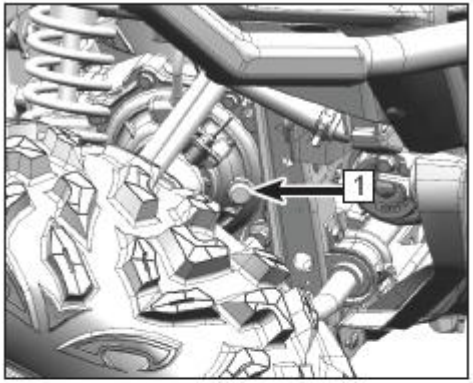

Priekinės pavaros korpuso alyvos lygis
Dėl šio pavaros korpuso dizaino, alyvos lygį jame galima stebėti per pildymo angą.
Išleiskite alyvą ir pripilkite reikiamą kiekį alyvos į pavaros korpusą.
Pakeiskite priekinės pavaros korpuso alyvą
1. Pastatykite keturratį ant tvirto ir lygaus pagrindo.
2. Po priekinės pavaros korpusu pastatykite indą, į kurį sutekės panaudota alyva.
3. Išsukite pildymo varžtą bei korpuso dugne esantį išleidimo varžtą [2], kad išleistumėte alyvą.
4. Įstatykite išleidimo varžtą ir užveržkite reikiamu sukimo momentu:
Reikiamas sukimo momentas: 25 N·m.
5. Įpilkite alyvos.
Alyvos talpa: 250 ml
6. Įstatykite pildymo angos varžtą ir užveržkite reikiamu sukimo momentu.
Reikiamas sukimo momentas: 25 N·m.
7. Apžiūrėkite, ar nėra alyvos nuotėkio. Jeigu alyva prateka, nustatykite priežastį arba kreipkitės į įgaliotąją atstovybę.

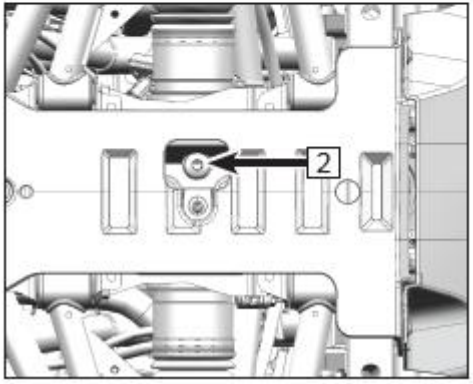

⚠ATSARGIAI
Saugokite, kad pilant alyvą į korpusą nepatektų pašaliniai objektai.

Aušinimo skysčio sistema

Aušinimo skysčio lygio patikra

1. Pastatykite keturratį ant tvirto ir lygaus pagrindo.
2. Aušinimo skysčio bako lygio indikatorius [1]

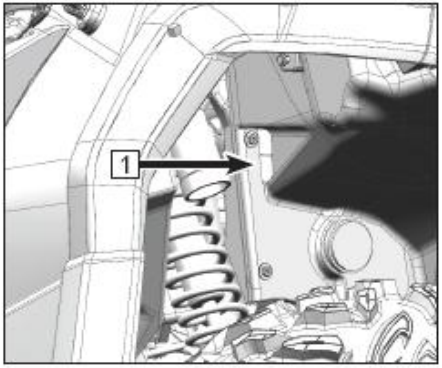

įrengtas keturračio priekyje, kairėje. Aušinimo skysčio lygį bakelyje tikrinkite kai variklis šaltas, nes jo lygis priklauso nuo variklio temperatūros.

3. Aušinimo skysčio lygis turi laikytis tarp viršutinės [3] ir apatinės [4] padalų.
4. Jeigu aušinimo skysčio yra ties arba mažiau nei apatinė padala, atsukite priekinį gaubtą ir talpos dangtelį [2] ir įpilkite skysčio iki viršutinės padalos. Užsukite dangtelį ir uždėkite priekinį gaubtą.

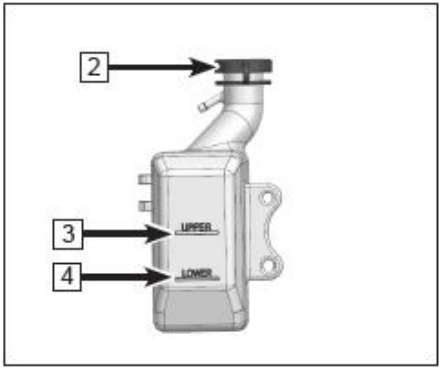

Mažiausia aušinimo skysčio bako talpa: 0.1 qt (0,1 L)

⚠ATSARGIAI
Jeigu įpilate tik vandens, kuo skubiau pristatykite keturratį į atstovybę, kur patikrins antifrizo kiekį aušinimo skystyje. Jei neturite aušinimo skysčio, galite naudoti distiliuotą arba minkštą vandenį. Kietas arba druskingas vanduo kenkia

Aušinimo skysčio keitimas

Aušinimo skysčio išleidimas:

PASTABA. Nemėginkite nuimti radiatoriaus dangtelio kai variklis yra dar neatvėsęs. Palaukite, kol variklis atvės ir tik tada jį atsukite. Prisilietus prie įkaitusio skysčio įmanoma smarkiai nusideginti.

1. Pastatykite keturratį ant tvirto ir lygaus pagrindo.
2. Nuimkite kairjį variklio gaubtą, kairjį šoninį gaubtą ir priekinį gaubtą.
3. Atsukite radiatoriaus dangtelį [2].
4. Atsukite aušinimo skysčio bako dangtelį [1].
5. Pakiškite indą po vandens siurblio išleidimo varžtu [3].
6. Išsukite vandens siurblio išleidimo varžtą ir poveržlę [3].
7. Išleiskite aušinimo skystį.
8. Atjunkite aušinimo skysčio bakelio šoninę žarną ir išleiskite likusį skystį.
9. Nuplaukite aušinimo sistemą švariu vandeniu. Palaukite, kol vanduo aušinimo skysčio sistemoje visiškai išdžius.

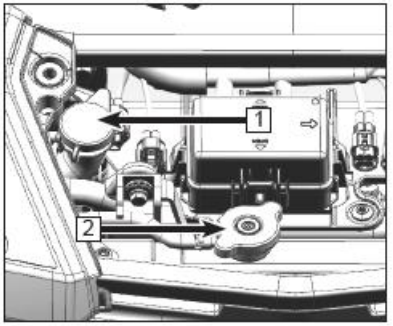

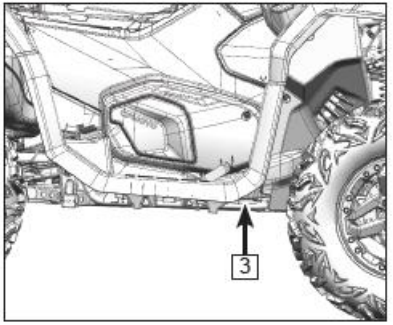

Aušinimo skysčio papildymas

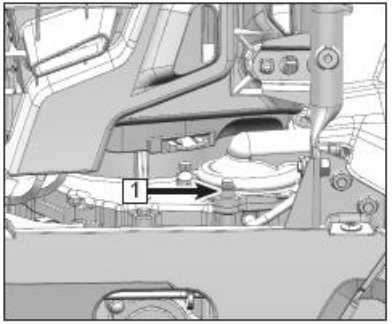

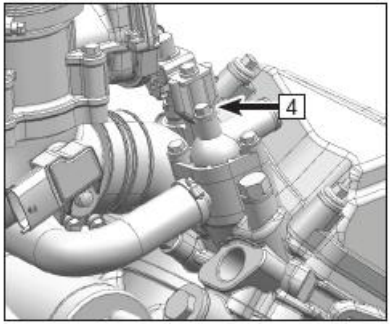

1. Apžiūrėkite vandens išleidimo varžtą ir poveržlę [1].
Jeigu jie sugadinti, pakeiskite.
2. Prisukite išleidimo varžtą, bet pilnai jo neužveržkite.
3. Pritvirtinkite žarną prie bako.
4. Pripildykite radiatorių iki viršaus rekomenduojamo naudoti aušinimo skysčio.
5. Atlaisvinkite vandens siurblio išleidimo varžtą ir išleiskite aušinimo skystį. Leiskite, kol išleidžiamame skystyje nebėra oro burbuliukų.
6. Užveržkite išleidimo varžtą **(10N·m)**
7. Įpilkite aušinimo skysčio ir atlaisvinkite termostato oro išleidimo varžtą [4], kad ištekėtų aušinimo skystis.
8. Užsukite radiatoriaus dangtelį.
9. Užveskite variklį ir palikite veikti tuščiąja eiga, iki kol įsijungs aušinimo ventiliatorius, ir tada užgesinkite variklį. Varikliui atvėsus, patikrinkite aušinimo skysčio lygį radiatoriuje ir pripildykite iki radiatoriaus viršaus. Kartokite, iki kol aušinimo skysčio lygis išlieka pastovus.
9. Pripilkite aušinimo skysčio iki bako viršutinės padalos.
10. Užsukite bako dangtelį.
11. Apžiūrėkite, aušinimo sistemoje nėra nuotėkio. Pastebėję nuotėkį, kreipkitės į įgaliotąją atstovybę.
12. Uždėkite variklio gaubtą, kairįjį šoninį gaubtą ir priekinį gaubtą.

Rekomenduojamas antifrizas:

Rekomenduojamas antifrizas: Bet kuris kokybiškas aliuminio varikliams skirtas etilenglikolio antifrizas, sudėtyje turintis korozijos inhibitorių.
CFMOTO rekomenduojamas aušinimo skysčio apsaugos nuo užšalimo lygis: -35°C

Antifrizo ir distiliuoto vandens mišinio santykis: 1:1

Bendra aušinimo skysčio talpa (be skysčio bako): 3,7 l Aušinimo

skysčio keitimas (be skysčio bako): 3,6 l Aušinimo skysčio bakelio

talpa: 0,1–0,2 l

(apatinė: 0,1 l / viršutinė: 0,2 l)

⚠ ĮSPĖJIMAS
Jeigu ketinate pilti naują aušinimo skystį, pristatykite keturratį į atstovybę, kurioje meistrai visiškai pašalins senojo skysčio likučius. Dėl skirtingų skysčių susimaišymo variklis gali sugesti.

Radiatoriaus valymas

Purvu ar kitais nešvarumais suteptų priekinio ir galinio išorinių radiatoriaus paviršių valymas užtikrina sklandų variklio aušinimą. Radiatoriui valyti naudokite tik žemo slėgio vandenį ir įsitikinkite, kad aušinimo srityje neliko nešvarumų. Įsitikinkite, kad vanduo laisvai prasibrauna pro radiatoriaus klostes. Tai reiškia, kad aušinantis oras taip pat prasibraus. Aukšto slėgio plautuvai gali pažeisti radiatoriaus klostes.

Pusašio guolio gumos

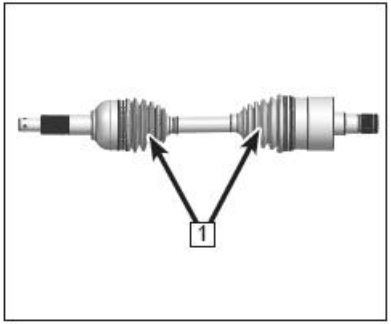

Prieš važiuodami apžiūrėkite, ar pusašio gumos [1] nėra skylėtos ar nusidėvėjusios. Pastebėję pažaidos požymių, kreipkitės į įgaliotąją atstovybę dėl keitimo.

Uždegimo žvakės

Kaip nuimti

Nuimkite dešinį viršutinį ir apatinį gaubtus.

Naudodamiesi įrankių dėžėje esančiu žvakei skirtu raktu išimkite uždegimo žvakę.

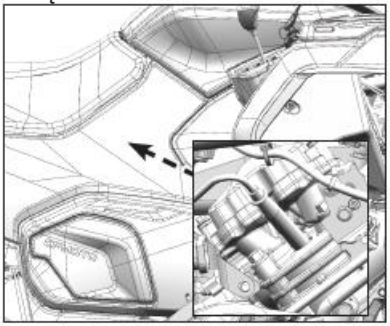

Patikra

Uždegimo žvakė – svarbi variklio sistemos dalis. Iš uždegimo žvakės būklės ir spalvos galima nustatyti ir variklio būklę. Pagal paskirtį naudojamo keturračio centrinį elektrodą juosiančio izoliatoriaus ideali spalva pagal paskirtį būtų lengvas patamsėjimas.

Reguliari išimkite ir apžiūrėkite uždegimo žvakę, nes dėl kaitros ir nuosėdų uždegimo žvakė palaipsniui pradės ardytis. Pakeiskite susidėvėjusias žvakes tinkamomis žvakėmis.

Jei elektrodas yra per smarkiai išsiardęs arba susidaro perteklinės anglies ar kitokios nuosėdos, nemėginkite šių gedimų tvarkyti patys. Kreipkitės į atstovybę dėl aptarnavimo.

Išmatuokite elektrodo tarpą storio matuokliu ir, jeigu reikia, sureguliuokite jį pagal duotus reikalavimus.

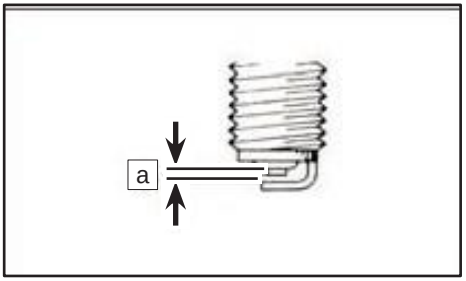

Uždegimo žvakės tarpas [a]: (0,65–0,75 mm)

Uždegimo žvakės tipas: CR8EK (NGK)

Montavimas

Apvalykite tarpiklio paviršių ir nuvalykite sriegių nešvarumus.

Įstatykite uždegimo žvakę ir užveržkite reikiamu sukimo momentu.

Uždegimo žvakės momentas: 20 N·m.

PASTABA. Jeigu neturite dinamometrinio veržliarakčio, žvakę turėtų užtekti užsukti kiek įmanoma pirštais, o po to pasukti dar 1/4 ar 1/2 sūkio. Užsukite žvakę reikiamu momentu kuo įmanoma greičiau.

Uždegimo žvakės išėmimas su tikslu išsausinti variklį

Jeigu į variklį prasiskverbė vanduo, jį būtina kuo greičiau išsausinti išimant uždegimo žvakę ir starterio sistema trumpai pasukant variklį, kad iš cilindro būtų pašalintas vanduo. Šalinkite vandenį tik įsitikinę, kad oro filtro korpusas jau sausas. Po to pristatykite transporto priemonę į įgaliotąją atstovybę apžiūrai.

⚠ATSARGIAI
Panardintas variklis gali smarkiai sugesti. Jeigu automobilis įvažiuoja arba sustoja gilesniame už prošvaisą vandenyje, iškart pristatykite jį į atstovybę apžiūrai. Jeigu į variklį pateko vanduo, svarbu kuo greičiau susisiekti su atstovybe ir neužvedinėti variklio. Variklyje esantis vanduo gali sukelti blokuoti stūmoklį ir taip pažeisti starterį bei variklio dalis. Reikia tikrinti, ar į variklio alyvą nepateko vandens. Jeigu karteryje aptinkate vandenį, išleiskite ir supilkite naują variklio alyvą.

Oro filtras

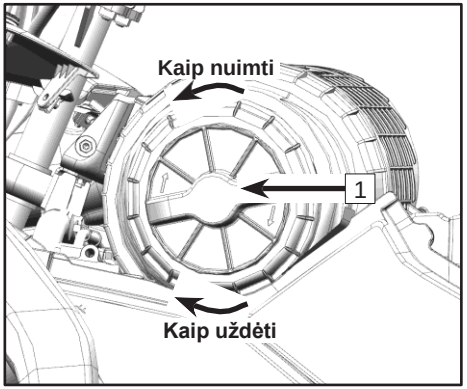

Oro filtro priežiūra

1. Nuimkite sėdynę ir viršutinį kairjį gaubtą, kad pasiektumėte oro filtrą.
2. Įstumkite ir pasukite filtro gaubtą [1] prieš laikrodžio rodyklę, kad jį nuimtumėte.
3. Išimkite oro filtro elementą.
4. Apžiūrėkite oro filtro elementą ir įvertinkite, ar jis tinkamas toliau naudoti. Nušluostykite dulkes. Nenaudokite suspausto oro filtrui valyti.
5. Jeigu reikia keisti filtrą, sutepkite naujo filtro gumą nedideliu kiekiu alyvos ir įstatykite.
6. Įstatykite oro filtro [1] gaubtą ir sukite pagal laikrodžio rodyklę (pagal rodykles), iki kol jis užsifiksuos vietoje.
7. Uždėkite viršutinį kairjį gaubtą ir sėdynę.

PASTABA: Oro filtrą reikia tikrinti ir keisti dažniau nei nurodyta techninės priežiūros plane, jeigu keturračiu važiuojama itin dulkinose vietose arba jis sušlampa. Kaskart atlikus oro filtro priežiūrą, patikrinkite, ar tarp oro įvesties iki filtro dėžutės nėra kliūčių, apžiūrėkite oro filtro korpuso guminės jungties tvirtinimą, akceleratoriaus korpusą, ir kolektoriaus sandarumą. Apžiūrėkite, ar visos tvirtinimo dalys laikosi tvirtai ir užtikrina, kad į variklį nepatenka nefiltruotas oras.

⚠ATSARGIAI
Neužvedinėkite variklio, jeigu neįstatytas pats filtras. Nefiltruotas oras kenkia varikliui ir jis greičiau dėvisi. Važiavimas be oro filtro prastina eksploatacines savybes ir be jo gali perkaisti variklis.

Oro filtro korpuso džiovinimas po panardinimo

Jeigu į filtro korpusą pateko vanduo, išleiskite iš jo vandenį, ištraukite filtrą ir nusausinkite visas jo dalis. Nenaudokite suspausto oro. Jeigu transporto priemonė neveikia, kaip norėtųsi, kreipkitės į atstovybę.

⚠ATSARGIAI
Neužvedinėkite variklio, jeigu neįstatytas pats filtras. Į variklį patekęs nefiltruotas oras skatina variklio nusidėvėjimą ir gedimus. Važiavimas be oro filtro prastina eksploatacines savybes ir be jo gali perkaisti variklis.

⚠ATSARGIAI
Jeigu į oro filtro korpusą ir variklį pateko vanduo, galima stipriai apgadinti variklį. Jeigu automobilis įvažiuoja arba sustoja gilesniame už prošvaisą vandenyje, iškart pristatykite jį į atstovybę apžiūrai. Svarbu, kad susisiektumėte su atstovybe dar neužvedę variklio, nes vanduo gali būti prasiskverbęs į variklio oro filtro korpusą ir patį variklį.

Kibirkščių gaudyklė

Kibirkščių gaudyklę valykite kai duslintuvo ir slopintuvo temperatūra yra normali.

1. Išsukite veržlę [1].
2. Nuimkite gaudyklę [2] nuo slopintuvo.
3. Švelniai patrankykite per duslintuvą ir plieno šepečiu išvalykite kibirkščių gaudyklės anglies nuosėdas.
4. Įstatykite slopintuvą į išmetamąjį vamzdį ir sulygiuokite varžtų angas.
5. Tvirtai užveržkite varžtą.

⚠ĮSPĖJIMAS
Valydami kibirkščių gaudyklę: Nelieskite išmetimo sistemos dalių kol jos neatvėso. Valydami išmetimo sistema neveskite variklio.

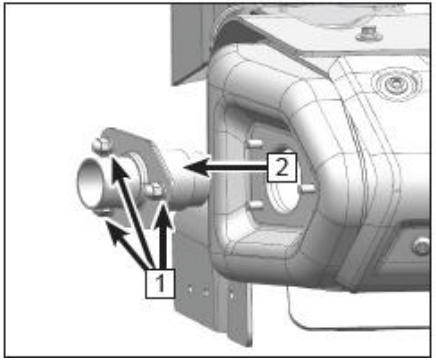

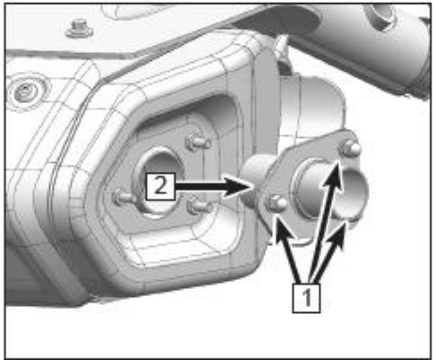

Variatoriaus gaubto išleidimo varžtas

Jeigu keturratis panardinamas giliai į vandenį ir vanduo prasiskverbia pro variatoriaus gaubtą:

1. Nuimkite apatinį kairjįj gaubtą.
2. Išsukite išleidimo [1] varžtą ir išleiskite iš gaubto vandenį.

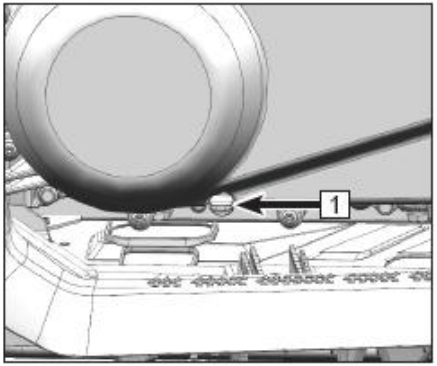

⚠ATSARGIAI
Išleidę vandenį iš variatoriaus korpuso kreipkitės į atstovybę, nes vanduo jau gali būti apgadinęs variatoriaus ir kitas variklio dalis.

Variatoriaus sausinimas išnirus iš vandens

Jeigu pro variatoriaus korpusą prasiskverbė vanduo, didelė tikimybė, kad nuslys diržas ir suprastės pavaros veikimas. Vandens išleidimas iš variatoriaus korpuso ir sausinimas:

• Išleiskite vandenį iš variatoriaus korpuso.

• Kai dirba variklis, įjunkite neutralų bėgį ir kelias minutes didinkite variklio apsukas, kad variatoriaus dalys išdžiūtų.

• Atleiskite akceleratorių, įjunkite palėtintą bėgį ir žiūrėkite, kaip veikia keturratis.

• Kartokite tol, kol būsite tikri, kad išleidote visą vandenį.

Jeigu keturratis neveikia, kaip norėtųsi, kreipkitės į atstovybę.

Stabdžių sistema:

Patikrinkite stabdžių trinkelių [1] nusidėvėjimą. Jei trinkelės plonesnės (A) nei 1,5 mm arba diskas plonesnis (B) nei 4 mm, juos reikia pakeisti pas pardavėją. Stabdžių sistemos dalims keisti reikalingos specialios žinios. Tai daryti reikia atstovybėje.

PASTABA.

Tikrinti trinkeles galima tik nuėmus ratus.

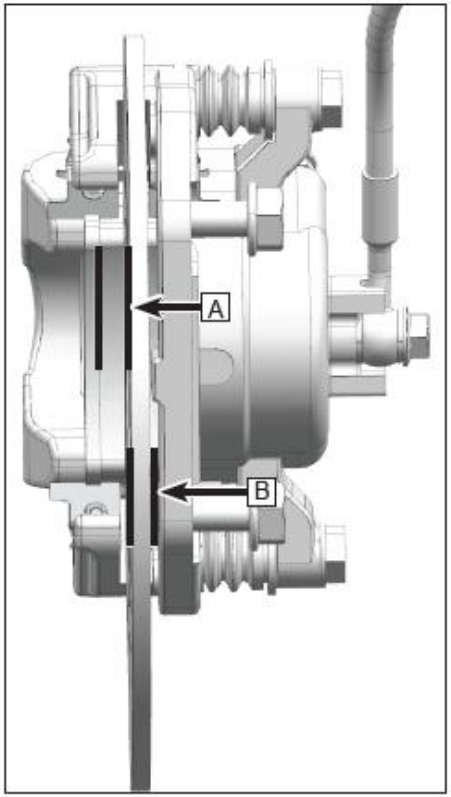

Rankinių stabdžių skysčio lygio patikra
Prieš važiuodami pažiūrėkite, ar stabdžių skysčio lygis pakankamas ir prireikus papildykite.

Priekinio stabdžio skysčio bakas įrengtas kairiuoju vairakočiu. Pastatykite keturratį ant tvirto ir lygaus pagrindo.

Pažiūrėkite, ar stebėjimo langelyje [1] matosi skysčio lygis.

Jeigu skysčio nesimato arba jo yra per daug, atitinkamai pripildykite arba išpilkite skysčio.

Kai bake yra per mažai skysčio, į stabdžių sistemą gali patekti oras, kuris kenkia stabdumui.

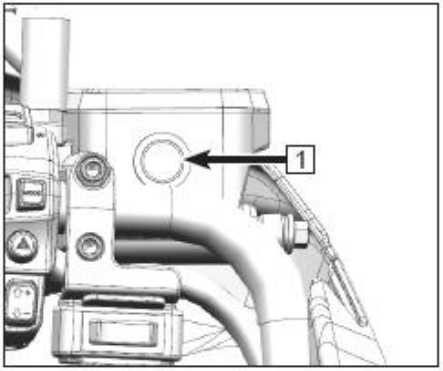

⚠ATSARGIAI
Naudokite tik nurodytos kokybės stabdžių skystį. Rekomenduojamas stabdžių skystis: DOT4. Papildymui naudokite to paties tipo stabdžių skystį. Skirtingų skysčių mišinys gali sukelti kenksmingas reakcijas ir lemti prastą stabdžių veikimą. Būkite atsargūs, kad į baką nepatektų vandens. Vanduo ženkliai nužemina virimo tašką ir leidžia susikaupti dujoms. Stabdžių skystis gali apgadinti dažytus paviršius arba plastiko dalis. Kuo skubiau surinkite išsiliejusį stabdžių skystį. Jeigu stabdžių skysčio lygis greitai arba per dažnai sumažėja, kreipkitės į įgaliotąją atstovybę dėl apžiūros.

Stabdžių skysčio keitimas

Keisti stabdžių skystį turėtų apmokyti meistrai. Atliekant techninę priežiūrą arba aptikus gedimą ar nuotėkį, kreipkitės į atstovybę dėl toliau aprašytų dalių keitimo.

Stabdžių žarneles keiskite kas ketverius metus.

Priekinio stabdžio neveiksnumo tarpas [a]: Priekinio stabdžio svirtis turi neveiksnumo tarpą. Jeigu neveiksnumo tarpo nėra ir stabdžiai suveikia vos sujudinus svirtį, kreipkitės į atstovybę dėl apžiūros.

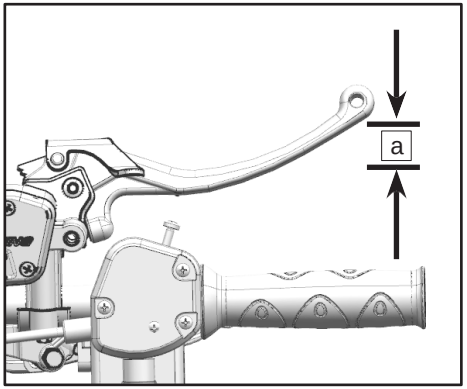

⚠PAVOJUS

Po techninės priežiūros:

Patikrinkite, ar stabdžiai veikia tvarkingai ir ar yra neveiksnumo tarpas. Nuspausta svirtis turi neužsilaikyti ir nebūti per laisva.

Stabdžių sistema turi išleisti visą orą. Stabdžių priežiūrai reikalingos specialios žinios. Tai daryti reikia atstovybėje.

Koja valdomo stabdžio skysčio bako lygio patikrinimas

Prieš važiuodami pažiūrėkite, ar stabdžių skysčio lygis pakankamas ir prireikus papildykite.

Pastatykite keturratį ant tvirto ir lygaus pagrindo.

Koja valdomo stabdžio skysčio bakas įrengtas po sėdyne. Nuimkite sėdynę [1] ir patikrinkite skysčio lygį.

Jeigu skysčio lygis yra žemesnis nei apatinė padala [2], pripilkite „DOT4“ stabdžių skysčio, kad lygis būtų tarp dviejų padalų.

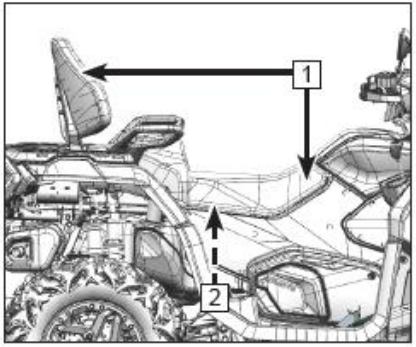

⚠ĮSPĖJIMAS
Nelaikykite bei nenaudokite pusiau pradaryto stabdžių skysčio. Stabdžių skystis yra higroskopiškas, kas reiškia, kad jis sugeria oro drėgmę. Dėl drėgmės nukrenta stabdžių skysčio virimo temperatūra ir todėl stabdžiai gali greitai nebeveikti, dėl ko kyla rizika sukelti avariją ar sunkiai susižeisti. Atidarę ir panaudoję stabdžių skysčio tarą, ją išmeskite net jei sunaudojote ne visą skystį.

Koja valdomo stabdžių pedalo aukščio reguliavimas

Stabdžių pedalo viršutinis taškas turi būti 70–80 mm aukščiau pakojos. Jei taip nėra, kreipkitės į atstovybę dėl reguliavimo.

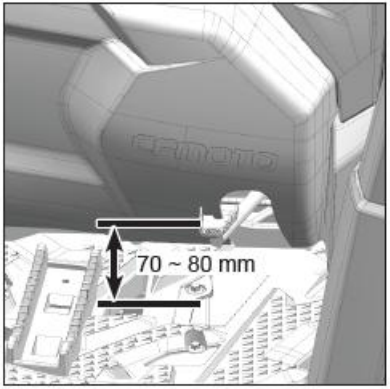

⚠PAVOJUS
Po techninės priežiūros: Patikrinkite, ar stabdžiai veikia tvarkingai ir ar yra neveiksnumo tarpas. Nuspausta stabdžių svirtis turi neužsilaikyti. Stabdžiams sureguliuoti reikalingos specialios žinios. Tvarkyti stabdžius turi atstovybės meistrai.

Kojinio stabdžio žibinto jungiklis

Jeigu nedega stabdžio žibintas, patikrinkite jungiklį ir laidą. Jeigu stabdžio žibintas vis tiek nedega, kreipkitės į atstovybę.

Laidų patikra ir sutepimas

⚠ĮSPĖJIMAS
Laidus tikrinkite reguliariai ir pakeiskite sugadintus laidus. Sutepkite vidinius laidus ir laidų galus. Jeigu kabelis neveikia sklandžiai, kreipkitės į atstovybę dėl pakeitimo.

Rekomenduojami tepalai: SAE 10W/30

Pakabos šerdeso tepimas

Pakabos šerdeso tepimas:

Tepimo pistoletu sutepkite ant rėmo įrengtas galinės pakabos [1] šerdesų tūtas. Tepkite iki kol tepalas pradeda trykšti pro įvorės kraštus.

Tepimo pistoletu sutepkite antgalius. Tepkite stabilizatoriaus antgalius iki kol tepalas pradeda trykšti pro įvorės kraštus.

Tepimo pistoletu sutepkite ant rėmo įrengtas priekinės pakabos šerdesų antgalius. Tepkite iki kol tepalas pradeda trykšti pro įvorės kraštus.

PASTABA. Įšvirkštimo tūtos yra simetriškos kairėje ir dešinėje.

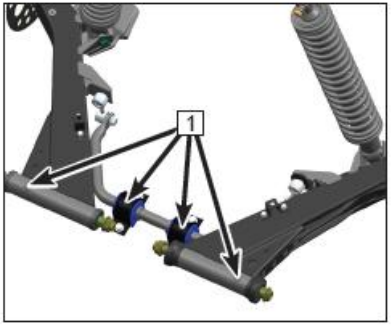

Padangos ir ratlankiai

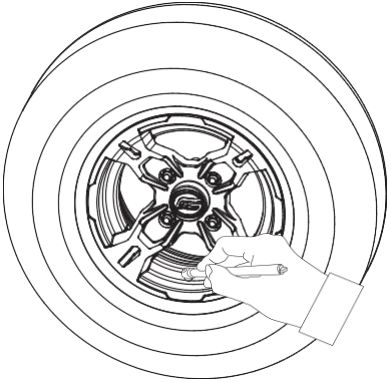

Padangų slėgis

Prieš važiuodami patikrinkite padangų slėgį:

1-a būsena:

Priekinis ratas: 10 psi (70 kPa)

Galinis ratas: 10 psi (70 kPa)

2-a būsena:

Priekinis ratas: 9 psi (70 kPa)

Galinis ratas: 11 psi (70 kPa)

3-a būsena:

Priekinis ratas: 27×9R14 10 psi (70 kPa)

Galinis ratas: 27×11R14 10 psi (70 kPa)

4-a būsena:

Priekinis ratas: 28x9.00R14 (56M) 10 psi (70 kPa)

Galinis ratas: 28x11.00R14 (62M) 10 psi (70 kPa)

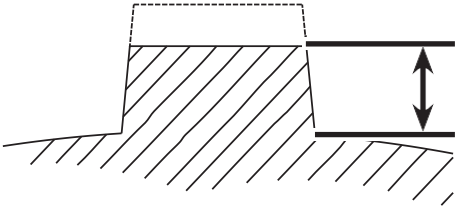

Protektoriaus gylis

Reguliariai tikrinkite padangos protektoriaus gylį ir pakeiskite padangą, kada jo gylis yra mažesnis negu mažiausias gylis:

Mažiausias protektoriaus gylis: 3,0 mm

Ratlankio žiedas

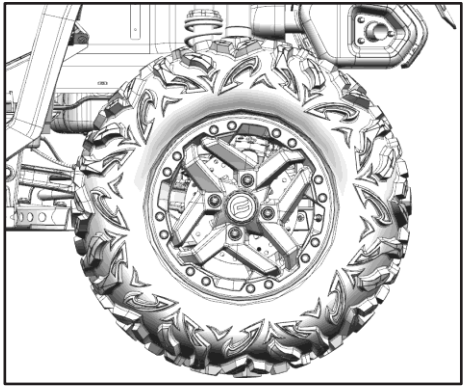

⚠ ATSARGIAI

Transporto priemonės valdomumas ir stabilumas važiuojant priklauso nuo padangų slėgio. Nepakankamai pripūsta padanga gali išsileisti ir atsilaisvinti nuo ratlankio. Per stipriai pripūsta padanga gali sprogti. Pripūskite padangas vadovaudamiesi rekomenduojamu padangų slėgiu. Nevažiuokite su nepakankamai pripūstomis padangomis. Tokiu atveju padanga gali atsilaisvinti nuo ratlankio.

⚠ ATSARGIAI

Tikrinkite tik atvėsusių padangų slėgį. Padangų slėgį veikia aplinkos temperatūra ir aukštis virš jūros lygio. Jei kažkuris iš šių parametrų kelionės metu stipriai pakinta, atitinkamai sureguliuokite ir padangų slėgį.

Kaip nuimti:
Iškelkite ratą, nuo kurio nuimsite padangą. Išleiskite iš padangos orą. Išimkite ratlankio žiedo varžtus, ratlankio žiedą ir nuimkite padangą.

PASTABA. Rato nuimti nebūtina.

Rato sandara:

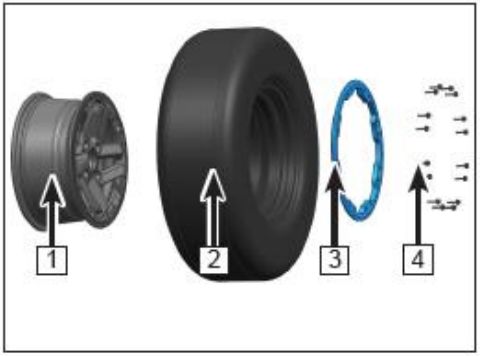

1 - Ratlankis

2 - Padanga

3 - Ratlankio žiedas

4 - Ratlankio žiedo varžtai

Ratlankio žiedo varžtų matmenys: M6×25

Kaip uždėti:

Plonu tepalo sluoksniu sutepkite vidines padangos ir ratlankio žiedo briaunas.

Įstatykite padangos išorinę briauną į ratlankio vidinio žiedo bortą. Ratlankio vidinis žiedas turi būti tolygiai apsuptas padangos.

Padangos spalvos žyma turi būti ties pūtimo ventiliu.

1 - Padangos išorinė briauna

2 - Ratlankio vidinio žiedo bortas

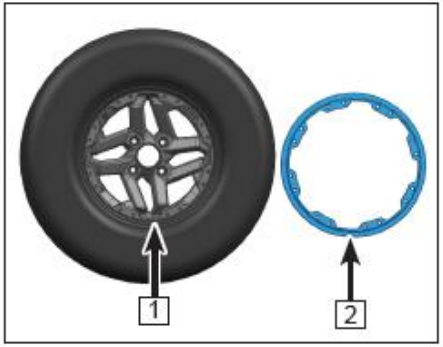

Ratlankio žiedo uždėjimas

Užveržkite ratlankio žiedo varžtus paveikslėlyje dešinėje pavaizduota seka. Veržkite varžtus rankomis.

Kad ratlankio žiedas būtų veržiamas tolygiai, neužveržkite varžtų iki pat galo ir sugrįžkite prie jų vėliau.

PASTABA.

Rekomenduojame naudoti sriegių fiksavimo klijus „BLUE“.

Ratlankio žiedo varžtai. Pirmas sukimas: (3N·m ± 1N·m)

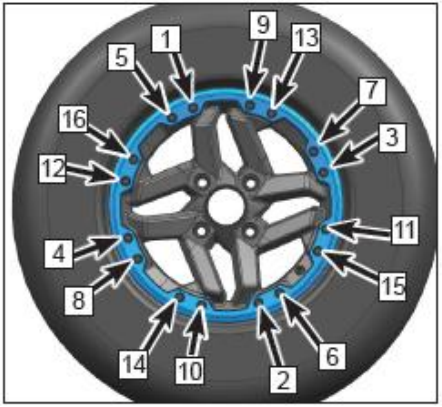

Padanga turi tolygiai supti ratą. Jeigu reikia, sureguliuokite padangos padėtį.

Užveržkite varžtus veržDami antrą kartą tokia pat seka, tik didesniu sukimo momentu.

Ratlankio žiedo varžtai. Antras sukimas: (8N·m ± 1N·m)

Ratlankio išorinis fiksavimo žiedas turi liestis su vidiniu žiedu. Išorinį fiksavimo žiedą galima šiek tiek pajudinti, kad sutaptų su padangos briauna.

Apžiūrėkite tarp padangos ir ratlankio fiksavimo žiedo susidariusį tarpą. Šis tarpas turi būti vienodas per visą žiedo ilgį.

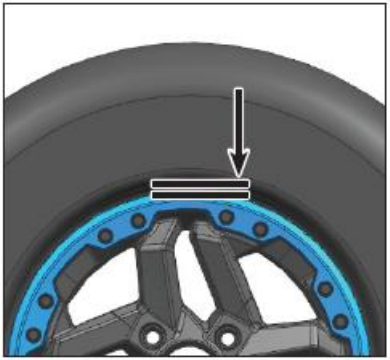

Jeigu tarpo dydis nevienodas:

- Atlaisvinkite visus varžtus.
- Patikrinkite padangos padėtį ant rato. Jeigu reikia, sureguliuokite.
- Paeiliui veržkite varžtus nurodyta seka.
- Užveržkite ratlankio žiedo varžtus per du kartus, nurodytaisiais sukimo momentais.

Ratlankio žiedo varžtai. Baigtinis sukimo momentas: (12N·m ± 1N·m)

Užveržkite ratlankio žiedo varžtus pagal laikrodžio rodyklę, kaip pavaizduota.

Pripūskite padangą tik įsitikinę, kad padanga tolygiai gaubia ratlankį.

Pripūskite padangą. Jos vidinės briaunos turi sandariai susiglausti su ratlankiu.

⚠ATSARGIAI
Glausdami briaunas neviršykite didžiausio leistino padangų slėgio.

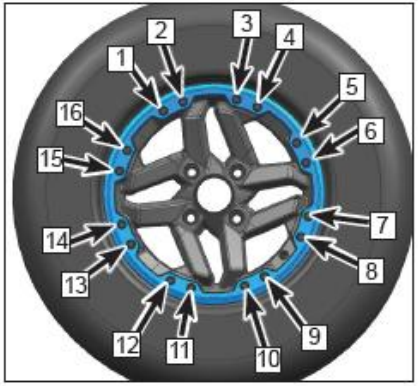

Akumuliatorius

Šio keturračio akumuliatoriui priežiūra nereikalinga. Todėl nereikia tikrinti elektrolitų kiekį arba pilti distiliuotą vandenį. Jei įvyko akumuliatoriaus nuotėkis, kreipkitės į atstovybę.

Akumuliatoriaus specifikacijos: 12V 30Ah

⚠ ĮSPĖJIMAS
Nelupkite akumuliatoriaus sandarinimo juostelės, nes taip jį pažeisite.

⚠ PAVOJUS
Venkite patekimo į akis, ant odos, drabužių. Dirbdami su akumuliatoriumi, pasirūpinkite akių apsauga. Laikykite vaikams neprieinamoje vietoje.

Kaip elgtis nelaimės atveju:

PATEKUS IŠORIŠKAI: Nuplauti vandeniu.

PATEKUS Į VIDŲ: Skubiai kreipkitės į medikus.

PATEKUS Į AKIS: Plaukite tekančiu vandeniu 15 minučių ir kreipkitės medikų pagalbos.

Laikykite akumuliatorius nuošaliai nuo kibirkščių, liepsnų, cigarečių ir kitų degimo šaltinių. Pravėdinkite patalpą po įkrovimo arba naudojimo ankštoje erdvėje.

Kaip prižiūrėti:

Jei neketinate naudoti transporto priemonės ateinantį mėnesį ar ilgiau, išimkite akumuliatorių ir palikite sausoje ir vėsioje vietoje. Prieš įstatydami akumuliatorių atgal, pilnai jį įkraukite.
Daug priežiūros nereikalaujančius akumuliatorius reikia įkrauti specialiais įkrovikliais (nuolatine žema įtampa). Įprasti įkrovikliai sutrumpina akumuliatoriaus tarnavimo laiką.

Įstatydami akumuliatorių įsitikinkite, ar tinkamai sujungti laidai. Raudonas (+, teigiamas) ir juodas (–, neigiamas) laidai. Atjunkite raudoną (+, teigiamą) laidą ir prijunkite jį įstatydami akumuliatorių. Nuvalykite aprūdijusius akumuliatoriaus sujungimo taškus maistinės sodos ir vandens mišiniu.

Saugiklio ir relės keitimas

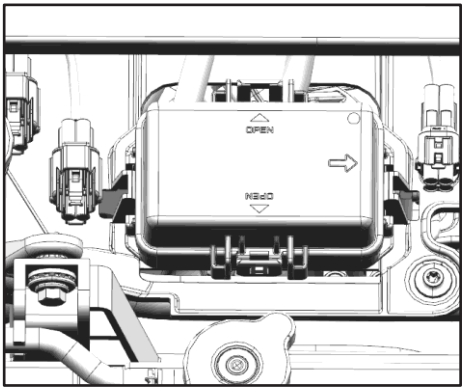

1. Pagrindinės relės, saugikliai, EPS jungiklis ir relių dėžutė įrengtos po priekiniu gaubtu.

2. Jeigu išdega saugiklis, išjunkite pagrindinį jungiklį, įrenkite naują nurodyto stiprio saugiklį ir jį įjunkite jungiklį. Jei saugiklis iškart išdega, kreipkitės į atstovybę.

ATSARGIAI

Naudokite nurodytos kategorijos saugiklius.

Nekeiskite saugiklių laidininkais.

Relė

Elektroninės relės palengvina daugelio transporto priemonės sistemų darbą. Jos įrengtos žemiau priekinio gaubto ir ant priekinio gaubto. Norėdami pakeisti relę arba įvertinti jų būklę, kreipkitės į atstovybę.

Relės ženklinimas (JAV)

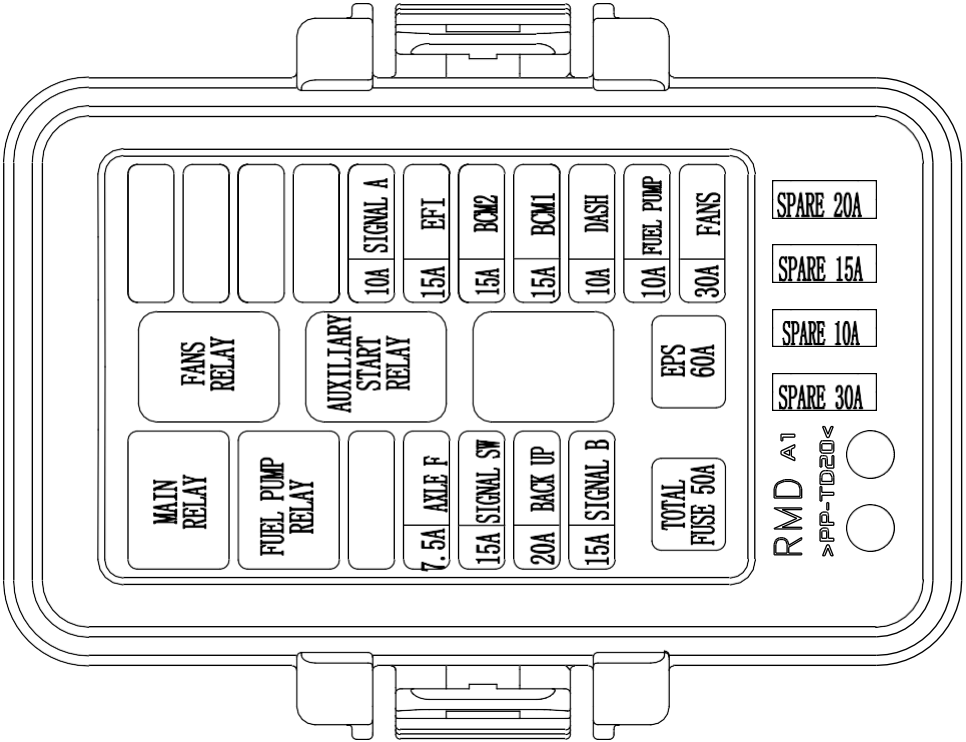

Relės ženklinimas (kai kurios rinkose)

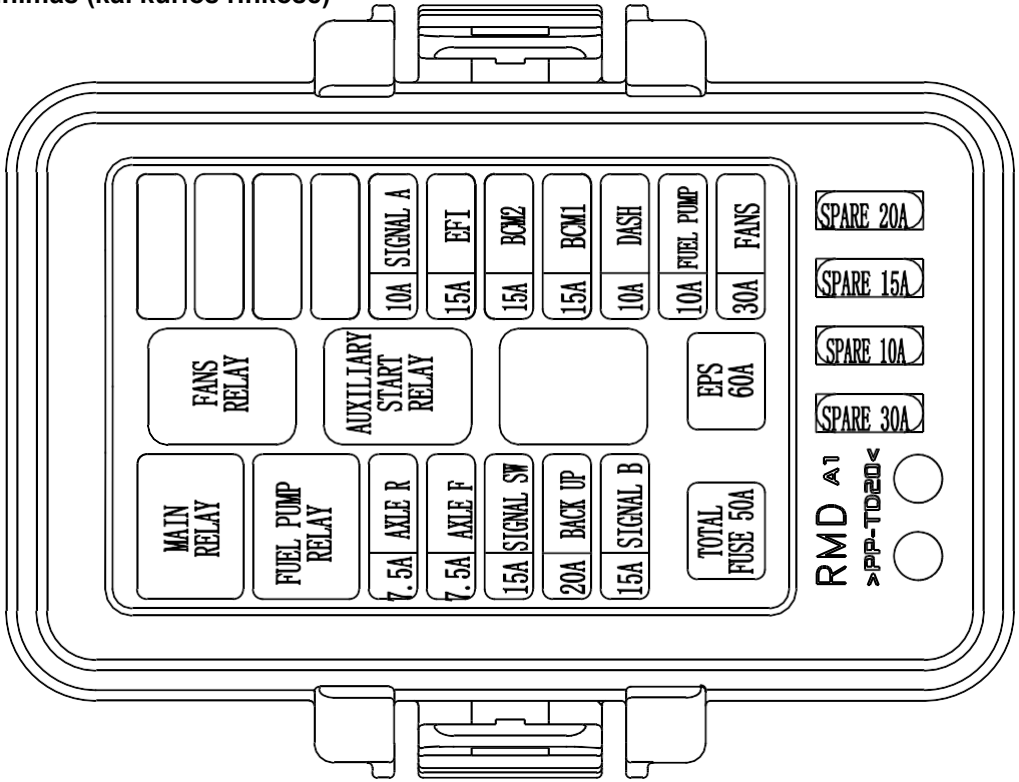

Žibintai

Priekinių žibintų lempučių keitimas

Priekiniai ir galiniai žibintai yra LED žibintai, todėl yra nekeičiami ir remontuojami. Pažeidus LED lemputes arba joms sugedus, kreipkitės į prekybos atstovybę dėl viso žibinto pakeitimo.

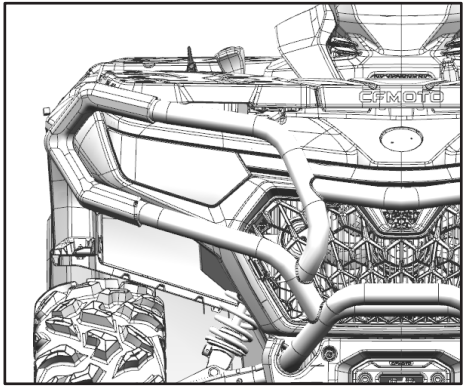

Priekinių žibintų reguliavimas

⚠ĮSPĖJIMAS
Rekomenduojame, kad žibintus reguliuotų atstovybės meistrai. Reguliavimo varžtais paaukštinkite arba pažeminkite šviesos

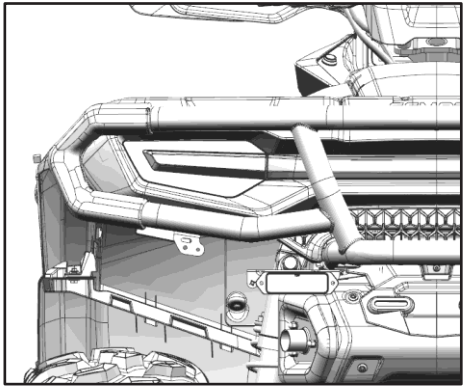

Galinių / stabdžių žibintų reguliavimas

Galiniai žibintai ir stabdžio žibintai yra LED žibintai, todėl yra nekeičiami ir neremontuojami. Pažeidus LED lemputes arba joms sugedus, kreipkitės į prekybos atstovybę dėl viso žibinto pakeitimo.

Pakabos reguliavimas

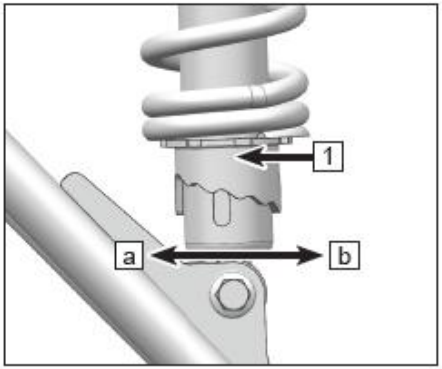

Standartiniai amortizatoriai. Spyruoklės reguliavimas

(Galima ne visose rinkose)

Spyruoklės įtempimą galima pritaikyti pagal vairuotojo svorį ir važiavimo sąlygas.

Reguliuodami galinį amortizatorių būtinai nuimkite galinį ratą.

Įtempkite spyruoklę tokia tvarka:

Specialiu įrankiu (2) (a) kryptimi sukite įtaisą (1), kad įtemptumėte.

Specialiu įrankiu (2) (b) kryptimi sukite įtaisą (1), kad atlaisvintumėte.

PASTABA: Jeigu specialaus įrankio įrankių dėžėje nėra, jį galite įsigyti atstovybėje.

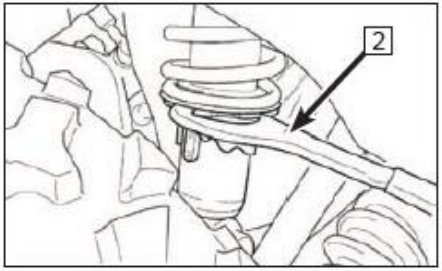

Standartinė įtempimo padėtis: 3

1-a padėtis: mažiausia

5-a padėtis: didžiausia

PASTABA. Kairįjį ir dešinįjį amortizatorius sureguliuokite vienodai.

Dujiniai amortizatoriai. Spyruoklės reguliavimas

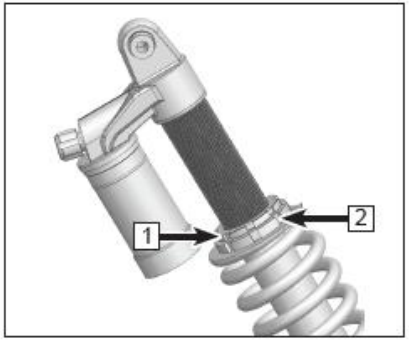

Važiuodami nelygiu reljefu, vilkdami arba veždami didžiausią galimą svorį ar keleivių skaičių, įtempkite stipriau.

Važiuodami nelygiu ar minkštos žemės reljefu pagal poreikius atlaisvinkite amortizatorių.

Amortizatorius įtempiamas pagal važiavimo poreikius. Taip pat reikia atsižvelgti į vairuotojo svorį, važiavimo stilių ir sąlygas.

Reguliuoti amortizatorių patogiau pakėlus ratus nuo žemės. Tinkamu įrankiu išmatuokite spyruoklės ilgį ir palaikykite vienodą įtempimą tiek kairėje, tiek dešinėje pusėse.

Spyruoklės įtempimas:

Atlaisvinkite fiksavimo veržlę (1).

Sukite reguliavimo įtaisą pagal laikrodžio rodyklę, kad spyruoklė sutrumpėtų (2). Vėl užveržkite fiksavimo veržlę (1).

Spyruoklės atlaisvinimas:

Atlaisvinkite fiksavimo veržlę (1).

Sukite reguliavimo įtaisą prieš laikrodžio rodyklę, kad spyruoklė pailgėtų (2).

Vėl užveržkite fiksavimo veržlę (1).

Dujiniai amortizatoriai. Spyruoklės suspaudimas.

Taip reguliuojamas pakabos [3] suspaudimo lygis
greitis. Kuo didesnis suspaudimo nustatymas, tuo lėčiau spyruoklė susitraukia. Kuo mažesnis suspaudimo nustatymas, tuo greičiau spyruoklė susitraukia.

Reguliuodami šį nustatymą galite sumažinti virpesius posūkių metu ir išlaikyti stabilumą palaikant tinkamą transporto priemonės masės centrą. Amortizatorius sugeria smūgius ir išlaiko transporto priemonės stabilumą važiuojant dideliu greičiu, o jo naudą lengviausia pastebėti važiuojant per nelygumų ruožą.

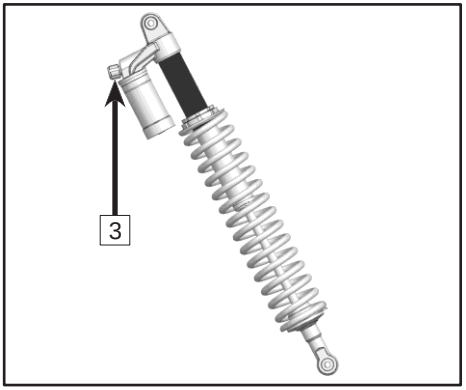

Dujiniai amortizatoriai. Spyruoklės suspaudimas.

Spyruoklės suspaudimas [3] valdo spyruoklės susispaudimo greitį. Kuo didesnis suspaudimo nustatymas, tuo lėčiau spyruoklė susispaudžia. Kuo mažesnis suspaudimo nustatymas, tuo greičiau spyruoklė susispaudžia. Suspaudimo nustatymas reguliuojamas pagal važiavimo poreikius. Taip pat reikia atsižvelgti į vairuotojo svorį, važiavimo stilių ir sąlygas.

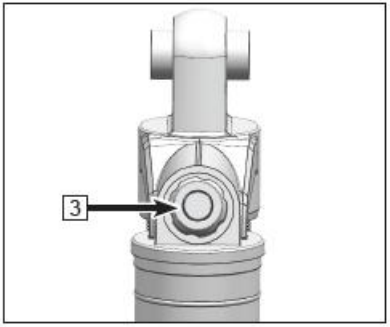

Spyruoklės suspaudimas [3]: 3 spragtelėjimai

Gamyklinis nustatymas: 1 spragtelėjimas: priekis ir galas.

Ranka sukdami reguliatorių („S“ kryptimi) didinkite suspaudimo nustatymą ir įsiminkite spragtelėjimų skaičių.

Ranka sukdami reguliatorių („F“ kryptimi) mažinkite suspaudimo nustatymą ir įsiminkite spragtelėjimų skaičių.

Gamyklinio nustatymo atkūrimas:

Grįžkite atlikdami tiek pat paspaudimų arba sukite reguliatorių prieš laikrodžio rodyklę („F“ kryptimi) iki galo ir pasukite 3 paspaudimus pagal laikrodžio rodyklę („S“ kryptimi) tiek priekinį, tiek galinį amortizatorius.

Dujiniai amortizatoriai. Atsilaisvinimo greičio reguliavimas

Reguliuoja suspaustos [4] pakabos atsilaisvinimo greitį. Kuo didesnis atsilaisvinimo nustatymas, tuo lėčiau spyruoklė atsilaisvina. Kuo mažesnis atsilaisvinimo nustatymas, tuo greičiau spyruoklė atsilaisvina. Atsilaisvinimo nustatymas reguliuojamas pagal važiavimo poreikius. Taip pat reikia atsižvelgti į vairuotojo svorį, važiavimo stilių ir sąlygas.

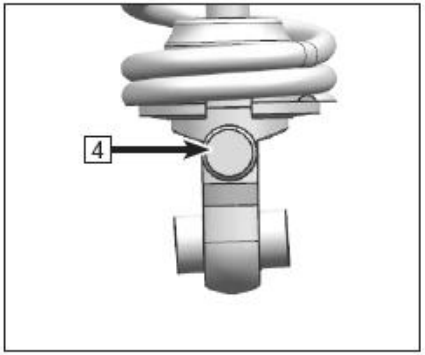

Atsilaisvinimas [4]: 6 spragtelėjimai

Gamyklinis nustatymas: 4 paspaudimai: priekis ir galas.

Ranka sukdami reguliatorių („S“ kryptimi) didinkite suspaudimo nustatymą ir įsiminkite spragtelėjimų skaičių.

Ranka sukdami reguliatorių („F“ kryptimi) mažinkite suspaudimo nustatymą ir įsiminkite spragtelėjimų skaičių.

Gamyklinio nustatymo atkūrimas:

Grįžkite atlikdami tiek pat paspaudimų arba sukite reguliatorių prieš laikrodžio rodyklę (S“ kryptimi) iki galo ir pasukite 3 paspaudimus pagal laikrodžio rodyklę („F“ kryptimi) tiek priekinį, tiek galinį amortizatorius.

Degalų garavimo sistema (jeigu įrengta)

Priklausomai nuo rinkos reikalavimų, keturratyje gali būti įrengta degalų garų surinkimo sistema (EVAP), neišmetanti degalų garų į atmosferą. Nemodifikuokite šios sistemos. Bet kokios modifikacijos pažeidžia aplinkosaugos emisijų reglamentus.

Atlikdami planinę techninę priežiūrą apžiūrėkite, ar jungtys neprateka, nėra užblokuotos, apžiūrėkite, ar nepažeistos ir nesulinkusios žarnelės.

EVAP sistema kitokios priežiūros nereikalauja. Prireikus remonto, praneškite apie tai atstovybei.

PASTABA. Ši informacija aktuali tik keturračių su degalų garavimo sistema savininkams.

⚠ ĮSPĖJIMAS
Išnirus iš vandens ir neatlikus nuodugnios keturračio patikros galima stipriai sugadinti jo variklį. Vanduo gali prasiskverbti pro EVAP sistemą. Neužvedinėkite išnirusio keturračio ir pristatykite jį į atstovybę. Jei tinkamai neaptarnausite tik ką išnirusio variklio, bandant užvesti jis gali sugesti.

Valymas ir laikymo sąlygos

Keturračio valymas

Palaikydami savo keturračio švarą ne tik puoselėsite jo išvaizdą, bet ir pailginsite atitinkamų dalių tarnavimo laiką. Neskaitant kelių specialių priemonių, keturratį galima valyti taip pat kaip automobilį.

Keturračio plovimas

Geriausias ir saugiausias būdas plauti keturratį – sodo žarna ir kibiru muilino vandens. Naudokite profesionaliam naudojimui skirtą plovimo pirštinę. Pradėkite plauti nuo viršaus ir baikite ties apačia. Dažnai praskalaukite vandeniu ir nusausinkite šluoste „chamois“ vandens lašams surinkti.

PASTABA.

Jeigu pažeidžiate saugos lipdukus, prašykite atstovybės suteikti pakaitinius lipdukus.

„CFMOTO“ nerekomenduoja plauti keturračio slėgine automobilių plovimo įranga. Jeigu plaunate tokie įranga, būkite atsargūs ir žiūrėkite, kad vanduo nepažeistų ratų guolių, transmisijos riebokšlių, kėbulo plokščių, stabdžių, įspėjamųjų lipdukų, oro filtro padavimo ir elektros sistemų ir kt. Vanduo jokiu būdu turi nepatekti į oro filtrą.

PASTABA.

Po plovimo iškart sutepkite visas tvirtinimo dalis ir palikite keturratį dirbti, iki kol išgaruos visas į variklį ar išmetimo sistemą pakliuvęs vanduo.

VALYMAS IR LAIKYMO SĄLYGOS

Keturračio vaškavimas

Keturratį galima vaškuoti bet kokiu neabrazyviniu automobilių vašku. Nenaudokite šiurkščių valiklių, nes jie gali subraižyti transporto priemonės paviršių.

⚠ATSARGIAI
Tam tikri produktai, tarp kurių būtų ir repelentai bei chemikalai, gadina plastiko paviršius. Būkite itin atsargūs naudodami šias priemones šalia plastiko paviršių.

Atlikite remonto darbus

Prieš palikdami transporto priemonę sandėliuoti, atlikite reikiamus remonto darbus, kad kitą kartą nusprendus ja naudotis, ji nebūtų apgedusi.

Apžiūrėkite padangas

Apžiūrėkite protektorius ir bendrą padangų būklę. Nustatykite sandėliavimui reikiamą padangų slėgį.

VALYMAS IR LAIKYMO SĄLYGOS

Alyva ir filtras
Sušildykite variklį, tada jį sustabdykite ir pakeiskite alyvą ir filtrą.

Oro filtras / oro filtro korpusas
Patikrinkite ir išvalykite arba pakeiskite oro filtrą. Išvalykite oro filtro korpusą ir išleiskite nuosėdų vamzdelį (jeigu yra).

Patikrinkite skysčių lygį
Patikrinkite šių dalių skysčio lygį ir pagal poreikį papildykite:

- Priekinės pavaros korpusas
- Galinės pavaros korpusas
- Stabdžių skystį (reikia keisti kas dvejus metus arba pastebėjus jo patamsėjimą arba užterštumą)
- Aušinimo skystį (reikia keisti kas dvejus metus arba pastebėjus jo užterštumą)
- Degalų lygį (įpilkite degalų stabilizatoriaus pagal gaminio etiketės nurodymus)

Stabilizuokite degalus
Pripildykite degalų baką šviežiais, su degalų stabilizatoriumi sumaišytais degalais pagal gaminio etiketės nurodymus. Nepalikite degalų be priemaišų telkšo bake ilgiau kaip 30 dienų, nes tada prastėja jų kokybė ir jie gali pažeisti degalų sistemą.

Sutepkite
Apžiūrėkite visus laidus ir sutepkite juos laidų tepalu pagal gaminio etiketės nurodymus. Sutepkite keturračio sukimosi taškus tepalu visiems metų laikams.

Apipurkškite variklį alyva

1. Atidarykite skyrių, kur yra uždegimo žvakės.
2. Išimkite uždegimo žvakes, nustumkite kiekvieną stūmoklį į jo takto apačią ir įpilkite į žvakės angą 15–20ml variklio alyvos.

PASTABA.

Būkite itin atsargūs! Jeigu nepataikysite į uždegimo žvakės angą, alyva ištekės iš žvakės ertmės ir atrodys, kad įvyko nuotėkis. Prie uždegimo žvakės prieiti naudokite dalį švarios žarnos ir mažą plastikinį išspaudžiamą buteliuką su reikiamu kiekiu alyvos.

3. Įstatykite uždegimo žvakes atgal. Užveržkite uždegimo žvakes reikiamu sukimo momentu.
4. Kelis kartus iš lėto apsukite variklį. Alyva pasklis į ir po stūmoklį, o stūmoklio žiedai bei cilindras pasidengs apsauginiu naujos alyvos sluoksniu.
5. Uždėkite žvakių dangtelius.

PASTABA.

Variklio užvedimas sandėliavimo laikotarpiu sugadina apipurkštą alyvos sluoksnį. Gali pasireikšti korozija. Neužvedinėkite sandėliuojamo automobilio variklio.

VALYMAS IR LAIKYMO SĄLYGOS

Akumuliatoriaus sandėliavimas
Išimkite akumuliatorių iš automobilio. Prieš sandėliuodami, jį pilnai įkraukite. Sandėliuokite akumuliatorių saugiai nuo šalčio, kuris gali jį apgadinti.

Variklio aušinimo skystis

Patikrinkite variklio aušinimo skysčio stiprumą ir, jeigu reikia, pakeiskite. Aušinimo skystį reikia keisti kas dvejus metus.

Sandėliavimo vieta / priedanga

Nustatykite nurodytą padangų slėgį ir pastatykite keturratį taip, kad padangos būtų iškilusios 30–40 mm nuo žemės. Sandėliavimo vieta turi būti gerai vėdinama, o keturratis turi būti uždengtas tam skirtu uždangalu.

PASTABA.

Nenaudokite plastikinių ar dengtų medžiagų. Jie nepraleidžia vėdinimo ir susidaro kondensatas, o tai skatina koroziją ir oksidaciją.

Tr. priemonės gabenimas

Gabendami transporto priemonę vadovaukitės šia tvarka:

- Išjunkite variklį ir ištraukite raktelį, kad, gabenant transporto priemonę, jo nepamestumėte.
- Degalų dangtelis turi būti tinkamai ir tvirtai uždėtas.
- Sėdynė(s) turi būti tinkamai ir tvirtai įstatyta (-os).
- Įjunkite bet kurį, tik ne stovėjimo bėgį, ir užblokuokite tiek priekinius, tiek galinius ratus, kad transporto priemonė spontaniškai nepajudėtų.
- Sutvirtinkite keturračio rėmą iš priekio ir iš galo, kad jis nejudėtų ir nesipurtytų. Taip gabenamas keturratis neslidinės ir nejudės.

⚠ATSARGIAI
Negabenkite transporto priemonės su įjungtu stovėjimo bėgiu. Taip pakenksite transmisijai. Nenaudokite gervės kaip tvirtinimo prietaiso gabenimo metu. Taip galima pažeisti gervę.

Gedimų diagnostika

Šiame skyriuje pateikiama pagalbinė informacija statistiniam naudotojui apie dalykus, galinčius kelti sunkumų. Gedimų diagnostikai atlikti gali prireikti patyrusio meistro. Jeigu sprendimo nepavyksta rasti patiems, susisiekite su atstovybe.

Variklis neužsiveda

Gedimo priežastis	Kaip išvengti gedimo
Prastas variklio darbas	Patikrinkite, ar nesugedę kaiščiai ir ar degalų bake, degalų padavimo linijoje ir akceleratoriuje nėra pašalinių medžiagų. Dėl tech. aptarnavimo kreipkitės į atstovybę.
Išjungtas srovės išjungiklis	Įjunkite išjungiklį arba pakeiskite saugiklį
Žema akumuliatoriaus įtampa	Įkraukite akumuliatorių iki 12,8 Vdc
Laisvos akumuliatoriaus jungtys	Apžiūrėkite visas jungtis ir užveržkite.
Laisvos solenoidinės jungtys	Apžiūrėkite visas jungtis ir užveržkite.

Variklio bildesiai

Gedimo priežastis	Kaip išvengti gedimo
Prastos kokybės ar per mažo oktaninio skaičiaus degalai	Įpilkite rekomenduojamų naudoti degalų
Blogas degimo laikas.	Prisistatykite į atstovybę
Geras uždegimo žvakės tarpas arba šilumos diapazonas	Sureguliuokite tarpą pagal reikalavimus arba pakeiskite žvakę

DIAGNOSTIKA

Variklis stoja arba užgęsta

Gedimo priežastis	Kaip išvengti gedimo
Perkaitęs variklis	Išvalykite radiatoriaus šilumos išlaikymo plokštę ir branduolį Išvalykite variklio išorę Prisistatykite į atstovybę

Variklis apsisuka, bet neužsiveda

Gedimo priežastis	Kaip išvengti gedimo
Baigėsi degalai	Įpilkite degalų
Užkimšta degalų sklendė arba filtras	Patikrinkite ir išvalykite arba pakeiskite
Degaluose yra vandens	Išleiskite degalus ir įpilkite naujų degalų.
Neveikia degalų sklendė	Pakeiskite
Seni arba nerekomenduojami degalai	Įpilkite naujų degalų
Sugedusios uždegimo žvakės	Apžiūrėkite žvakes ir, jei reikia, pakeiskite.
Uždegimo žvakė nekibirkščiuoja	Apžiūrėkite žvakes ir patikrinkite, ar dirba stabdymo jungiklis
Karteris užsipildęs degalais ar vandeniu	Nedelsdami kreipkitės į atstovybę
Per ilgas droselinės sklendės naudojimas	Patikrinkite ir išvalykite arba pakeiskite uždegimo žvakes
Užkimštas degalų įpurkštuvas	Išvalykite arba pakeiskite degalų įpurkštuvą nauju
Žema akumuliatoriaus įtampa	Įkraukite akumuliatorių iki 12,8 Vdc
Mechaninis gedimas	Prisistatykite į atstovybę

DIAGNOSTIKA

Atbuliniai variklio pliūpsniai

Gedimo priežastis	Kaip išvengti gedimo
Uždegimo žvakė kibirkščiuoja silpnai	Patikrinkite ir išvalykite arba pakeiskite uždegimo žvakes
Blogas uždegimo žvakės tarpas arba šilumos diapazonas	Sureguliuokite tarpą pagal reikalavimus arba pakeiskite žvakę
Seni arba nerekomenduojami degalai	Įpilkite naujų degalų
Blogai įvesti žvakės laidai	Prisistatykite į atstovybę
Blogas degimo laikas.	Prisistatykite į atstovybę
Mechaninis gedimas	Prisistatykite į atstovybę

Variklis dirba trūkčiodamas, gesta, vyksta uždegimo pertrūkiai

Gedimo priežastis	Kaip išvengti gedimo
Sugedusios uždegimo žvakės	Įpilkite rekomenduojamų naudoti degalų
Nusidėvėję arba sugedę uždegimo žvakės laidai	Prisistatykite į atstovybę
Blogas uždegimo žvakės tarpas arba šilumos diapazonas	Sureguliuokite tarpą pagal reikalavimus arba pakeiskite žvakę
Laisvos uždegimo jungtys	Apžiūrėkite visas jungtis ir užveržkite.
Degaluose yra vandens	Įpilkite naujų degalų
Žema akumuliatoriaus įtampa	Įkraukite akumuliatorių iki 12,8 Vdc

DIAGNOSTIKA

Variklis dirba trūkčiodamas, gesta, vyksta uždegimo pertrūkiai

Gedimo priežastis	Kaip išvengti gedimo
Perlinkus arba užkimšta degalų vėdinimo linija	Patikrinkite ir pakeiskite
Blogi degalai	Įpilkite rekomenduojamų naudoti degalų
Užkimštas oro filtras	Patikrinkite ir išvalykite arba pakeiskite
Atbulinės eigos greičio ribotuvo gedimas	Prisistatykite į atstovybę
Akceleratoriaus elektronikos gedimas	Prisistatykite į atstovybę
Kiti mechaniniai gedimai	Prisistatykite į atstovybę
Negeras oro ir degalų santykis.	Sprendimas
Mažai degalų arba jie užteršti	Pakeiskite degalus arba pripilkite jų, pravalykite degalų sistemą.
Žemas oktaninis degalų skaičius	Įpilkite rekomenduojamų naudoti degalų
Užkimštas degalų filtras	Pakeiskite filtrą
Per aukštas degalų oktaninis skaičius	Pakeiskite degalus į aukštesnio oktaninio skaičiaus.

DIAGNOSTIKA

Variklis stoja arba užgęsta

Gedimo priežastis	Kaip išvengti gedimo
Baigėsi degalai	Įpilkite degalų
Perlinkus arba užkimšta degalų vėdinimo linija	Patikrinkite ir pakeiskite
Degaluose yra vandens	Įpilkite naujų degalų
Sugedusios uždegimo žvakės	Patikrinkite ir išvalykite arba pakeiskite uždegimo žvakes
Nusidėvėję arba sugedę uždegimo žvakės laidai	Prisistatykite į atstovybę
Blogas uždegimo žvakės tarpas arba šilumos diapazonas	Sureguliuokite tarpą pagal reikalavimus arba pakeiskite žvakę
Laisvos uždegimo jungtys	Apžiūrėkite visas jungtis ir užveržkite.
Žema akumuliatoriaus įtampa	Įkraukite akumuliatorių iki 12,8 Vdc
Užkimštas oro filtras	Patikrinkite ir išvalykite arba pakeiskite
Atbulinės eigos greičio ribotuvo gedimas	Prisistatykite į atstovybę
Akceleratoriaus elektronikos gedimas	Prisistatykite į atstovybę
Kiti mechaniniai gedimai	Prisistatykite į atstovybę

EPS gedimo lemputė

Elektroninis vairo stiprintuvas [1] turi savidiagnostikos funkciją – aptikus gedimą užsidega gedimo lemputė (MIL-2).

Įprastu darbo režimu, EPS lemputė užsidega įjungus degimą, nors pats EPS ir neveikia. Užvedus variklį, EPS lemputė užgęsta ir EPS stiprintuvas įsijungia.

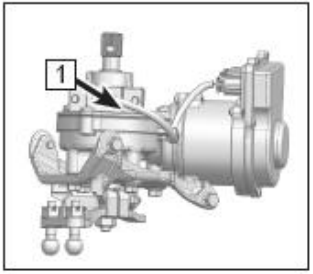

DIAGNOSTIKA

EPS gedimo diagnozė ir sprendimas

Nuor. Nr.	Trikčių šalinimas	Galimos priežastys	Remonto darbai
1	Sunkiai sukasi vairas	Bloga kištukinė jungtis	Patikrinkite kištukus ir jungtis
		Perdegęs saugiklis	Pakeiskite saugiklį
		Valdiklio, motoro arba jutiklio gedimas	Kreipkitės į atstovybę ir pakeiskite dalis.
2	Vairas nelygiai sukasi į kairę ir į dešinę	Jutiklis blogai nuskaito įtampą	Kreipkitės į atstovybę dėl reguliavimo ar pakeitimo
		Sugenda valdiklis, motoras arba jutiklis	Kreipkitės į atstovybę ir pakeiskite dalis.
3	Platus vairo svyravimas	Blogos motoro gnybtų jungtys	Pakeiskite raudono ir juodo laido gnybtų jungtį.
		Sugenda valdiklis arba jutiklis	Kreipkitės į atstovybę dėl dalių ir pakeitimo
4	Silpnas vairo stiprintuvas	Per ilgas droselinės sklendės naudojimas	Įkraukite arba pakeiskite akumuliatorių
		Sugenda motoras.	Kreipkitės į atstovybę dėl pakeitimo
		Žemas priekinių padangų slėgis	Pripūskite padangas iki reikiamo slėgio
5	Iš sistemos sklinda triukšmas	Sugenda motoras.	Patikrinkite ir išvalykite arba pakeiskite uždegimo žvakes
		Vairo sistemos dalys dėvisi ir susidaro platus tarpas.	Pakeiskite sistemos dalis.
		Blogas vairo kolonėlės arba vairo mechanikos dalių surinkimas	Patikrinkite ir užveržkite visus varžtus.

Deklaracija

Triukšmo poveikio vairuotojui deklaracija

Deklaraciją pasirašė direktorius Lai Min jie.
Gamintojo bendrovės pavadinimas ir adresas:
ZHEJIANG CFMOTO POWER CO.,LTD.
No.116,Wuzhou Road,Yuhang Economic Development Zone,Hangzhou,311100,
Zhejiang Province P.R.China
Markė (gamintojo prekybinis pavadinimas): CFMOTO

Variantas (-ai)	Versija	Komercinis pavadinimas (-ai) (jeigu yra)	Pirminė, antrinė tr priemonės kategorijos ir greičio indeksas:	Triukšmo poveikio vairuotojui rezultatas (riba: 86dB(A))
CF800ATR-5	A	**CFORCE 850 TOURING**	T3a	85.0
	B	**CFORCE 850 TOURING**	T3b	85.0
	C	**CFORCE 850 TOURING**	T3b	85.1
CF1000ATR-2	A	**CFORCE 1000 TOURING**	T3a	85.8
	B	**CFORCE 1000 TOURING**	T3b	85.8
	C	**CFORCE 1000 TOURING**	T3b	85.9
CF1000ATR-2	A	**CFORCE 1000OVERLAND**	T3b	85.8
	B	**CFORCE 1000OVERLAND**	T3b	85.9

2-as bandymo metodas pagal reglamento (ES) 1322/2014 XIII-o priedo 3 skyrių.

Virpesių lygio deklaracija

Vairuotojo svoris		aws m/s2	CFORCE 1000 TOURING	Reikalavimas
59kg±1kg	T1	1-as bandymas	0,51 m/s^2	1 ir 2 bandymų nuokrypis <10% bei aritmetinis vidurkis, aws < 1,25m^2
	T2	2-as bandymas	0,51 m/s^2	
	A	Aritmetinis vidurkis	0,51 m/s^2	
98kg±5kg	T1	1-as bandymas	0,48 m/s^2	1 ir 2 bandymų nuokrypis <10% bei aritmetinis vidurkis, aws < 1,25m/s2
	T2	2-as bandymas	0,54 m/s^2	
	A	Aritmetinis vidurkis	0,51 m/s^2	

aws :sėdynės svertinio vibracinio pagreičio kvadratinio vidurkio vertė, išmatuota atliekant standartinį bandymą kelyje

Programėlė „CFMOTO RIDE“ / Telematikos dėžė

„CFMOTO RIDE“ yra išmani, tinklinė telefoninių paslaugų platforma, susiejanti vairuotoją ir jo vairuojamą transporto priemonę. „CFMOTO RIDE“ tikslas – siūlyti įvairias paslaugas automobilių sporto entuziastams internetu.

Telematikos dėžė („T-BOX“) – tai išmanus terminalas, kuris užmezga ryšį su tr. priemonėmis ir jų savininkais per mobiliajame įrenginyje įdiegtą programėlę „CFMOTO RIDE“. Turint šią dėžę, jos savininkas gali naudotis išmaniosiomis programėlės „CFMOTO RIDE“ funkcijomis.

Šis modulis parduodamas ne visose rinkose. Pasiteiraukite informacijos apie dėžę pas pardavėją arba atsisiųskite programėlę „CFMOTO RIDE“, pasinaudodami [feedback] funkcija išsiųskite klausimą ir „CFMOTO“ patikrins už jus..

Programėlė „CFMOTO RIDE“

Programėlę „CFMOTO RIDE“ galite parsisiųsti parduotuvėse „App Store“ ir „Google Play“ nuskaitę šį QR kodą.

Nuskaitykite šį kodą ir pasekite „CFMOTO RODE“ tinkle „Facebook“ ir pirmi sužinokite apie programėlės atnaujinimus ir kitas naujienas.

Nuskaitykite šį kodą ir naršykite po „CFMOTO RIDE“ interneto svetainę.

„CFMOTO RIDE“ rasite tokių išmaniųjų funkcijų kaip naudotojo vadovas, važiavimo informacija, navigacija, įrangos atnaujinimai, elektroninė tvora, priminimai ir kt. Prieinamos funkcijos priklauso nuo automobilio konfigūracijos ar modelio ir skirtingų rinkos reikalavimų.

Parsisiųskite programėlę „CFMOTO RIDE“ ir važiuokite išmaniai!

CFORCE 1000 OVERLAND YPATYBĖS
TURINYS

Įžanga 4
Sveikinimo žodis 4
Garantijos galiojimas 4
Standartinės CFORCE 1000 OVERLAND ypatybės 5
Priekinis langas 6
Apsauginiai rankų gaubtai 6
Šildomas vairakotis 7
LED juosta 8
Buferiai 9
Apsauginis gervės gaubtas 9
Galinė daiktadėžė (vienos dėžės konfigūracija) 10
Galinė daiktadėžė (3 dėžių konfigūracija) 11
CF tvirtinimo įtaisai 15
Šildomos sėdynės 16
Daiktadėžės turėklai 17
Slankiojanti platforma 17

CFORCE 1000 OVERLAND YPATYBĖS

Įžanga

Sveikinimo žodis

Dėkojame, kad įsigijote gamintojo „CFMOTO“ transporto priemonę ir sveikiname prisijungus į pasaulinę „CFMOTO“ bendruomenę. Apsilankykite mūsų interneto svetainėje www.cfmoto.com ir sekite naujausias naujienas, pamatykite informaciją apie naujus gaminius bei būsimus renginius pirmi ir dar daugiau.

Šiame vadove aprašoma įsigijus keturratį „CFORCE Overland“ tiekiama įranga ir keturračio ypatybės Kad važiavimas tr. priemone būtų saugus ir malonus, prašome perskaityti ir vadovautis šiame naudotojo vadove pateikiamais nurodymais.

Jame pateikiama instrukcija, kaip naudotis ir prižiūrėti su šiuo keturračiu naudojamą įrangą. Todėl iškilus remonto klausimams, nedvejodami apsilankykite prekybos atstovybėje tiek garantiniu laikotarpiu, tiek jam pasibaigus. Jūsų įsigytą tr. priemonę geriausiai išmano „CFMOTO“ prekybos atstovybės darbuotojai, kuriems rūpi klientų pasitenkinimas.

Dėl nuolat tobulinamo dizaino, kokybės arba dalių konfigūracijos, šiame vadove pateikiama informacija gali šiek tiek nesutapti su tikrovėje turimu keturračiu. „CFMOTO“ pasilieka teisę keisti gaminio ypatybes, specifikacijas ir dalis be pranešimo ir neprisiimant įsipareigojimų prieš pirkėją. Šiame vadove pateikiamos iliustracijos, aprašymai ir (arba) tvarka yra tik orientacinės.

Garantijos galiojimas

Keturračio „CFORCE Overland“ garantija taikoma pagal gamintojo garantijos sąlygas, aprašytas transporto priemonės naudojimo vadove.

CFORCE 1000 OVERLAND YPATYBĖS

1 - Priekinis stiklas ir apsauginiai rankų gaubtai
2 - Šildomas vairakotis
3 - LED juosta
4 - Buferis
5 - Apsauginis gervės gaubtas
6 - Daiktadėžės
7 - Šildomos sėdynės
8 - Daiktadėžės turėklai
9 - Apsauginė slankiojanti platforma

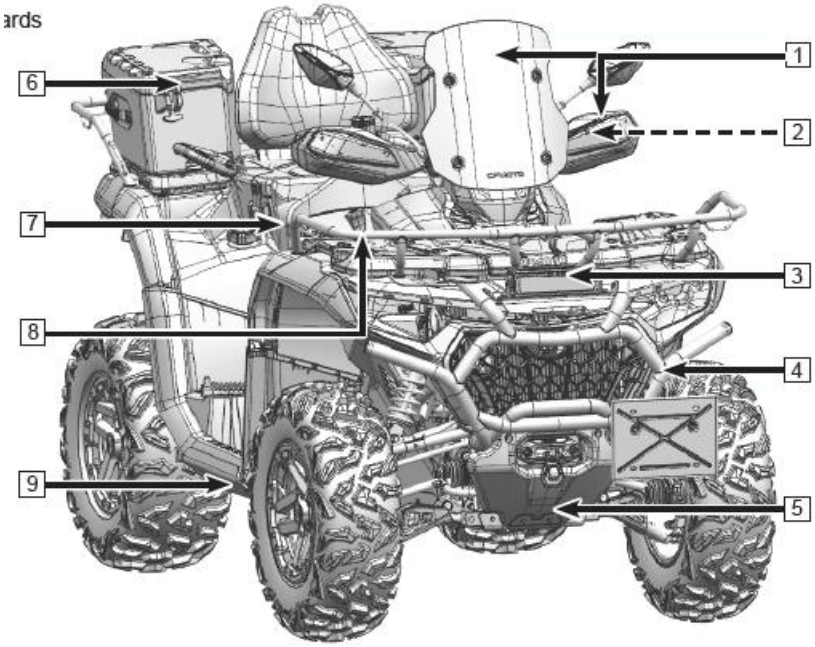

CFORCE 1000 OVERLAND YPATYBĖS

Priekinis langas

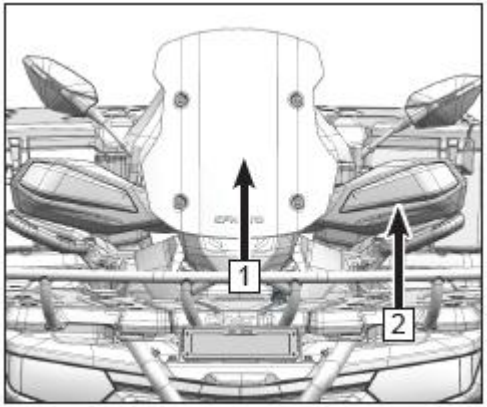

Priekinis stiklas [1] saugo vairuotoją nuo vėjo ir skriejančių objektų.

Apsauginiai rankų gaubtai

Apsauginiai rankų gaubtai [2] saugo vairuotojo rankas nuo vėjo ir skriejančių objektų.

Šildomas vairakotis

Transporto priemonėje įrengtos šildomos vairakočio rankenos ir nykščiu valdomas akceleratorius.

Valdymo jungiklis įrengtas vairakočio kairėje.

ATSARGIAI
Šildymo funkcija automatiškai neįsijungia. Ją reikia įjungti rankiniu būdu.
Nenaudokite šildymo funkcijos, jeigu dėl vartojamų vaistų ar kitų sveikatos sutrikimų nejaučiate skausmo ir (arba) temperatūros ir galėtumėte nejausdami nusideginti.
Neplaukite vairakočio rankenų ir nykščiu valdomo akceleratoriaus aukšto slėgio vandeniu.
Šildymo funkciją įmanoma įjungti tik veikiant varikliui, kad nebūtų eikvojama akumuliatoriaus įkrova.

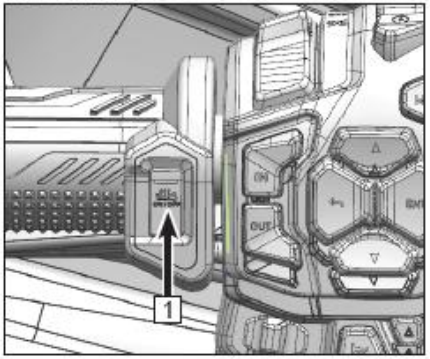

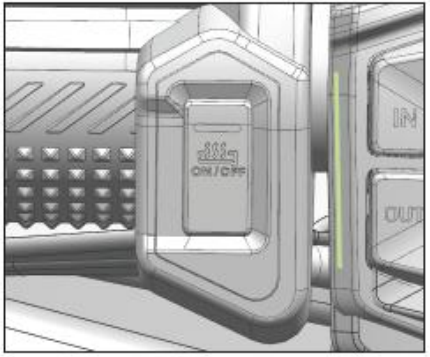

LED juosta

PASTABA
LED juosta yra itin ryški. Nešvieskite ja važiuodami prieš kitus vairuotojus ar asfaltuotais keliais, kad nesukeltumėte avarijų.

LED juosta [2] įrengta transporto priemonės priekyje. LED juostos jungiklis įrengtas kairiau maitinimo prievado.
Jungiklis turi dvi įjungimo padėtis:

○	Šioje padėtyje juosta yra išjungta.
●	Šioje padėtyje juosta šviečia geltona spalva.
●●	Šioje padėtyje juosta šviečia balta spalva.

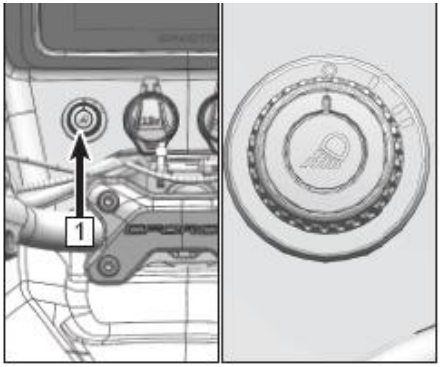

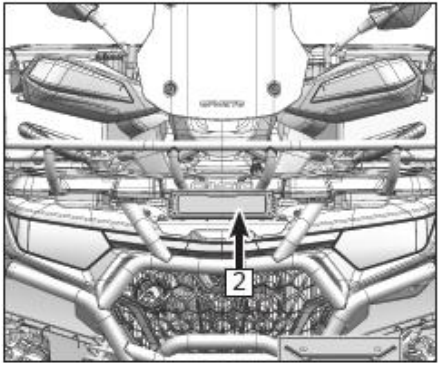

Buferiai

Priekinis ir galinis buferiai [4] saugo transporto priemonę nuo smūgių.

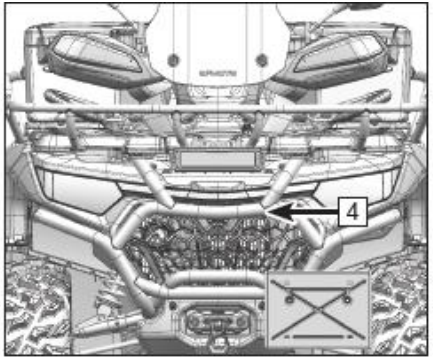

Apsauginis gervės gaubtas

Tvirtas aliuminio apsauginis gervės gaubtas [5] saugo priekinę transporto priemonės dalį nuo smūgių.

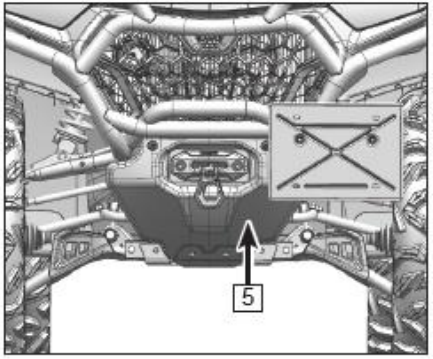

Galinė daiktadėžė (vienos dėžės konfigūracija)

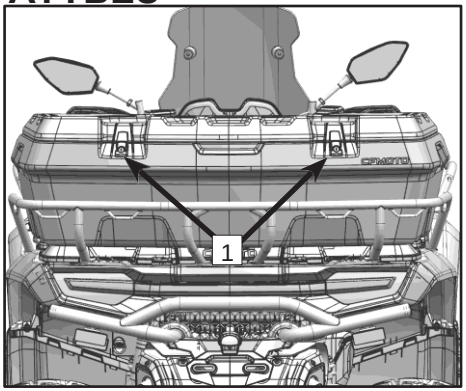

Galinę daiktadėžę galima nesunkiai uždėti arba nuimti naudojant CF tvirtinimo įtaisus. Daiktadėžės tūris yra apie 110 l.

Daiktadėžės atidarymas

Įkiškite raktelį į kiekvieną skylutę ir atrakinkite skląsčius.

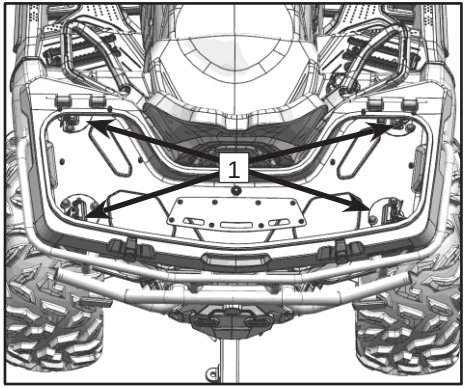

Daiktadėžės uždėjimas/nuėmimas

Uždėkite daiktadėžę ant transporto priemonė galinio tvirtinimo turėklo.

Daiktadėžę galima nesunkiai uždėti arba nuimti naudojant keturis CF tvirtinimo įtaisus, kuriais daiktadėžė tvirtinama atitinkamose vietose daiktadėžės viduje.

Galinė daiktadėžė (3 dėžių konfigūracija)

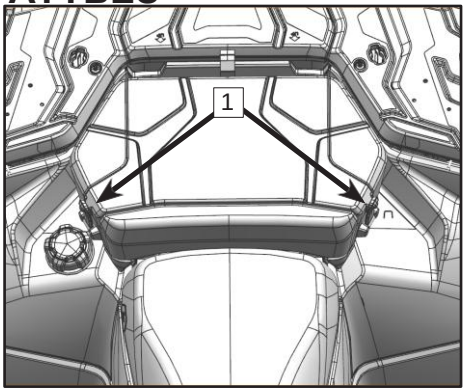

Vidurinės galinės daiktadėžės atidarymas

Vidurinės galinės daiktadėžės talpa yra 14,5 l.

Patraukite už guminių dirželių.

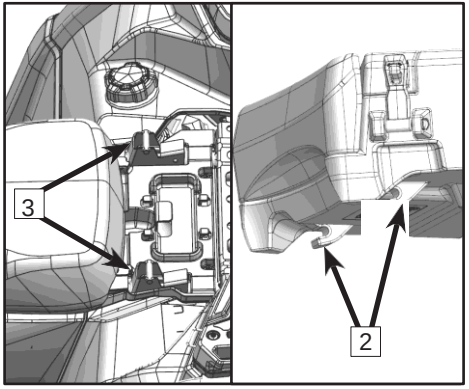

Vidurinės galinės daiktadėžės uždėjimas (nuėmimas)

Įstatykite tvirtinimo kištukus [2] į jiems skirtus laikiklius [3].

Galinė šoninė daiktadėžė

Galinės šoninės daiktadėžės talpa yra apie 27 l.

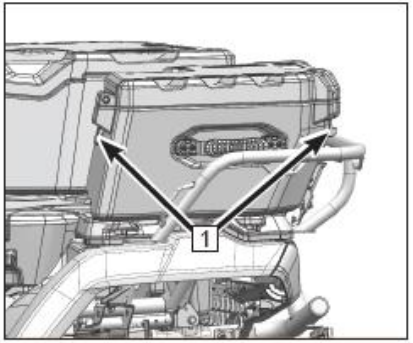

Šoninės galinės daiktadėžės atidarymas

Truktelėkite visus guminius dirželius [1], kad atidarytumėte šoninę daiktadėžę.

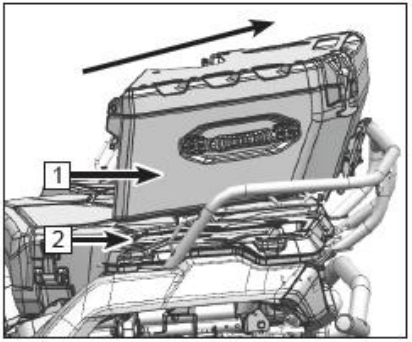

Galinės daiktadėžės uždėjimas (nuėmimas)

Atidarykite skląsčius (žr. 14 p.)

Įstrižu kampu iškelkite daiktadėžę [1] nuo tvirtinimo laikiklių [2].

CFORCE 1000 OVERLAND YPATYBĖS

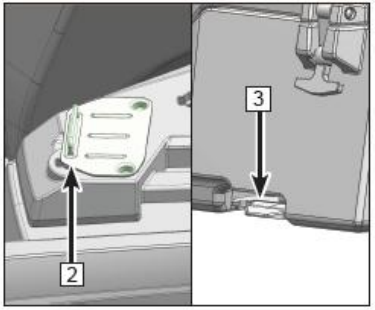

Norėdami uždėti daiktadėžę, sulygiuokite daiktadėžės tvirtinimo liežuvėlį [3] su tvirtinimo laikikliu [2].

Fiksavimo skląsčiai turi būti neužfiksuoti (žr. 14 p.)

Patraukite skląsčių svirtis [4] žemyn nuo šoninės daiktadėžės ir užkabinkite už galinio turėklo [5].

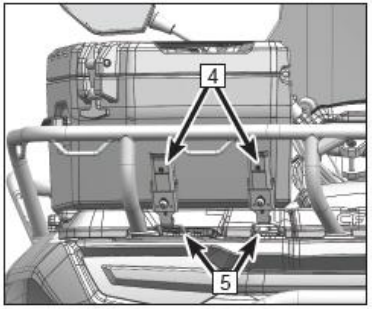

Patraukite skląsčių svirtis [4] žemyn nuo šoninės daiktadėžės ir užkabinkite už galinio turėklo [5]

Pakelkite skląsčių svirtis [4] aukštyn, kad užfiksuotumėte daiktadėžę ir skląsčius vietoje.

CFORCE 1000 OVERLAND YPATYBĖS

Jei reikia nuimti šoninę daiktadėžę:

Paspauskite skląsčių atfiksavimo mygtukus [7].

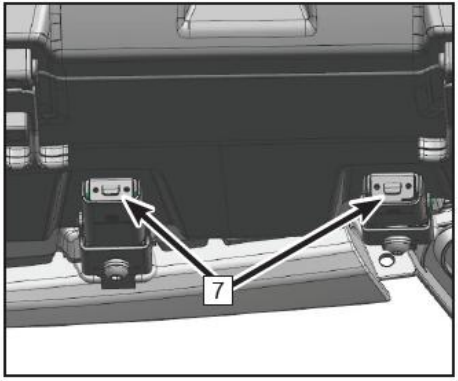

Laikykite nuspaudę skląsčių atfiksavimo mygtuką [7].

Traukite skląsčio svirtį [6] išorėn ir atfiksuokite kabliuką.

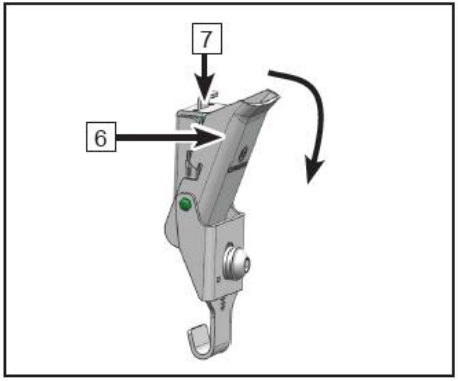

CF tvirtinimo įtaisai

Uždaro CF tvirtinimo įtaiso padėtis:

Atdaro CF tvirtinimo įtaiso padėtis:

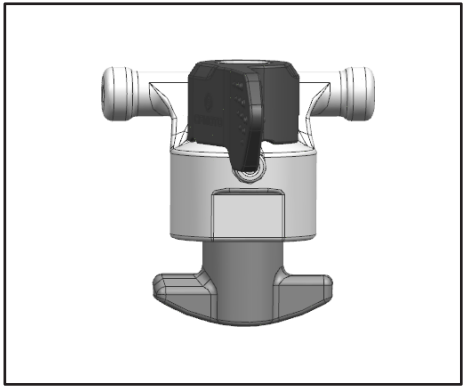

Šildomos sėdynės

Transporto priemonėje įrengta sėdynių šildymo sistema.

Šildymo jungiklis įrengtas vairuotojo sėdynės pasostės galinėje dalyje, dešinėje pusėje.

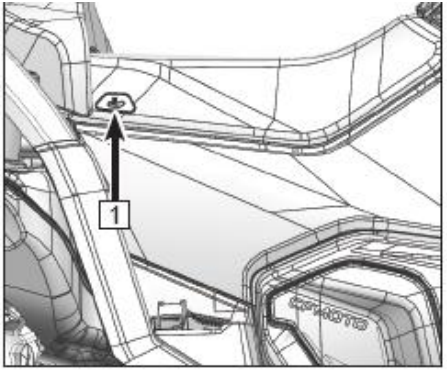

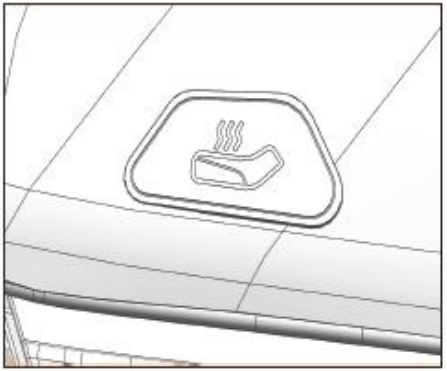

ATSARGIAI
Šildymo funkcija automatiškai neįsijungia. Ją reikia įjungti rankiniu būdu. Nenaudokite šildymo funkcijos, jeigu dėl vartojamų vaistų ar kitų sveikatos sutrikimų nejaučiate skausmo ir (arba) temperatūros ir galėtumėte nejausdami nusideginti. Stenkitės keliais ar kitais daiktais smarkiai neužspausti sėdynės srities, kad nepažeistumėte šildymo elemento. Neplaukite sėdynių aukšto slėgio vandeniu. Šildymo funkciją įmanoma įjungti tik veikiant varikliui, kad nebūtų eikvojama akumuliatoriaus įkrova.

Daiktadėžės turėklai

Daiktadėžės turėklai apsaugo galinę daiktadėžę nuo abrazyvinio dilimo, kurio rizika padidėja važiuojant neįprastomis kelio sąlygomis, ir veikia kaip stacionari atrama papildomai tvirtinamiems kroviniams priekyje.

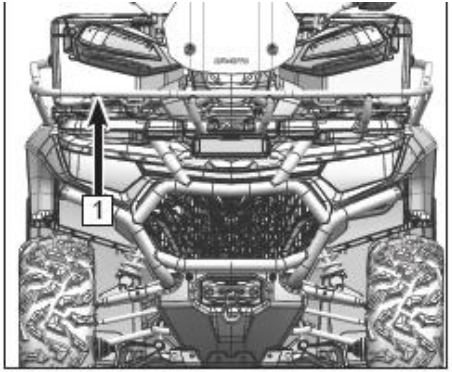

Slankiojanti platforma

Slankiojanti platforma suteikia keturračiui visapusę apsaugą nuo akmenų, nuvirtusių medžių dalių, pagalių ir kitų gulinčių objektų sukeliamos žalos.

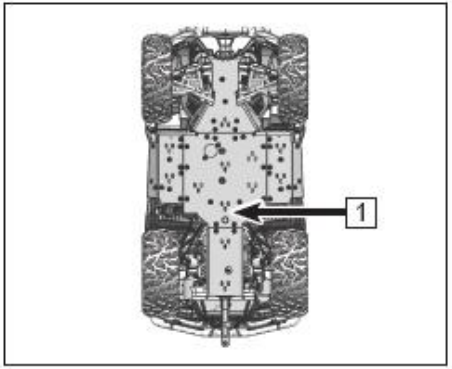

9AYV-380101-4600-12

ZHEJIANG CFMOTO POWER CO., LTD.

GAMINTOJAS:
Add:NO.116,Wuzhou Road, Yuhang Economic Development Zone,Hangzhou 311100,Zhejiang Province,Kinija
Tel. 86-571-86258863 Faksas:+86-571-89265788
El. paštas: service@cfmoto.com.cn http://global.cfmoto.com