U10 PRO

U10 XL PRO

Naudotojo vadovas

Atidžiai perskaitykite šį vadovą

Jame pateikiama svarbi
informacija apie saugą

Vairuotojas privalo turėti galiojantį vairuotojo pažymėjimą.
Draudžiama vežti jaunesnius nei 12 m. keleivius.

TURINYS

ĮŽANGA.....6
Sveikinimo žodis.....6
EVAP sistema (garų emisijos kontrolės sistema) 7
Katalizatorius 7
Įspėjamieji žodžiai 8
ĮVADAS..... 11
Identifikaciniai numeriai ir pagrindinė informacija 12
Specifikacijos.....13
Vairuotojo sauga.....19
Bendrosios išankstinės saugos priemonės.....19
Savininko atsakomybė.....20
Saugos lipdukai, jų vietos ir įspėjimai 25
Galimų pavojų įspėjimai.....33
Galimos įrangos modifikacijos 50
Stenkitės neapsinuodyti anglies monoksidu 50
Venkite degalų gaisro ir kitų pavojų 51
Sąlytis su įkaitusiomis dalimis.....53
VALDYMAS IR YPATYBĖS..... 54
Pagrindiniai valdikliai 54

Antriniai valdikliai 61
Transporto priemonės ypatybės - U10 PRO 79
Dalių vietos (3-1) 79
Transporto priemonės ypatybės - U10 XL PRO 82
Variatorius (CVT) 94
Kaip išvengti variatoriaus diržo gedimo 96
MMI jutiklinis ekranas 98
Įsijungimas ir patikra 98
Priekinio skydelio simboliai ir įspėjimai 99
Skydelio rodinys 104
Važiavimo informacijos rodinys 107
Transporto priemonės valdymas 138
Prasivažinėjimas 138
Patikra prieš važiuojant 140
Akceleratorius 143
Stabdžiai 143
Variklio užvedimas 143
Bėgių perjungimas 144
SAUGUS VAIRAVIMAS 146
Vairuotojo atsakomybė 146
Mokomieji pratimai 149

Transporto priemonės valdymas 154
Krovinių vežimas ir vilkimas 164
Krovinių vežimas ir vilkimas 165
Gervės valdymas 177
TECHNINĖ PRIEŽIŪRA 186
Ekstremalaus naudojimo apibrėžtis 186
Būklės apžiūros prieš važiuojant punktai 188
Prasivažinėjimo priežiūros punktai 190
Planinės priežiūros tvarkaraštis 192
TECHNINĖ PRIEŽIŪRA 199
Oro filtras 199
Variklis 203
Priekinės pavaros korpusas 209
Priekinis ir galinis varantysis velenas 211
Aušinimo sistema 212
Uždegimo žvakė(s) 216
Kibirkščių gaudyklė 219
Akumuliatorius 220
Stabdžiai 224
Pakaba 228
Ratai 230

Elektros dalys 232
Saugos diržas 237
Valymas ir sandėliavimo sąlygos 238
Transporto priemonės plovimas 238
Transporto priemonės vaškavimas 238
Parengimas sandėliuoti 239
Remonto darbai 239
Padangų apžiūra 239
Alyva ir filtras 239
Oro filtras 239
Parengimas sandėliuoti 242
GEDIMŲ DIAGNOSTIKA 244
Variklis neapsisuka 244
Variklio bildesiai 244
Variklis stoja arba užgęsta 245
Variklis apsisuka, bet neužsiveda 246
Atbuliniai variklio pliūpsniai 247
Variklis neužsiveda 247
EFI gedimo lemputė 249
DEKLARACIJA 252
Triukšmo poveikio vairuotojui deklaracija 252

Virpesių lygio deklaracija 253
RIBOTOJI „CFMOTO“ GARANTIJA 254
Savininko keitimas 259
Programėlė „CFMOTO“ / Telematikos fotovoltinis modulis 260

ĮŽANGA

Sveikinimo žodis

Dėkojame, kad įsigijote gamintojo „CFMOTO“ transporto priemonę ir sveikiname prisijungus į pasaulinę „CFMOTO“ bendruomenę. Apsilankykite mūsų interneto svetainėje www.cfmoto.com ir sekite naujausias naujienas, pamatykite informaciją apie naujus gaminius bei būsimus renginius pirmi ir dar daugiau.

„CFMOTO“ – tai tarptautinė bendrovė, kuri specializuojasi visureigių, darbinių transporto priemonių ir pagrindinių jų dalių (skysčiu aušinami varikliai, rėmai ir kt.) projektavime, gamyboje ir rinkodaroje. 1989 m. įkurta bendrovė fokusuojasi ties nepriklausomo prekės ženklo vystymu ir mokslo inovacijomis. „CFMOTO“ produktai šiandien platinami bendradarbiaujant su daugiau nei 2 000 partnerių daugiau nei 100 pasaulio šalių. „CFMOTO“ braunasi tarp pažangiausių bekelės sporto vardų ir siekia pristatyti šios srities prekiautojams bei mėgėjams aukščiausios kokybės gaminius.

Kad važiavimas tr. priemone būtų saugus ir malonus, prašome perskaityti ir vadovautis šiame naudotojo vadove pateikiamais nurodymais. Šiame vadove duodami nurodymai, kaip atlikti smulkios apimties techninę priežiūrą. Didesnės apimties remonto darbai aprašomi „CFMOTO“ serviso knygelėje.

Jūsų įsigytą tr. priemonę geriausiai išmano „CFMOTO“ prekybos atstovybės darbuotojai, kuriems rūpi klientų pasitenkinimas. Todėl iškilus remonto klausimams, nedvejodami apsilankykite prekybos atstovybėje tiek garantiniu laikotarpiu, tiek jam pasibaigus.

Dėl nuolat tobulinamo dizaino, kokybės arba dalių konfigūracijos, šiame vadove pateikiama informacija gali šiek tiek nesutapti su tikrovėje turimu automobiliu. „CFMOTO“ pasilieka teisę keisti gaminio ypatybes, specifikacijas ir dalis be pranešimo ir neprisiimant įsipareigojimų prieš pirkėją. Šiame vadove pateikiamos iliustracijos, aprašymai ir (arba) tvarka yra tik orientacinės. Naujausią šio vadovo versiją rasite savo regiono „CFMOTO“ vartotojų svetainėje.

Vadove pateikiama informacija aprašo šiuos automobilių modelius: CF1000UTR-8/CF1000UTR-8L

ĮŽANGA

EVAP sistema (garų emisijos kontrolės sistema)

(jeigu įrengta)

Atsižvelgiant į galiojančius aplinkosaugos emisijų reglamentus, transporto priemonėje įrengiama degalų garų surinkimo sistema (EVAP), neišmetanti degalų garų į atmosferą.

Atlikdami planinę priežiūrą apžiūrėkite, ar žarnos neprispaustos ir ar neprateka. Užspaustos arba įlenktos žarnos gali pažeisti degalų siurblį arba baką. EVAP sistema kitokios priežiūros nereikalauja.

Prireikus remonto, praneškite apie tai atstovybei. Nemodifikuokite EVAP sistemos. Modifikacijos pažeidžia aplinkosaugos emisijų reglamentus.

Katalizatorius

PERSPĖJIMAS. Atkreipkite dėmesį į šiuos su katalizatoriaus sauga susijusius punktus:

- Pilkite tik bešvinį benziną. Kad ir mažai švino turintis benzinas gali pažeisti reaktyviuosius katalizatoriaus metalus ir jį sugadinti.
- Nepilkite į duslintuvą nuo rūdžių apsaugančios alyvos ir variklio alyvos. Taip pažeisite katalizatorių.

⚠ PASTABA

Kai kurios šiame vadove aprašomos ypatybės jau gali būti nebeaktualios šiuo metu rinkoje parduodamam produktui. Visi detalių aprašymai ir nurodymai rašomi žvelgiant iš numatytoje vairuotojo padėtyje sėdinčio vairuotojo padėties.

Šiame vadove aprašomos beveik visos galimos konfigūracijos. Kai kurios konfigūracijos gali nesutapti su jūsų įsigyta transporto priemone, todėl skaitydami vadovą turėkite tai omeny.

ĮŽANGA

Įspėjamieji žodžiai

Įspėjamieji žodžiai atkreipia dėmesį į saugos pranešimus, žalos turtu pranešimus ir nurodo kilusio pavojaus sunkumą. Įprasti šiame vadove naudojami įspėjamieji žodžiai yra ĮSPĖJIMAS, ATSARGIAI, PASTABA.

Šie įspėjamieji žodžiai ir simboliai vartojami šiame vadove bei naudojami ant jūsų tr. priemonės. Šie simboliai reiškia, kad kalbama apie jūsų kaip vairuotojo saugumą. Prieš skaitydami vadovą, susipažinkite su simbolių reikšmėmis:

⚠ĮSPĖJIMAS

Šis saugos pranešimas ir simbolis reiškia galimą pavojų, dėl kurio galima sunkiai susižeisti ar net žūti.

⚠PERSPĖJIMAS

Šis saugos pranešimas ir simbolis reiškia galimą pavojų, dėl kurio galima vidutiniškai susižeisti pačiam ir (arba) apgadinti tr. priemonę.

ATSARGIAI

Šis saugos pranešimas (be simbolio) reiškia situaciją, kurios metu galima apgadinti tr. priemonę.

PASTABA

Šis pranešimas reiškia svarbią informaciją arba nurodymus.

ĮŽANGA

DRAUDŽIAMA:

- Vairuoti tam neapmokytiems asmenims.
- Važiuoti viešaisiais keliais. Egzistuoja rizika susidurti su kita tr. priemone.
- Važiuoti asfaltuotais keliais. Asfaltas apsunkina sukibimą ir valdomumą.
- Važiavimo greitį pasirinkite pagal savo vairavimo įgūdžius ir aplinkos sąlygas.
- Draudžiama vairuoti APSVAIGUS nuo ALKOHOLIO arba KVAIŠALŲ arba svaigintis jais vairuojant.

VISADA:

- Venkite važiuoti asfaltuotais keliais, gerokai apsunkinančiais sukibimą ir valdomumą.
- Vairuokite tvarkingai, kad šlaitinių ar nelygaus paviršiaus posūkių metu transporto priemonė nepersiverstų.
- Dėvėkite apsauginius akinius, šalmą ir aprangą.

ĮŽANGA

PERSKAITYKITE NAUDOTOJO VADOVĄ IR
PAISYKITE VISŲ NURODYMŲ BEI ĮSPĖJIMŲ

⚠ĮSPĖJIMAS
Susipažinkite ir laikykitės visų šiame vadove ir ant gaminio lapelių pateiktų instrukcijų ir saugos priemonių. To nedarant galima sunkiai susižeisti ar net žūti.

⚠ĮSPĖJIMAS
Eksploatuodami ir techniškai prižiūrėdami transporto priemonę galite įkvėpti kancerogeninių ir apsigimimą sukeliančių cheminių medžiagų, pavyzdžiui, išmetamųjų dujų, anglies monoksido, ftalatų, švino ir kitų reprodukcijai toksiškų cheminių medžiagų. Kad pavojus įkvėpti būtų mažesnis, nelaikykite įjungto variklio kai nebūtina. Techniškai prižiūrėkite transporto priemonę gerai vėdinamoje vietoje ir dažnai plaukite rankas.

ĮVADAS

Dėkojame, kad įsigijote gamintojo „CFMOTO“ transporto priemonę ir sveikiname prisijungus į pasaulinę „CFMOTO“ bendruomenę.

Didžiuojamės galėdami pasiūlyti pasauliui platų praktiškų ir smagių naudoti produktų asortimentą. Mūsų produktai:

- Visureigiai
- Specialiosios paskirties transportas (ūkio, patruliavimo, miškų apsaugos ir medžioklės reikmėms)
- Motociklai
- Rodsteriai
- Tarnybiniai automobiliai

„CFMOTO“ specializuojasi skysčiu aušinamų variklių gamyboje ir yra pirmaujantis jų tiekėjas Kinijoje. Palyginti su tokio paties tūrio oru aušinamais varikliais. Tokie varikliai yra našesni, alyvos temperatūra mažiau svyruoja bei suvartoja mažiau degalų, yra galingesni ir tarnauja ilgiau.

Kad važiavimas tr. priemone būtų saugus ir malonus, prašome perskaityti ir vadovautis šiame naudotojo vadove pateikiamais nurodymais. Informacija apie stambius remonto darbus pateikiama „CFMOTO“ serviso knygelėje. Šiuos remonto darbus privalo atlikti tik „CFMOTO“ serviso atstovybės meistrai. Jūsų įsigytą tr. priemonę geriausiai išmano „CFMOTO“ prekybos atstovybės darbuotojai, kuriems rūpi klientų pasitenkinimas. Todėl iškilus remonto klausimams, nedvejodami apsilankykite prekybos atstovybėje tiek garantiniu laikotarpiu, tiek jam pasibaigus.

Dėl nuolat tobulinamo dizaino, kokybės arba dalių konfigūracijos, šiame vadove pateikiama informacija gali šiek tiek nesutapti su tikrovėje turimu automobiliu. Šiame vadove pateikiamos iliustracijos, aprašymai ir (arba) tvarka yra tik orientacinės.

„CFMOTO“ pasilieka teisę keisti gaminio ypatybes, specifikacijas ir dalis be pranešimo ir neprisiimant įsipareigojimų prieš pirkėją.

ĮVADAS

Identifikaciniai numeriai ir pagrindinė informacija

Įrašykite savo transporto priemonės identifikacinius numerius į žemiau pateiktus laukelius. Ištraukite atsarginį NFC raktelį ir laikykite jį saugioje vietoje. Praradę abu NFC raktelius, įsigykite naują iš „CFMOTO“ pardavėjo.

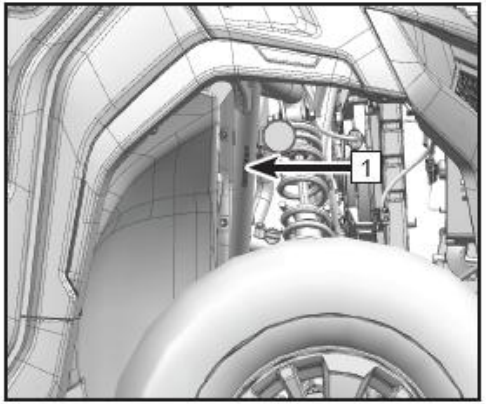

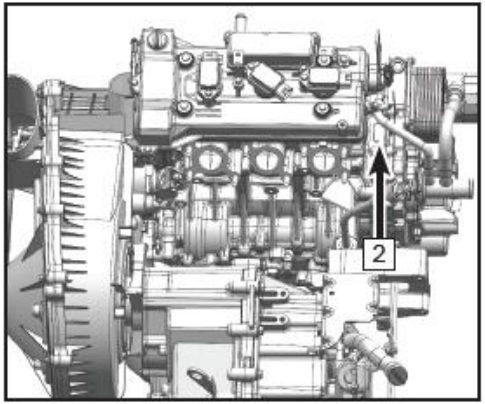

1. Tr. priemonės identifikavimo numeris: _____

2. Variklio serijos numeris: _____

SPECIFIKACIJOS

Specifikacija

Dalykas	U10 PRO	U10 XL PRO
Bendras ilgis	3097 mm	3897 mm
Bendras plotis	1625 mm	
Bendras aukštis	1945 mm	
Važiuoklės bazė	2060 mm	2860 mm
Prošvaisa	330 mm	
Maž. posūkio spindulys	4250 mm	4100 mm–4150 mm
Masė be papildomo svorio (su vairuotoju)	911 kg	1043 kg
Galinės daiktadėžės svorio talpa	454 kg	
Didž. leistina apkrova (be vairuotojo)	674 kg	657 kg
Vilkimo rekomendacijos: Buksyravimo kablio svoris Priekabos ir krovinio svoris (be stabdžių) Priekabos ir krovinio svoris (inerciniai stabdžiai)	 56 kg 680 kg 1134 kg	 56 kg 600 kg 1134 kg
Variklio modelis ir tipas	380Y-3	
Tipas	Linijinis 3 cilindrų, 12 vožtuvų skysčiu aušinamas keturtaktis DOHC	

SPECIFIKACIJOS

Dalykas	U10 PRO	U10 XL PRO
Skersmuo x stūmimas	80 mm × 66,2 mm	
Darbinis tūris	998cm^3	
Suspaudimo laipsnis	11.0 : 1	
Užvedimo tipas	Elektra	
Sutepimo tipas	Slėginis / purslinis tepimas	
Variklio aušinimo skystis Tipas Talpa Maišymo santykis:	„CFMOTO“ savo gaminamuose skysčiu aušinamuose varikliuose pasitelkia organinių rūgščių technologiją (OAT). Neprimaišykite neorganinių aušinimo skysčių (IAT). 6,4 l 50 % aušinimo skystis / 50 % distiliuotas vanduo	„CFMOTO“ savo gaminamuose skysčiu aušinamuose varikliuose pasitelkia organinių rūgščių technologiją (OAT). Neprimaišykite neorganinių aušinimo skysčių (IAT). 7,4 l 50 % aušinimo skystis / 50 % distiliuotas vanduo
Variklio alyva: Tipas Variklio alyvos talpa: Talpos pokytis / alyvos filtras	SAE 5W-40 / SAE 0W-40 SP arba daugiau susintetinta alyva (žr. variklio alyvos klampos lentelę) 4,2 l 3,8 l	

SPECIFIKACIJOS

Transmisijos alyva:	
Tipas	SAE 75W-90 GL-5
Variklio alyvos talpa:	2,8 l

Dalykas	U10 PRO / U10 XL PRO
Priekinio diferencialo alyva:	
Tipas	SAE 80W-90 GL-5
Talpa:	
Reguliarus alyvos keitimas	250 ml
Oro filtras	Popieriaus tipas
Degalų tipas	E10 arba E5
Degalų bako talpa	45 l
Degalų matuoklio užsidegimo kiekis (didž.)	5 l

SPECIFIKACIJOS

Dalykas			U10 PRO / U10 XL PRO
Uždegimo žvakės tipas			TORCH BN8RTC
Uždegimo žvakės tarpas			0,65–0,85 mm
Transmisija	Transmisija		Variatorius + pavarų dėžė
	Bėgių perjungimo tvarka		Elektroninis perjungimas / L—H—N—R—P
	Variatoriaus santykis		0,85 ~ 3,24
	Bėgių santykis	Palėtintas bėgis	39/15= 2,6
		Pagreitintas bėgis	35/24=1,458
		Atbulinis	39/17=2.294
Važiuoklės korpusas			Plieno vamzdis
Padangos:			
Tipas			Be vamzdžio
Priekinės			29 × 9 R14 8PR 84J
Galinės			29 × 11 R14 8PR 90J
Rato varžtų dizainas			5×114.3 mm

SPECIFIKACIJOS

Dalykas	U10 PRO / U10 XL PRO
Padangų slėgis: Priekinės Galinės	 22 Psi (150 kPa) 22 Psi (150 kPa)
Stabdžių sistema:	Pagrindinis cilindras perduoda slėgį į keturias apkabas
Kojinio stabdžio tipas / valdymas	Valdomas koja Keturi stabdžiai ties stebulėmis
Stovėjimo stabdžio tipas / valdymas	Ranka valdomas jungiklis Galiniai ratai - tik elektroniniai diskiniai stabdžiai
Stabdžių skysčio tipas	DOT 4
Pakaba: Priekinė pakaba: Galinė pakaba:	 Dviguba šakinė nepriklausoma Dviguba šakinė nepriklausoma

SPECIFIKACIJOS

Dalykas	U10 PRO / U10 XL PRO
Amortizatorius:	
Priekinis amortizatorius	Hidraulinė spyruoklė
Galinis amortizatorius	Hidraulinė spyruoklė
Pakabos poslinkis	
Priekinės pakabos poslinkis	11 col. (280 mm)
Galinės pakabos poslinkis	10,2 col. (260 mm)
Elektros sistema:	
Degimas	Elektroninis
Įsikraunantis akumuliatorius	Lygintas A/C 900 Watt @ 5000 rpm 12 Vdc / 30 Amp Hr

SAUGUS NAUDOJIMAS

Bendrosios išankstinės saugos priemonės

⚠ĮSPĖJIMAS
Nereaguojant į šiame vadove aprašomus įspėjimus galima sunkiai susižeisti ar net žūti. Ši transporto priemonė – ne žaislas, todėl ja važiuoti gali būti pavojinga. Jos valdymo specifika palyginti su automobiliu skiriasi. Juo važiuojant ir nesilaikant tinkamų saugos priemonių įmanoma staigiai susidurti arba apsiversti net ir atliekant įprastus manevrus kaip sukant ar apvažiuojant kliūtis. Perskaitykite šį naudotojo vadovą. Žinoti, ką reiškia kiekvienas įspėjimas, žinoti atsargumo priemones ir vairavimo specifiką.

Amžiaus apribojimai

Ši transporto priemonė skirta vairuoti tik SUAUGUSIEMS. Vairuoti šią tr. priemonę draudžiama jaunesniems nei 16 m. asmenims. Keleiviams vežti skirtomis „CFMOTO“ tr. priemonėmis draudžiama vežti jaunesnius nei 12 m. amžiaus keleivius.

Susipažinkite su transporto priemone

Kaip šios transporto priemonės vairuotojas, jūs atsakote už savo ir kitų saugumą bei už aplinkos tausojimą. Perskaitykite naudotojo vadovą ir supraskite jo turinį, susipažinkite su skirtingais automobilio naudojimo aspektais, tarp kurių yra ir saugus vairavimas.

SAUGUS NAUDOJIMAS

Savininko atsakomybė

Būkite budrus ir važiuokite atsakingai

Atidžiai perskaitykite šį naudotojo vadovą ir įsidėmėkite įspėjamuosius lipdukus. Jei galite, atvirose erdvėse mokykitės važiuoti saugiai. Mokykitės važiuodami nedideliu greičiu. Didesniam greičiui reikia daugiau patirties, žinių ir tinkamų paviršiaus sąlygų. Gerai susipažinkite su tr. priemonės valdymo specifika.

Ši transporto priemonė skirta vairuoti tik SUAUGUSIEMS. Važiuoti ja draudžiama jaunesniems nei 16 m. asmenims. Vairuotojas turi būti pakankamai aukštas, kad galėtų deramai atsiremti į sėdynės atlošą ir užsisegti diržą, abiem rankomis tvirtai laikyti vairaratį ir gebėti savo dešine koja iki galo įminti stabdžių ir akceleratoriaus pedalus bei tvirtai atremti kairę koją į pakoją.

Priklausomai nuo vietos įstatymų, vairuotojų gali būti reikalaujama turėti atitinkamą vairuotojo pažymėjimą.

Keleivio vežimas

- Nevežkite daugiau keleivių negu yra leidžiama. Keleivius galima vežti tik keleivio vietoje.
- Keleiviai turi būti ne jaunesni nei 12 m. amžiaus ir pakankamai aukšti, kad galėtų atsilošti į keleivio sėdynės atlošą ir užsisegti diržą, laikytis už turėklo ir abiem kojomis tvirtai siekti grindis.
- Nevežkite apsvaigusių, išvargusių ar negaluojančių keleivių. Tokios būklės keleiviai reaguoja lėčiau ir sunkiau priima sprendimus.
- Liepkite keleiviui susipažinti su įspėjamaisiais lipdukais.
- Nevežkite keleivių, jeigu jums pasirodo, kad jie negebės tinkamai įvertinti važiavimo aplinkybių ir sunkiai prie jų prisitaikys. Transporto priemonėmis su viena šalia kitos įrengtomis sėdynėmis važiuojantys keleiviai privalo atidžiai stebėti priešaky esantį kelią ir būti pasirengę kelio nelygumams.

SAUGUS NAUDOJIMAS

Atsargus važiavimas

- Ši transporto priemonė – ne žaislas, todėl ja važiuoti gali būti pavojinga. Jos valdymo specifika, palyginti su automobiliu ar motociklu, skiriasi. Ja važiuojant ir staigiai sukant, akceleruojant arba lėtinant, važiuojant šlaitais ar per kliūtis ir nesilaikant tinkamų saugos priemonių įmanoma staigiai susidurti arba apsiversti.
- Nevažiuokite labai dideliu greičiu. Važiuokite pagal reljefą, matomumą, važiavimo sąlygas ir savo patirtį pritaikytu greičiu.
- Nebandykite šokinėti, slysti šonu, piešti saulučių, važiuoti iškėlus priekį ar atlikti kitų triukų.
- Staigiame posūkyje stenkitės staigiai neakceleruoti ir nestabdyti. Taip įmanoma apvirsti.
- Nebandykite slidinėti. Jeigu tr. priemonė ima slysti ar nešioti į šonus, sukite vairą į slydimo pusę. Važiuodami labai slidžiais paviršiaus (pvz., ledu), palaikykite žemą greitį ir išlikite itin atidūs, kad suvaldytumėte transporto priemonę.
- Prieš važiuodami atbulomis apsižiūrėkite, ar už nugaros nėra žmonių ar kliūčių. Atbuline Pagalvokite apie akląją zoną. Kai važiuoti saugu, pradėkite važiuoti nedideliu greičiu.
- Neviršykite nustatytos apkrovos. Krovinius reikia saugiai pritvirtinti. Sulėtinkite, pasilikite priešaky ilgesnį stabdymo kelią ir vadovaukitės kitais šio vadovo nurodymais.
- Krovinio svoris turi būti tolygiai paskirstytas. Kitaip krovinio masės centras trauks į kurią nors pusę ir automobilis gali apvirsti.

SAUGUS NAUDOJIMAS

Apsauga nuo virtimo (ROPS)

- Šiame automobilyje įrengta ROPS sistema atitinka ISO 3471:2008 reikalavimus. ROPS sistema apsaugo automobilį nuo išorinių pašalinių objektų ir mažina riziką susižaloti apvirtus.
- Tačiau visada būtina laikytis šiame vadove nurodytų saugaus važiavimo nurodymų ir stengtis neapvirsti.
- Važiuodami neiškiškite savo rankų ir kojų už kabinos ribų. ROPS nesuteikia visiškos apsaugos apvirtus.
- Apgadintą ROPS sistemą būtina pristatyti įgaliotajai „CFMOTO“ atstovybei apžiūrai.

Važiuojančiųjų apsaugos sistema

- „U10 PRO“ yra suprojektuotas važiuoti vienam vairuotojui ir daugiausiai dviem keleiviams. „U10 XL PRO“ yra suprojektuotas važiuoti vienam keleiviui ir daugiausiai penkiems keleiviams, kurių visi turi dėvėti tinkamą apsauginę įrangą.
- Vairuotojas ir keleivis turi užsidaryti savo dureles arba groteles ir važiuoti tik užsisegus saugos diržą.

Reljefo sąlygos

- Važiuodami viešaisiais keliais venkite staigių posūkių, staigaus akceleravimo ir stabdymo.
- Važiuodami reljefu, kuriame nesate patyrę vairuotojai, neskubėkite ir būkite atidūs. Išlikite budrūs ir stebėkite kintančias reljefo sąlygas. Įgusti važiuoti skirtingomis aplinkos sąlygomis užtrunka.
- Nevažiuokite itin nelygiu, slidžiu ar puriu žemės paviršiumi jei dar nesate pramokę valdyti visureigės tr. priemonės ant tokių paviršių. Važiuodami tokiu paviršiumi būkite itin atidūs.

SAUGUS NAUDOJIMAS

- Nevažiuokite šlaitais, kurie yra per statūs arba pačiam automobiliui įveikti, arba neatitinka jūsų įgūdžių. Mokykitės ant mažesnių šlaitų.
- Važiuodami įkalnėmis ar leisdamiesi nuokalne visada laikykitės reikiamos važiavimo tvarkos. Nevažiuokite per keterą
  dideliu greičiu.
- Nevažinėkite šlaitais vilkdami priekabą.
- Prieš įvažiuodami į jums naują teritoriją, būkite atidūs dėl galimų kliūčių. Laikykitės šiame vadove aprašytos važiavimo per kliūtis ar nuvirtusius medžius tvarkos.
- Nevažiuokite automobiliu per gilų arba sraunų vandenį. Sušlapę stabdžiai gali pakenkti stabdumui. Išvažiavę iš vandens išbandykite stabdžių veikimą. Jeigu reikia, važiuodami keletą kartų švelniai juos nuspauskite, kad dėl trinties padžiūtų stabdžių trinkelės.
- Stenkitės priparkuoti automobilį kuo plokštesnėje vietoje. Nustatykite bėgių svirtį ties PARK, užgesinkite variklį ir prieš išlipdami ištraukite NFC raktelį.
- Nemanykite, kad važiuoti visada bus saugu. Staigūs reljefo pokyčiai tvarkytojas už, įdubos, kalneliai, puresnė ar kietesnė žemė, ir kiti netolygumai gali apversti automobilį ar apsunkinti jo valdymą. Todėl tokiu atveju važiuokite lėčiau ir atidžiai stebėkite priešaky esantį reljefą. Jeigu pajaučiate, kad automobilis virsta, geriausia reakcija yra staigiai sukti vairą į tą pusę, kur virsta automobilis.
- Nemėginkite stabdyti virsmo rankomis ar kojomis. Jūsų galūnės neturi išlįsti iš už ROPS narvo ribų.

SAUGUS NAUDOJIMAS

Saugaus važiavimo priemonės

Būtinai dėvėkite važiavimo pobūdžiui pritaikytą vairuotojo aprangą. Norint važiuoti šiuo automobiliu reikia dėvėti specialią apsauginę aprangą, sumažinančią sužalojimo riziką.

1. Svarbiausia apsauginė priemonė – šalmas. Naudoti patvirtintas šalmas gali apsaugoti galvą įvykus avarijai.
2. Akių apsauga Akis geriausiai apsaugo saugos akiniai arba veidą dengiantis šalmas. Akiniai ar stikliukas turi būti švarūs ir tvirti, nedužti. Akiniai nuo saulės neužtikrina visiškos akių apsaugos.
3. Bekelės transportui skirtos pirštinės su pakietinimu

   ties krumpliais užtikrina didžiausią rankų komfortą ir apsaugą.
4. Geriausia avalynė – tvirti, čiurną dengiantys batai tvirtais kulnais.
5. Važiuodami dėvėkite ilgas kelnes ir ilgus marškinius, saugančius rankas ir kojas. Važinėjimui skirtos kelnės ir apranga su kelių ir pečių apsaugomis yra saugiausias variantas.

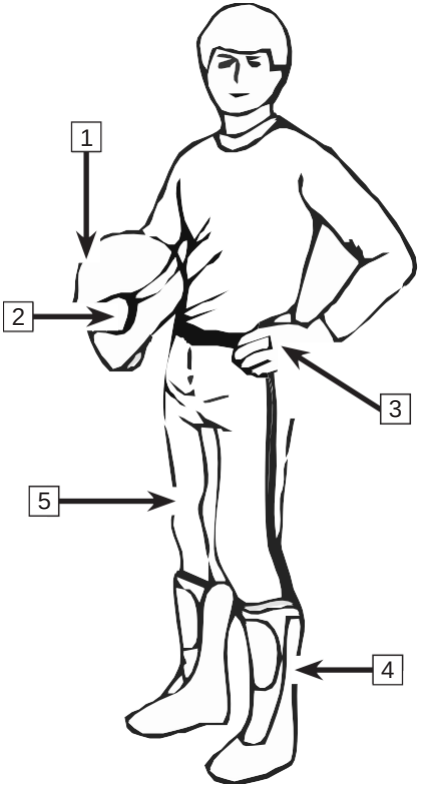

Saugos lipdukai, jų vietos ir įspėjimai

Įspėjamieji ženklai suklijuoti ant automobilio dėl jūsų saugumo. Perskaitykite ir vadovaukitės kiekvienu saugos lipduku. Jeigu lipdukas tampa neperskaitomas arba atlimpa, susisiekite su prekybos atstovybe dėl pakaitinio lipduko įsigijimo. Susipažinkite ir paisykite šio vadovo saugos lipdukų. Šiame vadove pateikiami saugos lipdukai yra pavyzdiniai.

„U10 PRO“ Saugos lipdukai 2-1

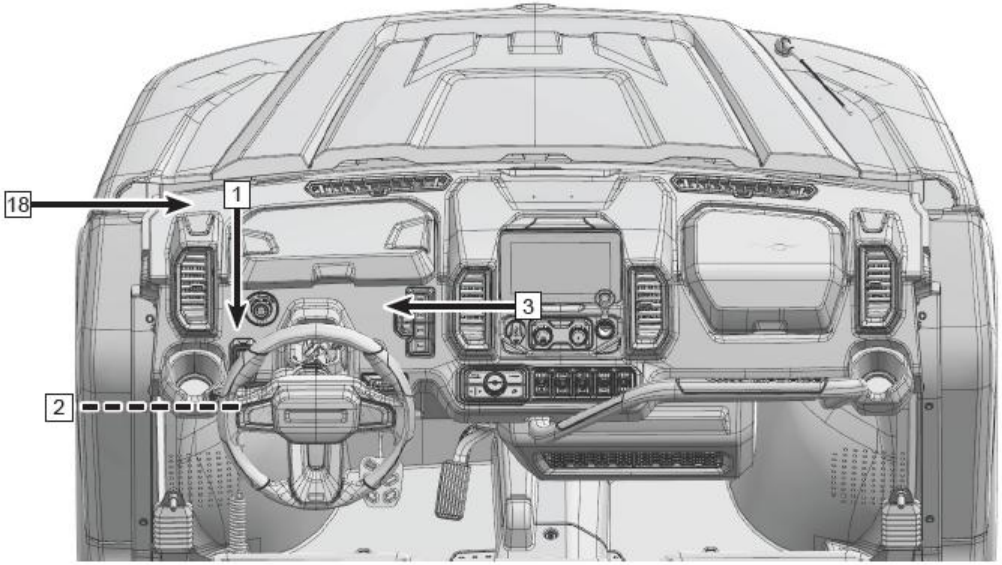

„U10 PRO“ Saugos lipdukai 2-2

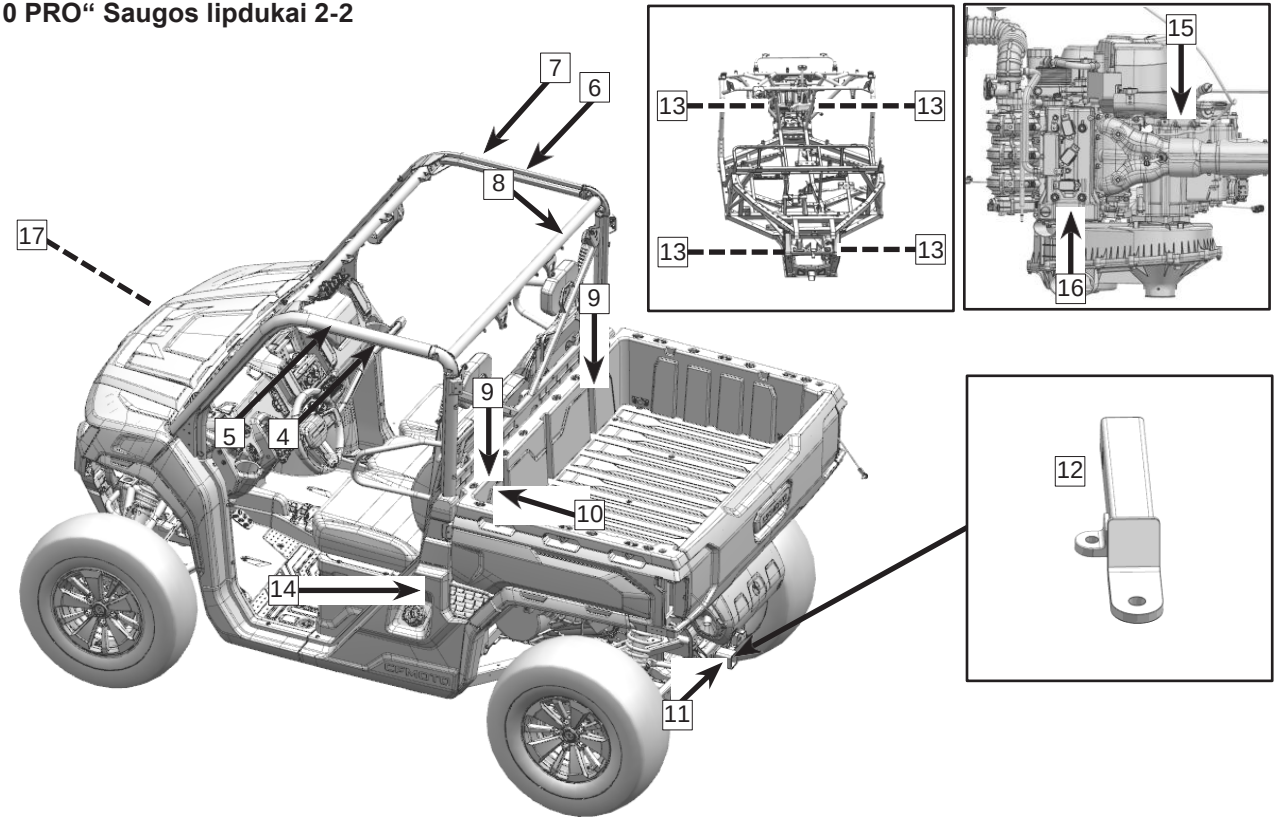

SAUGUS NAUDOJIMAS

Saugos lipdukai

1

PASTABA
Tikrinkite variklio alyvos lygį kas 500 km

5HYV- 190029- 6000 US245

2

Gervės valdymo rankenos išvadas

Daiktadėžės jungiklio lizdas

3

ĮSPĖJIMAS
- Parkuodamiesi įjunkite „P“ bėgį ir perjungdami bėgį įminkite stabdžio pedalą.
- Sustoję pažiūrėkite, ar skydelyje rodoma „P“ raidė. Jei ne, įjunkite EPB jungiklį.
- Važiuojant 4WD-LOCK režimu vairui sukti reikia daugiau jėgos ir posūkio spindulys būna didesnis.
- Jei visureigio apkrova viršija 265 kg, būtina važiuoti palėtintu bėgiu.

greater than 584 lbs (265kg).

5HYV-190006-6000 US23C

4

ĮSPĖJIMAS
Naudojant automobilį netinkamai įmanoma sunkiai SUSIŽALOTI ar ŽŪTI.
Pasirenkite
- Prisisekite saugos diržus ir tvirtai uždarykite dureles arba groteles.
- Dėvėkite patvirtintą šalmą ir apsauginę įrangą.
- Kiekvienas važiuojantis automobiliu turi atsiremti į atlošą ir atremti kojas į grindis bei rankomis tvirtai įsikibti už vairo arba turėklų ir neišlysti iš kabinos.

Atsakingas važiavimas
Kaip suvaldyti automobilį ir neapvirsti:
- Nedarykite staigių manevrų, neslydinėkite ir nepaišykite saulučių.
- Staigiai neakseleruokite posūkiuose, net jeigu stovėjote.
- Įvertinkite kelią ir jo pokyčiu. Nevažiuokite asfaltu.
- Nevažiuokite išilgai šlaitų.

Apvirtus įmanoma susižeisti ir žūti. Net ir lygioje vietoje.

Būkite atidūs ir planuokite į priekį
Jei jaučiate, kad virsite, sumažinkite pavojų nukentėti:
- Įsikibkite į vairą arba turėklus.
- Nekiškite kūno dalių už kabinos (nebent būtina)
- NEKABINKITE krovinių ant narvo.

Perskaitykite naudotojo vadovą ir saugos įspėjimus. Peržiūrėkite saugos vaizdo įrašą. Paisykite visų nurodymų ir įspėjimų.

5HYV-190009-7000 EU242

5

Prisisekite saugos diržus

Nevažiuokite įsikibę už narvo

Nebandykite gelbėtis nuo apvirtimo iškišdami rankas ar

(jei yra)

6

ĮSPĖJIMAS
Tinkamas naudojimas
Pasirūpinkite kitų saugumu:
- Neleiskite važiuoti neatsargiai.
- Neleiskite važiuoti vairuotojo pažymėjimo neturintiems asmenims.
- Neleiskite važiuoti įkaušusiems ar apsvaigusiems asmenims.
- Vienu metu gali važiuoti daugiausia 3 žmonės.
- Visi važiuojantieji turi gerai atsiremti į atlošą ir atremti kojas į grindis. Vairuotojas turi įsikibti į vairaratį, o keleiviai – į ramktūrius.

Perskaitykite naudotojo vadovą, saugos lipdukus ir peržiūrėkite saugos vaizdo įrašą. Laikykitės visų nurodymų.

Važiuojant esant netinkamam padangų slėgiui arba per didele apkrova galima nebesuvaldyti automobilio ir sunkiai susižeisti ar žūti.
Šaltų padangų slėgis:
Priekinės: 22 psi (150 kPa)
Galinės: 22 psi (150 kPa)

7

Prisisekite saugos diržus

Nevažiuokite įsikibę už narvo

Nebandykite gelbėtis nuo apvirtimo iškišdami rankas ar

(jei yra)

SAUGUS NAUDOJIMAS

Saugos lipdukai

8

5HY1-ROPS
CFMOTO
5HYV-190007-7000 EU242

12

E13 CFMOTO
S100
55R-024909
A50-X D6.68
5HYV-190016-9100 EU252

13

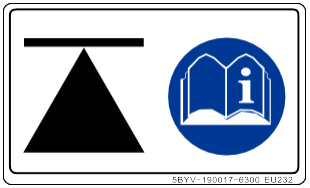

14

E5 E10
Bleifreies Benzin
Unleaded fuel only
Carburant sans plomb
Tik bešviniai degalai.
RON/ROZ min. 95
9GQA-190201-1 EU187

15

PASTABA

Transmisijos alyva: Tipas: 75W/90/GL-5
Išrinkus: 2,8 l
5HYV- 190012- 6000 US245

9

ĮSPĖJIMAS

• Saugokite rankas, kitas kūno dalis ir kitus asmenis kai leidžiama daiktadėžė.
• Nevažiuokite su pakelta daiktadėže.

bed up.

10

ĮSPĖJIMAS

Nepaisant šių taisyklių įmanoma sunkiai SUSIŽEISTI ar ŽŪTI.
• Neviršykite leistinos 454 kg daiktadėžės apkrovos.
• Nevežkite joje keleivių.
• Krovinys turi įtakos valdomumui ir stabilumui. Skaitykite naudotojo vadovą.
• Veždami ar vilkdami krovinį sulėtinkite ir įvertinkite pailgėjusį stabdymo kelią. Nevažiuokite šlaitais ir nelygiu keliu.
• Pritvirtinkite krovinį. Kitaip suprastės valdomumas.
• Krovinio masės centras turi būti daiktadėžės viduryje ir kuo labiau priekyje bei žemiau.

11

ĮSPĖJIMAS

Netinkamai pakrovus priekabą galima nebesuvaldyti automobilio ir sunkiai susižeisti ar žūti.
• Didžiausia priekabos be stabdžių vilkimo masė – 680 kg.
• Didžiausia sukabinimo spynos be stabdžių vilkimo masė – 56 kg.
• Didžiausia priekabos su inerciniais stabdžiais vilkimo masė – 1134 kg.
• Didžiausia sukabinimo spynos su inerciniais stabdžiais vilkimo masė – 56 kg.

PASTABA

Variklio alyovs tipas: SAE 5W-40 SP ar pažangesnė visiškai sintetinė alyva.
Talpa: 4,2 l
Talpos keitimas (be filtro): 3.5 l
Talpos keitimas (su filtru): 3,8 l

17

18

AVARINIAI IŠĖJIMAI

(jeigu įrengta)

„U10 XL PRO“ Saugos lipdukai (2-1)

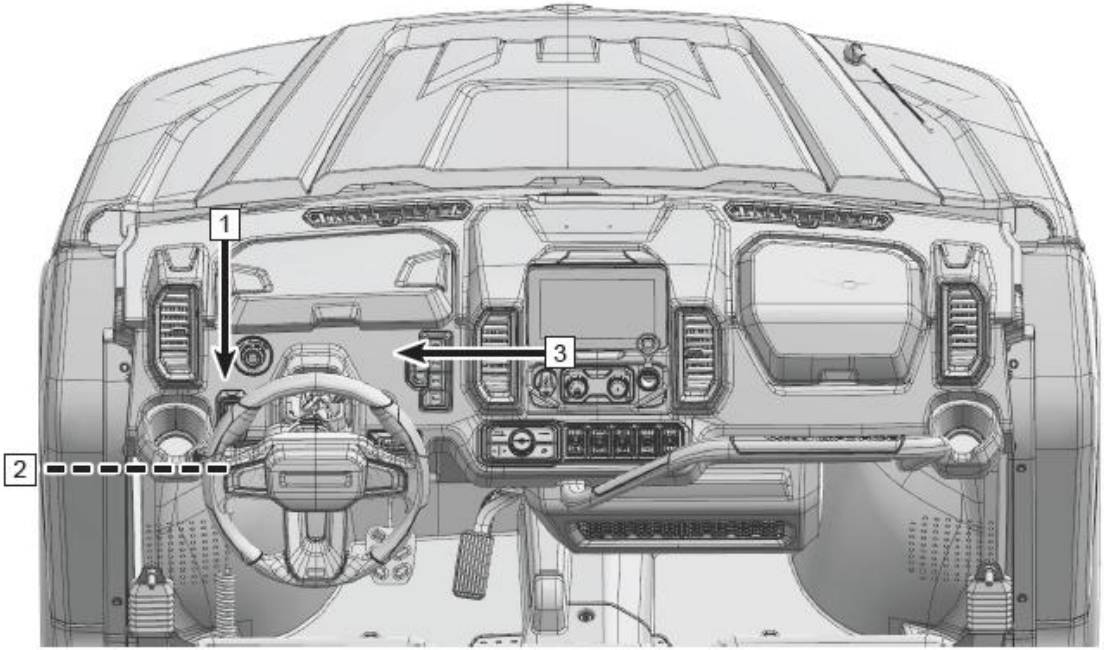

„U10 XL PRO“ Saugos lipdukai (2-2)

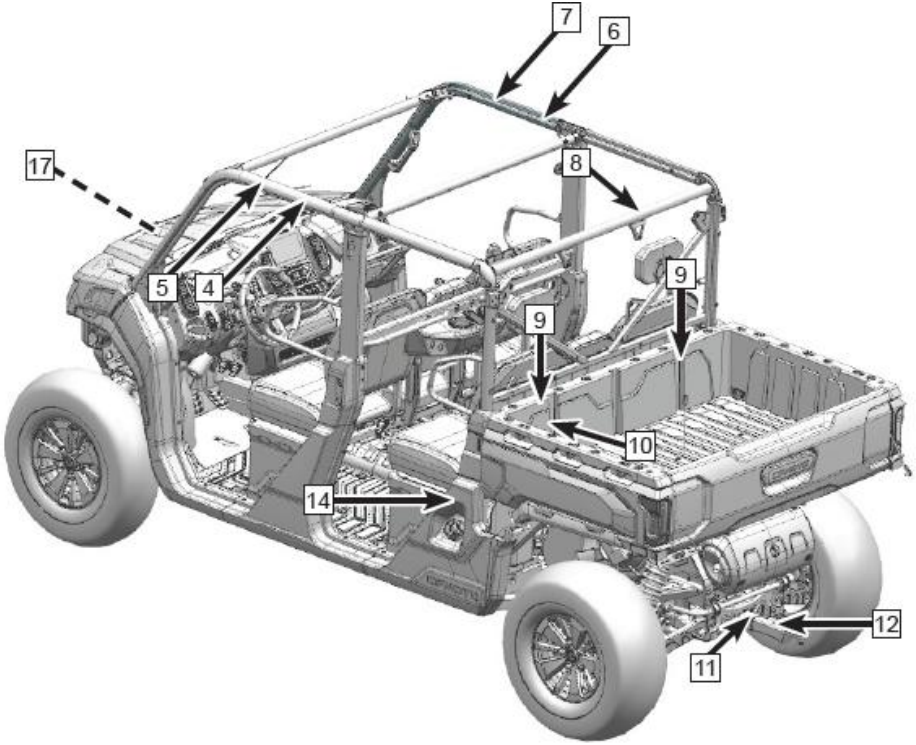

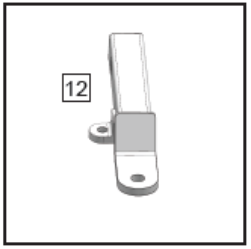

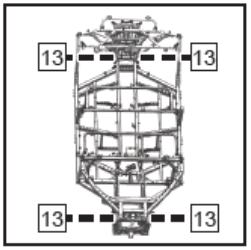

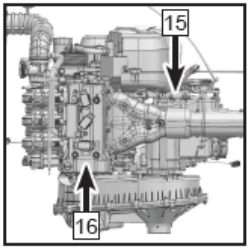

SAUGUS NAUDOJIMAS

Saugos lipdukai

1

PASTABA
Tikrinkite variklio alyvos lygį kas 500 km

2

Gervės valdymo rankenos išvadas

Daiktadėžės jungiklio lizdas

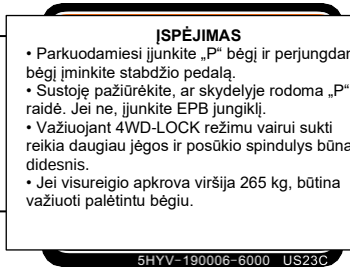

ĮSPĖJIMAS
- Parkuodamiesi įjunkite „P“ bėgį ir perjungdami bėgį įminkite stabdžio pedalą.
- Sustoję pažiūrėkite, ar skydelyje rodoma „P“ raidė. Jei ne, įjunkite EPB jungiklį.
- Važiuojant 4WD-LOCK režimu vairui sukti reikia daugiau jėgos ir posūkio spindulys būna didesnis.
- Jei visureigio apkrova viršija 265 kg, būtina važiuoti palėtintu bėgiu.

4

ĮSPĖJIMAS
Naudojant automobilį netinkamai įmanoma sunkiai SUSIŽALOTI ar ŽŪTI.
Pasirenkite
- Prisisekite saugos diržus ir tvirtai uždarykite dureles arba groteles.
- Dėvėkite patvirtintą šalmą ir apsauginę įrangą.
- Kiekvienas važiuojantis automobiliu turi atsiremti į atlošą ir atremti kojas į grindis bei rankomis tvirtai įsikibti už vairo arba turėklų ir neišlysti iš kabinos.

Atsakingas važiavimas
Kaip suvaldyti automobilį ir neapvirsti:
- Nedarykite staigių manevrų, neslydinėkite ir nepaišykite saulučių.
- Staigiai neakseleruokite posūkiuose, net jeigu stovėjote.
- Įvertinkite kelią ir jo pokyčiu. Nevažiuokite asfaltu.
- Nevažiuokite išilgai šlaitų.
- Apvirtus įmanoma susižeisti ir žūti. Net ir lygioje vietoje

Būkite atidūs ir planuokite į priekį
Jei jaučiate, kad virsite, sumažinkite pavojų nukentėti:
- Įsikibkite į vairą arba turėklus.
- Nekiškite kūno dalių už kabinos (nebent būtina)
- NEKABINKITE krovinių ant narvo.

Perskaitykite naudotojo vadovą ir saugos įspėjimus. Peržiūrėkite saugos vaizdo įrašą. Paisykite visų nurodymų ir įspėjimų.

5

Prisisekite saugos diržus

Nevažiuokite įsikibę už narvo

Nebandykite gelbėtis nuo apvirtimo iškišdami rankas ar

6

ĮSPĖJIMAS
Tinkamas naudojimas
Pasirūpinkite kitų saugumu:
- Neleiskite važiuoti neatsargiai.
- Neleiskite važiuoti vairuotojo pažymėjimo neturintiems asmenims.
- Neleiskite važiuoti įkaušusiems ar apsvaigusiems asmenims.
- Vienu metu gali važiuoti daugiausia 3 žmonės.
- Visi važiuojantieji turi gerai atsiremti į atlošą ir atremti kojas į grindis. Vairuotojas turi įsikibti į vairaratį, o keleiviai – į ramktūrius.

Perskaitykite naudotojo vadovą, saugos lipdukus ir peržiūrėkite saugos vaizdo įrašą. Laikykitės visų nurodymų.

Važiuojant esant netinkamam padangų slėgiui arba per didele apkrova galima nebesuvaldyti automobilio ir sunkiai susižeisti ar žūti.
Šaltų padangų slėgis:
Priekinės: 22 psi (150 kPa)
Galinės: 22 psi (150 kPa)

7

Prisisekite saugos diržus

Nevažiuokite įsikibę už narvo

Nebandykite gelbėtis nuo apvirtimo iškišdami rankas ar

SAUGUS NAUDOJIMAS

Saugos lipdukai

8

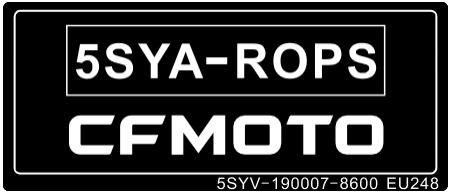

9

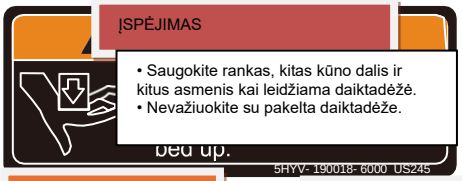

10

ĮSPĖJIMAS

Nepaisant šių taisyklių įmanoma sunkiai SUSIŽEISTI ar ŽŪTI.
• Neviršykite leistinos 454 kg daiktadėžės apkrovos.
• Nevežkite joje keleivių.
• Krovinys turi įtakos valdomumui ir stabilumui. Skaitykite naudotojo vadovą.
• Veždami ar vilkdami krovinį sulėtinkite ir įvertinkite pailgėjusį stabdymo kelią. Nevažiuokite šlaitais ir nelygiu keliu.
• Pritvirtinkite krovinį. Kitaip suprastės valdomumas.
• Krovinio masės centras turi būti daiktadėžės viduryje ir kuo labiau priekyje bei žemiau.

11

ĮSPĖJIMAS

Netinkamai pakrovus priekabą galima nebesuvaldyti automobilio ir sunkiai susižeisti ar žūti.
• Didžiausia priekabos be stabdžių vilkimo masė – 680 kg.
• Didžiausia sukabinimo spynos be stabdžių vilkimo masė – 56 kg.
• Didžiausia priekabos su inerciniais stabdžiais vilkimo masė – 1134 kg.
• Didžiausia sukabinimo spynos su inerciniais stabdžiais vilkimo masė – 56 kg.

12

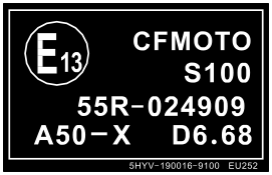

13

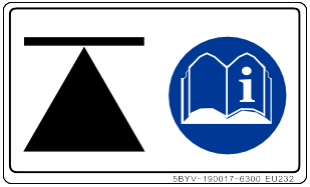

14

15

PASTABA

Transmisijos alyva: Tipas: 75W/90/GL-5
Išrinkus: 2,8 l

5HYV- 190012- 6000 US245

16

PASTABA

Variklio alyovs tipas: SAE 5W-40 SP ar pažangesnė visiškai sintetinė alyva.
Talpa: 4,2 l
Talpos keitimas (be filtro): 3.5 l
Talpos keitimas (su filtru): 3,8 l

17

SAUGUS NAUDOJIMAS

Galimų pavojų įspėjimai

⚠ĮSPĖJIMAS

GALIMAS PAVOJUS:

Važiavimas automobiliu neišklausius apmokymų.

KAS GALI NUTIKTI:

Jeigu vairuotojas neišmano kaip tinkamai valdyti šį automobilį skirtingomis situacijomis ir važiuojant skirtingu reljefu, ženkliai išauga nelaimingo atsitikimo rizika.

KAIP IŠVENGTI ŠIO PAVOJAUS:

Pradedantieji ir nepatyrę vairuotojai turi išklausyti aprobuotus prekybos atstovybės siūlomus mokymus. Vairuotojams derėtų reguliariai praktiškai išsibandyti mokymų metu įgytus įgūdžius ir šiame vadove aprašytą naudojimo tvarką.

⚠ĮSPĖJIMAS

GALIMAS PAVOJUS:

Amžiaus cenzo važiuoti šia visureige tr. priemone nesilaikymas.

KAS GALI NUTIKTI:

Jeigu jaunesnis vaikas naudojasi šiuo automobiliu, kyla didesnė rizika sunkiai susižaloti ar net žūti. Tačiau net jei vaikui ir leidžiama naudotis automobiliu dėl pakankamo amžiaus, tam vaikui gali stigti reikiamų įgūdžių vairuoti šį automobilį bei važiuojant priimti teisingus sprendimus, todėl rizika susižeisti ir patekti į nelaimingą atsitikimą išlieka.

KAIP IŠVENGTI ŠIO PAVOJAUS:

Važiuoti automobiliu draudžiama jaunesniems nei 16 m. asmenims.

SAUGUS NAUDOJIMAS

⚠ĮSPĖJIMAS

GALIMAS PAVOJUS:

Kai vežama daugiau keleivių, negu leidžiama.

KAS GALI NUTIKTI:

Automobiliu vežamas keleivis gali netikėtai būti išsviestas iš jo arba paliesti judančias dalis. Abiem šiais atvejais galima sunkiai susižaloti ar net žūti.

KAIP IŠVENGTI ŠIO PAVOJAUS:

Nevežkite daugiau keleivių, negu telpa ant sėdynės.

⚠ĮSPĖJIMAS

GALIMAS PAVOJUS:

Važiavimas grįstu keliu kaip šaligatvis, takas, stovėjimo aikštelė, viešieji keliai ir gatvės.

KAS GALI NUTIKTI:

Visureigių tr. priemonių padangos yra pritaikytos važiuoti bekele. Važiavimas grįstais keliais smarkiai veikia visureigės tr. priemonės valdymą, dėl ko galima jos nebesuvaldyti ir patekti į avariją.

KAIP IŠVENGTI ŠIO PAVOJAUS:

Nevažiuokite grįstais paviršiais. Jeigu tokiu paviršiumi važiuoti būtina, važiuokite iš lėto, nedarykite staigių posūkių ir staigiai nestabdykite.

Nevažiuokite tr. priemone viešaisiais keliais ar gatvėmis, jeigu tai draudžia įstatymai. Šiuo klausimu pasidomėkite vietos įstatymais.

SAUGUS NAUDOJIMAS

⚠ĮSPĖJIMAS

GALIMAS PAVOJUS:

Važiavimas nedėvint deramo šalmo, akių apsaugos ir apsauginės aprangos.

KAS GALI NUTIKTI:

Važiuojant automobiliu nedėvint deramo šalmo kyla didesnė rizika įvykus avarijai sunkiai susitrenkti galvą ar net žūti. Važiuojant be akių apsaugos galima sukelti avariją, kurios atveju padidėja tikimybė sunkiai susižeisti akis. Važiavimas nedėvint apsauginės aprangos didina tikimybę sunkiai susižeisti.

KAIP IŠVENGTI ŠIO PAVOJAUS:

Visada dėvėkite jūsų galvos formai tinkantį ir patvirtintą šalmą. Visada dėvėkite akių apsaugos priemones (akinius arba skydelį), pirštines, marškinius ar švarką ilgomis rankovėmis ir čiurną dengiančius batus.

SAUGUS NAUDOJIMAS

⚠ĮSPĖJIMAS

GALIMAS PAVOJUS:

Važiavimas apsvaigus nuo alkoholio ar kvaišalų.

KAS GALI NUTIKTI:

Pavartojus alkoholio ar kvaišalų stipriai paveikiamas naudotojo gebėjimas priimti sprendimus. Sulėtėja reakcijos laikas bei keičiasi naudotojo pusiausvyros pojūtis ir aplinkos suvokimas. Alkoholio ar kvaišalų vartojimas prieš važiavimą ar jo metu gali lemti nelaimingą atsitikimą, kurio metu įmanoma sunkiai susižeisti ar žūti.

KAIP IŠVENGTI ŠIO PAVOJAUS:

Nevairuokite automobilio, jei esate apsvaigę nuo alkoholio ar kvaišalų.

SAUGUS NAUDOJIMAS

⚠ĮSPĖJIMAS

GALIMAS PAVOJUS:

Važiavimas labai dideliu greičiu.

KAS GALI NUTIKTI:

Labai didelis greitis padidina galimybes nesuvaldyti automobilio ir taip sukelti nelaimingą atsitikimą.

KAIP IŠVENGTI ŠIO PAVOJAUS:

Važiuokite pagal reljefą, matomumą, važiavimo sąlygas ir savo patirtį pritaikytu greičiu.

⚠ĮSPĖJIMAS

GALIMAS PAVOJUS:

Bandymas slidinėti, šokinėti ir daryti kitus triukus.

KAS GALI NUTIKTI:

Bandymas atlikti triukus didina tikimybė sukelti nelaimingą atsitikimą, kurių dažnas būtų apsivertimas.

KAIP IŠVENGTI ŠIO PAVOJAUS:

Nemėginkite slidinėti, šokinėti ar atlikti kitų kaskadinių triukų.

SAUGUS NAUDOJIMAS

⚠ĮSPĖJIMAS

GALIMAS PAVOJUS:

Neatlikta apžiūra prieš išvažiuojant. Tinkamai neprižiūrima visureigė tr. priemonė.

KAS GALI NUTIKTI:

Nepriežiūra padidina tikimybę sukelti nelaimingą atsitikimą ar apgadinti įrangą.

KAIP IŠVENGTI ŠIO PAVOJAUS:

Prieš kiekvieną naudojimo seansą apžiūrėkite automobilį siekdami įsitikinti jo tvarkingumu.
Būtinai vadovaukitės techninės apžiūros tvarka ir šiame vadove sudarytu planiškumu.

⚠ĮSPĖJIMAS

GALIMAS PAVOJUS:

Rankų, plaštakų arba kojų iškišimas iš už ROPS narvo kai automobilis važiuoja.

KAS GALI NUTIKTI:

Galima sunkiai susižeisti galūnes automobiliui apvirtus.

KAIP IŠVENGTI ŠIO PAVOJAUS:

Nekiškite galūnių iš už narvo, laikykite abi rankas tvirtai už vairaračio, o abi kojas atremtas į pakojas.

SAUGUS NAUDOJIMAS

⚠ĮSPĖJIMAS

GALIMAS PAVOJUS:

Neapdairumas važiuojant nepažįstamu reljefu.

KAS GALI NUTIKTI:

Nepažįstame reljefe gali būti užsislėpusių akmenų, kalniukų arba duobių, į kurias įvažiavus galima nebesuvaldyti automobilio ar apsiversti.

KAIP IŠVENGTI ŠIO PAVOJAUS:

Važiuodami nepažįstamu reljefu važiuokite atsargiai ir neskubėdami. Išlikite budrūs ir stebėkite kintančias reljefo sąlygas.

⚠ĮSPĖJIMAS

GALIMAS PAVOJUS:

Neteisingai atliekami posūkiai.

KAS GALI NUTIKTI:

Sukant netinkamai galima nebesuvaldyti automobilio, kur nors atsimušti ar apsiversti.

KAIP IŠVENGTI ŠIO PAVOJAUS:

Važiuodami visada laikykitės šiame vadove aprašytos posūkio atlikimo tvarkos. Iš pradžių bandykite atlikti posūkius važiuodami mažu greičiu ir tik po to bandykite sukti važiuodami greičiau. Nedarykite posūkių važiuodami labai dideliu greičiu.

SAUGUS NAUDOJIMAS

⚠ĮSPĖJIMAS

GALIMAS PAVOJUS:

Neapdairumas važiuojant itin nelygiu, slidžiu arba puriu žemės paviršiumi.

KAS GALI NUTIKTI:

Važiuojant itin nelygiu, slidžiu ar puriu žemės paviršiumi galima prarasti trauką ar nebesuvaldyti automobilio ir taip sukelti avariją ar apsiversti.

KAIP IŠVENGTI ŠIO PAVOJAUS:

Nevažiuokite itin nelygiu, slidžiu ar puriu žemės paviršiumi, jeigu dar nesate pramokę valdyti visureigės tr. priemonės ant tokių paviršių. Važiuodami itin nelygiu, slidžiu arba puriu žemės paviršiumi būkite itin budrūs.

⚠ĮSPĖJIMAS

GALIMAS PAVOJUS:

Bandymas užvažiuoti itin stačiu šlaitu arba neteisingas važiavimas įkalne.

KAS GALI NUTIKTI:

Netinkamai kylant įkalnėn galima nebesuvaldyti automobilio ir apsiversti.

KAIP IŠVENGTI ŠIO PAVOJAUS:

Nevažiuokite šlaitais, kurie yra per statūs arba pačiam automobiliui įveikti, arba neatitinka jūsų įgūdžių. Iš pradžių prasivažinėkite mažesniais šlaitais. Prieš važiuodami įkalne, būtinai pasidomėkite reljefu. Nekilkite itin slidžiais ar puriais šlaitais. Važiuodami įkalnėn niekada staigiai neakceleruokite. Taip automobilis gali apvirsti atbulomis. Nevažiuokite per keterą dideliu greičiu. Kitoje šlaito pusėje gali būti kliūtis, staigus nuolydis, kita transporto priemonė arba žmogus.

SAUGUS NAUDOJIMAS

⚠ĮSPĖJIMAS

GALIMAS PAVOJUS:

Važiavimas itin stačiomis nuokalnėmis.

KAS GALI NUTIKTI:

Netinkamai leidžiantis nuokalne galima nebesuvaldyti automobilio ir apsiversti.

KAIP IŠVENGTI ŠIO PAVOJAUS:

Nevažiuokite šlaitais, kurie yra per statūs arba pačiam automobiliui įveikti, arba neatitinka jūsų įgūdžių. Iš pradžių prasivažinėkite mažesniais šlaitais. Prieš važiuodami įkalne, būtinai pasidomėkite reljefu. Nesileiskite itin slidžiais ar puriais šlaitais.

PASTABA.

Prieš leisdamiesi nuokalne būtinai pasidomėkite reljefu. Nevažiuokite nuokalne dideliu greičiu. Nevažiuokite nuokalne kampu, kuris nėra statmenas. Jei tik įmanoma, leiskitės tiesiai.

SAUGUS NAUDOJIMAS

⚠ĮSPĖJIMAS

GALIMAS PAVOJUS:

Važiavimas itin stačiomis nuokalnėmis.

KAS GALI NUTIKTI:

Netinkamai leidžiantis nuokalne galima nebesuvaldyti automobilio ir apsiversti.

KAIP IŠVENGTI ŠIO PAVOJAUS:

Nevažiuokite šlaitais, kurie yra per statūs arba pačiam automobiliui įveikti, arba neatitinka jūsų įgūdžių. Iš pradžių prasivažinėkite mažesniais šlaitais. Prieš važiuodami įkalne, būtinai pasidomėkite reljefu. Nesileiskite itin slidžiais ar puriais šlaitais.

PASTABA.

Prieš leisdamiesi nuokalne būtinai pasidomėkite reljefu. Nevažiuokite nuokalne dideliu greičiu. Nevažiuokite nuokalne kampu, kuris nėra statmenas. Jei tik įmanoma, leiskitės tiesiai.

SAUGUS NAUDOJIMAS

⚠ĮSPĖJIMAS

GALIMAS PAVOJUS:

Blogas važiavimas ir manevravimas išilgai šlaito.

KAS GALI NUTIKTI:

Netinkamai važiuojant ir manevruojant išilgai šlaito galima nebesuvaldyti automobilio ir apsiversti.

KAIP IŠVENGTI ŠIO PAVOJAUS:

Sukdami važiuodami šlaitu būkite itin atsargūs. Jei įmanoma, nevažiuokite išilgai stačiu šlaitu.

VAŽIUODAMI IŠILGAI STAČIU ŠLAITU:

Važiuodami visada laikykitės šiame vadove aprašytos važiavimo tvarkos. Venkite važiuoti itin slidžiais ar puriais šlaitais.

⚠ĮSPĖJIMAS

GALIMAS PAVOJUS:

Galima užgesti arba riedėti žemyn kylant įkalne.

KAS GALI NUTIKTI:

Transporto priemonė gali apsiversti.

KAIP IŠVENGTI ŠIO PAVOJAUS:

Stenkitės įkalnėje palaikyti pastovų greitį.

NEBEKYLANT AUKŠTYN:

Atleiskite akceleratorių. Panaudokite stabdį. Visiškai sustoję, nuspauskite koja valdoma nustatykite bėgių svirtį ties stovėjimo (PARK) padėtimi.

SAUGUS NAUDOJIMAS

JEIGU TRANSPORTO PRIEMONĖ RIEDA:

Nenaudokite variklio galios. Riedėdami žemyn niekada nespauskite kojinio stabdžio. Sustoję neatleiskite stabdžio, įjunkite stovėjimo bėgį ir nuspręskite, kaip būtų saugiausia apsisukti.

⚠ĮSPĖJIMAS

GALIMAS PAVOJUS:

Netinkamas važiavimas per kliūtis.

KAS GALI NUTIKTI:

Netinkamai važiuojant per kliūtis galima nebesuvaldyti automobilio ir apsiversti.

KAIP IŠVENGTI ŠIO PAVOJAUS:

Prieš važiuodami dar nevažiuotu keliu apžiūrėkite, kokių ten yra kliūčių. Venkite važiuoti per stambias kliūtis kaip akmenys ir nuvirtę medžiai. Jeigu tokiomis vietomis važiuoti' būkite itin atsargūs ir laikykitės šiame vadove aprašomos važiavimo tvarkos.

SAUGUS NAUDOJIMAS

⚠ĮSPĖJIMAS

GALIMAS PAVOJUS:

Slydimas.

KAS GALI NUTIKTI:

Slystant galima nebesuvaldyti automobilio. Padangoms vėl sukibus, automobilis gali apsiversti.

KAIP IŠVENGTI ŠIO PAVOJAUS:

Važiuodami slidžiais paviršiais kaip ledas, važiuokite neskubėdami ir būkite itin atidūs, kad nepradėtumėte slidinėti ir neprarastumėte valdymo.

⚠ĮSPĖJIMAS

GALIMAS PAVOJUS:

Per didelė apkrova arba blogai vežamas ar velkamas krovinys.

KAS GALI NUTIKTI:

Per didelė apkrova arba vilkimas gali paveikti automobilio sukibimą, dėl ko galima nebesuvaldyti automobilio ir sukelti avariją.

SAUGUS NAUDOJIMAS

KAIP IŠVENGTI ŠIO PAVOJAUS:

Neviršykite nustatytos apkrovos.

Krovinio svorį reikia tinkamai paskirstyti ir saugiai pritvirtinti. Sulėtinkite ir veždami krovinį ar vilkdami priekabą naudokite žemesnį bėgį. Pasirūpinkite, kad stabdymo kelias būtų pakankamas. Veždami krovinį ar vilkdami priekabą, laikykitės naudotojo vadovo nurodymų.

⚠ĮSPĖJIMAS

GALIMAS PAVOJUS:

Važiavimas per gilų ar sraunų vandenį.

KAS GALI NUTIKTI:

Padangos gali imti plūduriuoti ir nesukibti su paviršiumi, dėl ko gali įvykti nelaimingas atsitikimas ir galima apvirsti.

KAIP IŠVENGTI ŠIO PAVOJAUS:

Venkite važiuoti per gilų ar sraunų vandenį. Jeigu būtina važiuoti gilesniu negu patariamo didžiausio gylio vandens telkiniu, važiuokite iš lėto, laikykite pusiausvyrą, venkite staigių judesių ir tolygiai bei lėtai judėkite į priekį. Nedarykite staigių posūkių ir sustojimų, palaikykite tolygų akceleravimą. Sušlapę stabdžiai gali pakenkti stabdumui. Išvažiavę iš vandens patikrinkite stabdžių veikimą. Jeigu reikia, važiuodami keletą kartų švelniai juos nuspauskite, kad dėl trinties padžiūtų stabdžių trinkelės.

SAUGUS NAUDOJIMAS

⚠ĮSPĖJIMAS

GALIMAS PAVOJUS:

Netinkamas važiavimas atbuliniu bėgiu.

KAS GALI NUTIKTI:

Galima susidurti su kliūtimi ar kitu žmogumi ir taip sunkiai susižeisti ar sužeisti kitą.

KAIP IŠVENGTI ŠIO PAVOJAUS:

Prieš permesdami svirtį į atbulinį bėgį, apsižiūrėkite, ar už jūsų nėra kliūčių ar kitų žmonių. Kai važiuoti saugu, pradėkite ir važiuokite lėtai.

⚠ĮSPĖJIMAS

GALIMAS PAVOJUS:

Važiavimas blogomis padangomis arba esant blogam ar nevienodam padangų slėgiui.

KAS GALI NUTIKTI:

Važiuojant blogomis padangomis arba esant blogam ar nevienodam padangų slėgiui galima nebesuvaldyti automobilio ar sukelti avariją.

KAIP IŠVENGTI ŠIO PAVOJAUS:

Naudokite tik šiame vadove nurodyto dydžio ir tipo padangas. Palaikykite reikiamą padangų slėgį.

SAUGUS NAUDOJIMAS

⚠ĮSPĖJIMAS

GALIMAS PAVOJUS:

Važiavimas automobiliu atlikus netinkamas modifikacijas.

KAS GALI NUTIKTI:

Netinkamai atliktos modifikacijos arba įrengti priedai daro įtaką sukibimui, dėl ko gali įvykti avarija.

KAIP IŠVENGTI ŠIO PAVOJAUS:

Nemodifikuokite automobilio netinkamai įrengtais ar tiesiog netinkamais priedais. Modifikacijoms naudojamos dalys bei priedai turi būti originalios arba joms lygiavertės priemonė kurios būtų skirtos įrengti šiame automobilyje. Jas reikia įrengti vadovaujantis patvirtintomis instrukcijomis. Daugiau informacijos apie tai teiraukitės pardavėjo atstovybės.

⚠ĮSPĖJIMAS

GALIMAS PAVOJUS:

Važiavimas ant užšalusių vandens telkinių.

KAS GALI NUTIKTI:

Automobiliui arba jo vairuotojui įgriuvus į ledą galima sunkiai susižeisti ar net žūti.

KAIP IŠVENGTI ŠIO PAVOJAUS:

Nevažiuokite ant užšalusio vandens telkinio.

SAUGUS NAUDOJIMAS

⚠SPĖJIMAS
Palikus raktelius spynoje, automobiliu gali pasinaudoti pašaliniai asmenys, kurie gali sunkiai susižeisti ar net žūti. Jei neketinate netrukus važiuoti, ištraukite uždegimo raktelį.

⚠SPĖJIMAS
Apvirtus ar patekus į avariją, visada pristatykite transporto priemonę į prekybos atstovybę padarytos žalos, stabdžių, akceleravimo ir vairavimo sistemų tvarkingumo apžiūrai.

⚠SPĖJIMAS
Kad važiavimas būtų saugus, reikia gebėti priimti teisingus sprendimus ir būti fiziškai pajėgiam. Protinę ar fizinę negalią turintys ir šį automobilį vairuojantys asmenys turi didesnę riziką apsiversti ar nebesuvaldyti automobilio ir taip sunkiai susižeisti arba žūti.

⚠SPĖJIMAS
Automobiliui veikiant, išmetimo sistemos dalys smarkiai įkaista ir lėtai atvėsta. Prie jų prisilietus įmanoma smarkiai nusideginti. Nelieskite įkaitusių išmetimo sistemos dalių. Laikykite degias medžiagas nuošaliau nuo išmetimo sistemos. Atsargiai važiuokite per aukštą, ir ypač sausą, žolę.

Įrangos modifikacijos

„CFMOTO“ bendrovei rūpi jos klientų ir visuomenės saugumas. Todėl tikrai patariame naudotojams nemodifikuoti transporto priemonės papildoma įranga, kuri padidintų jos greitį ar galią ir atlikti kitas panašaus pobūdžio modifikacijas. Bet kokios originalios įrangos modifikacijas kelia ryškius saugos pavojus, galinčius padidinti kūno sužalojimų riziką. Transporto priemonės garantija baigia galiojusi be leidimo įrengus bet kokį priedą arba atlikus jos greitį ar galią didinančias modifikacijas.

⚠PASTABA

Tam tikrų priedų įrengimas gali pakeisti transporto priemonės eksploatacines savybes ir tai, kaip jis valdosi. Tokie priedai būtų vejos pjovimo įranga, stumdytuvai, stambiagabaritės padangos, purkštuvai, stambios dėžės, kėlimo įtaisai, priekabos ir kt. Naudokite tik naudoti patvirtintus priedus, susipažinkite su jų veikimu ir poveikiu automobilio valdymui.

Stenkitės neapsinuodyti anglies monoksidu

Visų variklių išmetamosiose dujose yra mirtino anglies monoksido. Įkvėpus šių dujų gali įsiskaudėti galva, prasidėti svaigimas, mieguistumas, pykinimas, painiava, o blogiausia – mirtis.

Anglies monoksidas yra bespalvės, bekvapės, beskonės dujos, kurių gali būti aplinkoje net jeigu nematote ar neužuodžiate jokių variklio išmetamųjų dujų. Anglies monoksido lygis gali sparčiai pasiekti gyvybei pavojingą koncentraciją, taip sukeldamas pavojų jūsų gyvybei. Gyvybei pavojinga anglies monoksido koncentracija uždaroje ar nevėdinamoje patalpoje gali užsilikti kelias valandas ar paras.

Kad mirtinai neapsinuodytumėte anglies monoksidu:

- Nepalikite užvesto automobilio stovėti nevėdinamoje ar dalinai uždaroje patalpoje kaip daugiaaukštės aikštelės, stoginės, sandėliai ir pan. Praviras langas ar ventiliatorius neužtikrina, kad šių mirtinų dujų koncentracija sumažės iki nepavojingos.

- Nelaikykite automobilio užvesto vietose, kur išmetamosios dujos gali patekti į statinio vidų pro duris ar langus.

Venkite degalų gaisro ir kitų pavojų.

Benzinas yra labai degus ir sprogus. Degalų garai gali sklisti į aplinką ir pasitaikiusi kibirkštis ar liepsna gali juos uždegti per kelis metrus nuo variklio. Kad taip neįvyktų:

- Laikykite benziną tik jam laikyti patvirtintoje taroje.
- Nepildykite benzino taros padėję ją į automobilio daiktadėžę arba ant paties automobilio. Statinė elektros iškrova gali uždegti benziną.
- Griežtai laikykitės nustatytos degalų pylimo tvarkos.
- Užvedinėkite ir važiuokite automobiliu tik jeigu degalų bako dangtelis yra tinkamai uždėtas. Benzinas yra nuodingas ir gali pakenkti sveikatai ar kelti pavojų gyvybei.
- Nesiurbkite benzino burna.
- Prarijus benziną, jam patekus į akis arba įkvėpus jo garų, būtina nedelsiant kreiptis į gydytoją.
- Jeigu apsitaškėte benzinu, nuplaukite drabužius muilinu vandeniu ir persirenkite.

Mažiausias degalų oktaninis skaičius ir saugos įspėjimai

Šiam automobiliui rekomenduojama pilti E10 arba E5 benziną. Geriausią važiavimą bet kokiomis sąlygomis užtikrina degalai be etanolio.

SAUGUS NAUDOJIMAS

⚠ĮSPĖJIMAS
Tam tikromis sąlygomis benzinas yra itin degus ir sprogus. Pilkite benziną palaukę, kol atvės variklis ir išmetimo sistema. Tvarkydami benziną būkite labai atidūs. Pilkite degalus tik su užgesintu varikliu, lauke arba gerai vėdinamoje vietoje. Automobilio daiktadėžėse nevežkite degalų plastikinėje taroje. Tarp krovinio vietos ir taros susidariusi statinė elektra gali sukelti kibirkštį. Nerūkykite ir nekelkite atvirų liepsnų ar kibirkščių degalų pylimo ar sandėliavimo vietoje ir netoli jos. Neperpildykite bako. Neužpildykite bako iki kaklelio. Jeigu apsitaškote benzinu drabužius ar odą, iš karto nusiplaukite vandeniu ir muilu ir persirenkite. Neužvedinėkite variklio ir nepalikite jo įjungto uždaroje erdvėje. Išmetamosios dujos yra nuodingos ir jų įkvėpus galima staigiai netekti sąmonės arba žūti. Šios transporto priemonės išmetamose dujose yra cheminių medžiagų, kurios žinomos kaip sukeliančios vėžį, apsigimimus ar kitaip kenkiančios reprodukcinei sveikatai. Automobiliu naudokitės tik lauke ir gerai vėdinamose vietose.

Sąlytis su įkaitusiomis dalimis

Veikiančios išmetimo sistema ir variklis įkaista. Nelieskite jų automobilio veikimo metu ir šiek tiek laiko po to, kad nenusidegintumėte.

Jei ilgai stabdėte, nelieskite stabdžio, kad nenusidegintumėte ir nesusižeistumėte.

Apžiūra po avarijos

Po tokių avarijų kaip nuvirtimas ar apsivertimas pristatykite automobilį į įgaliotąją atstovybę, kur specialistai apžiūrės galimą žalą.

VALDYMAS IR YPATYBĖS

Pagrindiniai valdikliai

Vairaratis
Vairaratis [1] įrengtas priešais vairuotojo sėdynę.
Vairačio reguliavimas
Vairačio aukštį galima pasireguliuoti pagal pageidavimą.
Vairačio pakėlimas: dešine ranka suimkite fiksavimo rankenėlę [2] ir kelkite vairakotį. Tuo tarpu kaire ranka prilaikykite rankenėlę, iki kol vairaratis atsidurs norimame aukštyje. Atlaisvinkite vairakočio rankenėlę [2], kad užfiksuotumėte vairaratį.
Žemyn: Dešine ranka suimkite fiksavimo rankenėlę [2]. Tada laikykite vairaratį kaire ranka. Stumkite vairą žemyn iki norimos padėties ir dešine ranka atlaisvinkite rankenėlę, kad vairaratis užsifiksuotų.

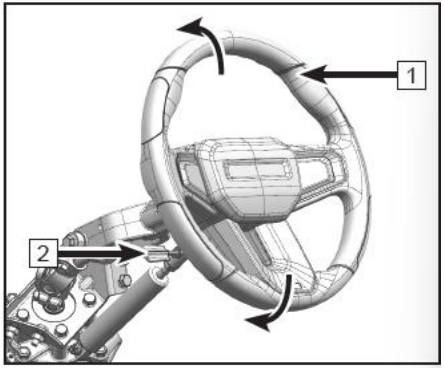

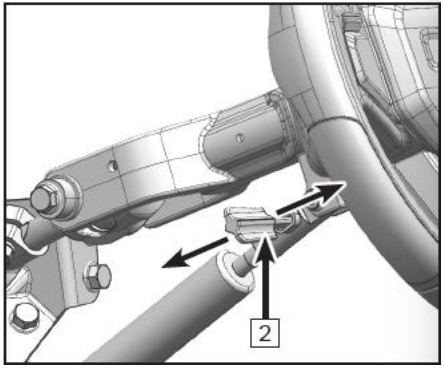

PASTABA. Sureguliavę, lengvai papurtykite vairaratį kad įsitikintumėte, ar jis užsifiksavo. Jeigu vairaratis neužsifiksuoja, kreipkitės į įgaliotąjį „CFMOTO“ popardaviminio aptarnavimo centrą.

Dėl jūsų saugumo, reguliuokite vairo padėtį tik visiškai sustoję ir įjungę N arba P bėgį.

Elektroninio akceleratoriaus pedalas

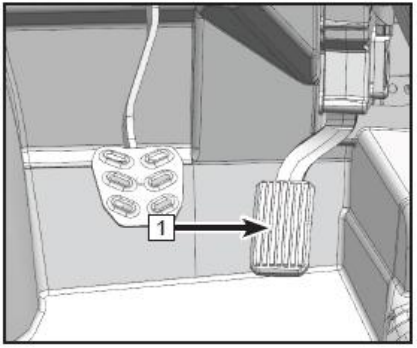

Elektroninio akceleratoriaus pedalas [1] įrengtas dešiniau stabdžių pedalo. Jis valdo variklio apsukas ir automobilio greitį. Greičiui ir apsukoms didinti, dešine koja įminkite akceleratoriaus pedalą. Prieš išvažiuodami visada patikrinkite, ar pedalas veikia tvarkingai.
Elektroninis akceleratorius ir jo korpuso funkcijos yra:

1. Riboti greitį atbuline eiga: Atbuline eiga automobilio greitis neviršija 30 km/h.

2. Veikimas tuščiąja eiga: Kai transmisija yra neutralioje padėtyje, variklio apsukos neviršija 5 000 aps./min.

3. Stabdžių pirmenybė: Jei vairuotojas vienu metu įmina ir stabdžių, ir akceleratoriaus pedalą, elektroninis akceleratorius užgesins variklį ir sugrąžins jį į tuščiąją eigą.
4. Vilkimosi funkcija: Aptikus akceleratoriaus arba jo pedalo gedimą, sistema riboja sukimo momentą (įsijungia vilkimosi funkcija). Aptikus akceleratoriaus gedimą, ribojamas variklio sukimo momentas ir apsukos tęsia darbą tuščiąja eiga. Aptikus akceleratoriaus pedalo gedimą, įsijungia automobilio vilkimosi funkcija ir apsukos per minutę neviršija 5 000.

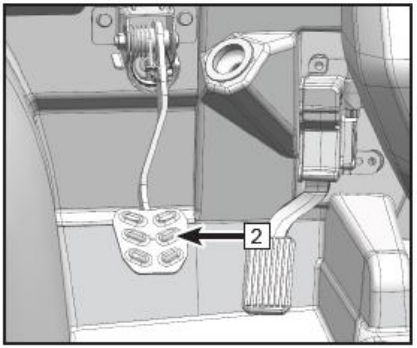

Stabdžių pedalas

Stabdžių pedalas [2] įrengtas kairiau akceleratoriaus pedalo. Atleiskite koją nuo akceleratoriaus pedalo ir paminkite stabdžių pedalą, kad automobilis lėtėtų arba sustotų.

Apsauga nuo pajudėjimo: Nesvarbu, ar užvedate ar keičiate bėgį, prieš tai darydami įspauskite stabdžių pedalą.

VALDYMAS IR YPATYBĖS

Raktelio lizdas / NFC raktelis / užvedimas

Raktelio lizdas [1] įrengtas dešiniau vairo. Į lizdą įstatomas NFC raktelis.
Varikliui užvesti būtinas ir NFC raktelis [2].
Variklis užvedamas mygtuku START / STOP [3].

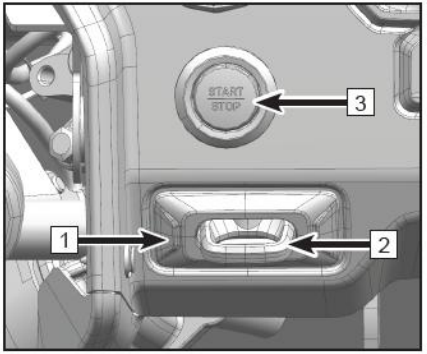

Užvedimas
Įstatykite NFC raktelį [2] į lizdą [1], kai bėgių svirtis yra „P“ arba „N“ padėtyje, ir įmynę stabdžių pedalą paspauskite mygtuką START / STOP [3], kad užvestumėte variklį.

Užgesinimas
Sustokite, palikite variklį suktis tuščiąją eiga ir įminkite stabdžių pedalą. Paspaudę „P“ arba „N“ bėgio mygtuką, spauskite START/STOP mygtuką [3] ir variklis užges.

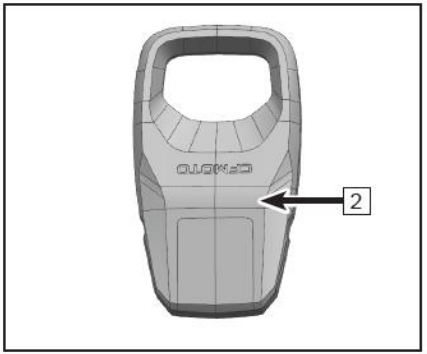

Elektros įjungimas
Įstatykite NFC raktelį [2] į lizdą [1], ir paspauskite START/STOP [3] neįmindami stabdžio pedalo. Elektros sistema dirba, bet variklis nesisuka, kai užsidega skydelis ir veikia automobilio elektronika (pvz., garso sistema, apšvietimas ir pan.).
Norėdami išjungti elektrą, nuspauskite START/STOP.

Nepalikite transporto priemonės ilgai stovėti su įjungta elektra, bet išjungtu varikliu, kad neišsektų akumuliatorius. Jeigu informacijos ir pramogų sistema nesinaudojama 10 minučių, išjungiamas transporto priemonės maitinimas. Likus 30 sekundžių iki automatinio maitinimo išjungimo, MMI monitoriuje pasirodo pranešimas, raginantis tęsti naudoti informacijos ir pramogų sistemą.

NFC raktelio susiejimas

Kreipkitės į „CFMOTO“ pardavėją kiekvienu iš toliau nurodytų atvejų:

1. NFC raktelis neveikia norint užvesti transporto priemonę ar įjungti maitinimą.
2. Jei transporto priemonė jau susieta su vienu NFC rakteliu, bet reikia pridėti kitą.
3. Jei transporto priemonė jau susieta su vienu NFC rakteliu ir jį pametėte.
4. Jei transporto priemonė jau susieta su dviem NFC rakteliais ir pametėte abu raktelius.

Dažniausiai „CFMOTO“ pardavėjas gali parduoti ir suprogramuoti naujus NFC raktelius.

Elektroninis bėgių perjungimas

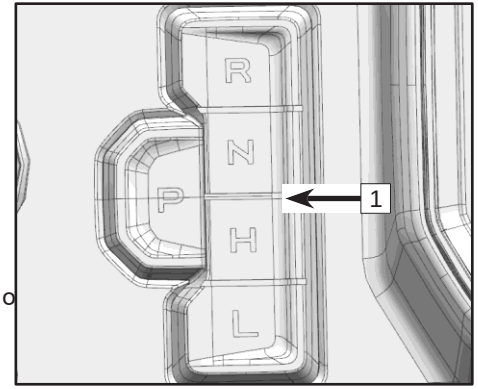

Elektroninio bėgių perjungimo klavišai [1] įrengti priešais vairuotojo sėdynę. Spausdami mygtuką pasirinkite norimą bėgį.

Kai įjungta elektra arba užvestas variklis (ir automobilis stovi), įminkite stabdžių pedalą ir paspauskite reikiamą bėgio mygtuką.

L– palėtintas bėgis: nedidelio greičio pavarų dėžės bėgis. Automobilis važiuoja lėtai su maksimaliu ratų sukimo momentu.

PASTABA. Siekiant nesugadinti variatoriaus, lėtam važiavimui, vilkimui, sunkiems darbams, kliūtims apvažiuoti arba kilti įkalne ar leistis nuokalne reikia naudoti palėtintą bėgį.

H – pagreitintas bėgis: didelio greičio greičių dėžės bėgis. Bėgis skirtas važiuo didžiausią greitį.

N – neutralus: variklio galia neperduodama į ratus.

R – atbulinis: Atbulinis bėgis leidžia važiuoti atbuline eiga.

P – stovėjimas. Stovėjimo padėtyje greičių dėžė blokuojama tam, kad automobilis nejudėtų.

⚠ PASTABA
Išsikrovus akumuliatoriui, bėgių perjungimo mechanizmas neveikia. Kad mechanizmas visąlaik veiktų, laiku įkraukite akumuliatorių arba naudokite išorinį maitinimo šaltinį.

Stovėjimas

Automobiliui saugiai sustojus (važiavus bet kuriuo bėgiu), paspaudus STOP mygtuką bėgis automatiškai nusistatys į P. Patikrinkite, ar įsijungė P bėgis ir EPB. Jei ne, įjunkite juos patys.

Bėgių perjungimo gedimas

Jeigu sistema užstringa „P“ bėgyje, bandykite perjungti bėgį patys.

Tris sekundes laikykite nuspaudę N bėgio mygtuką. Per tris sekundes suspauskite tą patį mygtuką tris kartus.

⚠ ĮSPĖJIMAS
Jeigu patiems nepavyksta išjungti P bėgio, kreipkitės į atstovybę.

PASTABA.

Važiuojant atbulomis, variklio greitis negali viršyti 30 km/h.

⚠ ĮSPĖJIMAS
Leisdamiesi nuokalne atbulomis būkite itin atidūs. Dėl žemės traukos įmanoma viršyti leistiną atbulinės pavaros greitį.

⚠ ĮSPĖJIMAS
Jeigu automobilis nevažiuoja, turi visada būti įjungtas P bėgis. Neįjungus stovėjimo (P) bėgio, automobilis gali pradėti riedėti. Papildomo saugumo suteikia elektroninis stovėjimo stabdys.

VALDYMAS IR YPATYBĖS

Saugos diržai

Transporto priemonėje įrengti trijų taškų saugos diržai keleiviams ir vairuotojui. Važiuokite tik įsitikinę, kad visi važiuojantieji yra užsisegę saugos diržus.

⚠ ĮSPĖJIMAS
Išgriuvus iš važiuojančio automobilio yra didelė tikimybė sunkiai susižeisti ar net žūti. Nevažiuokite neužsisegę saugos diržų.

Kaip užsisegti saugos diržą:

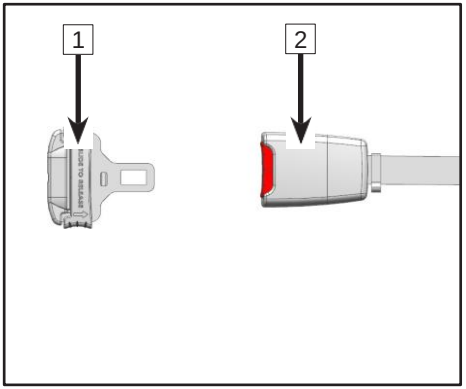

• Segdamiesi trijų taškų diržą, apjuoskite diržu su sagtimi [1] savo petį, krūtinę ir klubą nesusukdami diržo.
• Įkiškite sagtį [1] į užraktą [2] iki pasigirs spragtelėjimas.
• Patempkite diržą ir leiskite jam priglusti prie jūsų kūno pačiam.
• Paspauskite raudoną užrakto mygtuką, kad sagtis atsilaisvintų.

Antriniai valdikliai

Pavojaus jungiklis

Panaudojus šį jungiklį, mirksi priekiniai ir galiniai žibintai. Taip pat skydelyje užsidega pavojaus lemputė.

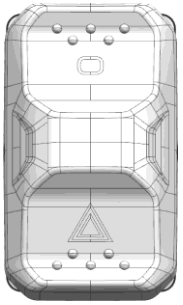

Žibintų šviesumo jungiklis

Žibintų šviesumo jungiklis turi tris padėtis:

○	Šioje padėtyje visos šviesos yra išjungtos.
	Šioje padėtyje šviečia gabaritiniai žibintai (jei yra) ir artimos šviesos.
	Šioje padėtyje šviečia gabaritiniai žibintai (jei yra), artimos ir tolimos šviesos.

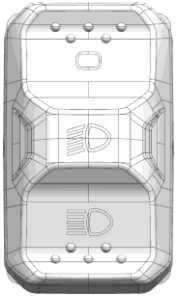

⚠PASTABA
Kad įjungtumėte žibintus, turi būti įjungtas maitinimas.

⚠ ATSARGIAI
Žibintai neturi šviesti ilgiau negu 15 minučių stovint išjungtu varikliu. Taip gali išsikrauti akumuliatorius ir paleidimo variklis gali tinkamai neveikti. Jeigu taip įvyktų, išimkite akumuliatorių ir jį įkraukite.

VALDYMAS IR YPATYBĖS

Elektroninio stovėjimo stabdžio (EPB)

jungiklis EPB stabdžio veikimas

Rankinis būdas

Kai įjungtas maitinimas/variklis, EPB veikia tuščiąja eiga. Paspaudus „Ⓟ“ jungiklį EPB įjungia stovėjimo stabdį, o skydelyje užsidega Ⓟ stovėjimo indikatorius.

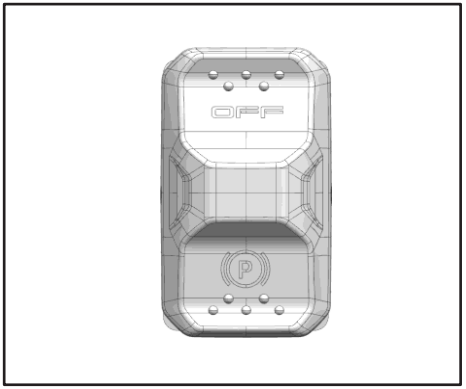

Išjungimas rankiniu būdu

Kai įjungtas maitinimas/variklis ir EPB veikia, įjunkite bėgį (ne P), įminkite stabdžio pedalą, paspauskite OFF ir EPB išsijungs. Stovėjimo indikatorius išsijungia.

Ⓟ

Išjungimas automatiniu būdu

Kai variklis užvestas ir įjungtas EPB, įjunkite bėgį (pirmyn/atgal), įminkite akceleratoriaus pedalą ir EPB išsijungs automatiškai, o stovėjimo lemputė „Ⓟ“ išsijungs.

EPB veikia įjungus P bėgį

Kai įjungtas maitinimas/variklis, automobilio stovėjimo funkcija veikia tuščiąja eiga.

Įjungus P bėgį, EPB įsijungia automatiškai ir užsidega stovėjimo lemputė „Ⓟ“.

EPB veikimas išjungus variklį

Kai įjungtas maitinimas/variklis, EPB veikia tuščiąja eiga. Kai transporto priemonė išjungta, EPB įsijungia automatiškai.

EPB veikimas važiuojant

Kai transporto priemonė važiuoja didesniu nei 4 km/h ar mažesniu nei 30 km/h greičiu, ilgai nuspaudus ir spaudinėjant EPB (Ⓟ) ji pamažu lėtėja.

PASTABA. Norint lėtinti, rekomenduojama stabdyti stabdžių pedalu, o ne naudoti EPB. Važiuojant ≤ 4 km/h ar > 30 km/h greičiu, ši funkcija neveikia.

Prieš aptarnavimą išjunkite EPB **(Rankinis/diagnostikos režimas) Rankinis**

režimas

Kai įjungtas maitinimas, automobilis veikia tuščiąja eiga esant įjungtam P bėgiui ir EPB. Palaikykite 10-15 sek. nuspaudę EPB mygtuko „OFF“ jungiklį, atleiskite EPB mygtuką, po 3 sek. paspauskite „OFF“, kad įsijungtų priežiūros režimas.

Diagnostikos režimas

Kai įjungtas maitinimas, automobilis veikia tuščiąja eiga esant įjungtam P bėgiui ir EPB. Diagnostikos įrankiu nusiųskite prašymą EPB valdikliui atlikti aptarnavimą.

PASTABA. Atjungiant EPB, iš galinio rato krašto girdimas motoro garsas yra būdingas.

Priežiūros metu EPB motorui įprasta veikti ilgiau. Priežiūros metu negalima naudoti kitų EPB funkcijų. Išėjus iš priežiūros funkcijos, transporto priemonę reikia įjungti iš naujo. Iš naujo įjungus transporto priemonę, EPB sistema automatiškai atlieka Parkuoti
Atleisti → Parkuoti funkcijų seką, kuri naudojama norint sureguliuoti EPB apkabas ir atkurti parkavimo būseną.

EPB gedimo funkcija

Kai įjungtas maitinimas ir automobilis yra stovėjimo režime, pasirodžius stabdžių/akceleratoriaus signalo gedimui ar nutrūkus ryšiui, palaikykite ilgiau kaip penkias sekundes nuspaustą EPB atleidimo jungiklį („OFF). Stovėjimo indikatorius (P) nedega.

PASTABA. Įvykus stabdžių/akceleratoriaus signalo gedimui ar nutrūkus ryšiui, atleisti stovėjimo stabdį galima kitais būdais. Funkcija veikia šiose trijose situacijose.

⚠ATSARGIAI
Velkant, vežant sunkų krovinį ar stojant ant stataus šlaito, transmisijos stovėjimo stabdžio gali nepakakti. Tokiu atveju būtina kartu naudoti elektroninį stovėjimo stabdį ir nuolydžio pusėje pastatyti blokatorių (reikia pirkti atskirai) ar akmenį, kurie neleistų ratams riedėti atgal. Automobilį rekomenduojama statyti ant lygaus paviršiaus. Automobilis nevažiuoja esant įjungtam elektroniniam stovėjimo stabdžiui.

PASTABA. Jei naudojimo metu nebeveikia akumuliatorius ar elektros sistema, neveikia elektroninis stovėjimo stabdys ir elektroninio bėgių perjungimo funkcija. Jeigu stovėjimo stabdys arba pavarų dėžės stovėjimo funkcija nebuvo įjungta iki nutrūkstant maitinimui, pastatykite transporto priemonę saugioje vietoje ir pastatykite atramas (nėra komplektacijoje) ar kitus daiktus, pvz., akmenis, kad transporto priemonės ratai neriedėtų. Kuo skubiau kreipkitės į „CFMOTO“ pardavėją dėl apžiūros.

Paleidimo laidų naudojimas norint atblokuoti EPB kai akumuliatorius išsikrovęs

Naudokite akumuliatoriaus įkroviklį (nėra įrankių dėžės komplektacijoje) arba paleidimo kabeliais (būtinai sujunkite laidus tinkama tvarka) įkraukite akumuliatorių pasinaudodami kitos transporto priemonės akumuliatoriumi ir atblokuokite EPB.

A : Neveikiantis akumuliatorius

B : Pagalbininkas

Atitraukite vidurinį atlošą [1] („U10 XL PRO“/„UFORCE U10 XL PRO“ – antroje eilėje, viduryje), atkabinkite guminį antdėklą nuo laikiklių [2] ir nuleiskite žemyn.

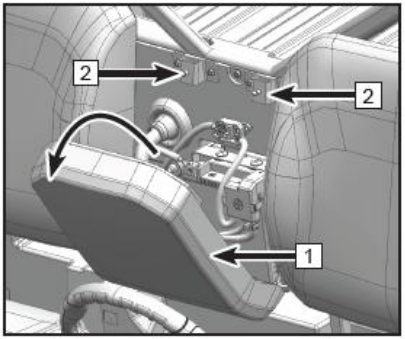

Pirma sujunkite teigiamą gnybtą (raudona), o tada – neigiamą (juoda)

PASTABA. Spaustukai turi būti užveržti, kad nekibirkščiuotų.

Paspauskite START/STOP neįmynę stabdžių pedalo.

Jeigu maitinimas įjungtas, įminkite stabdžių pedalą ir įjunkite neutralų bėgį.

Jeigu maitinimas įjungtas, įminkite stabdžių pedalą ir paspauskite apatinę EPB jungiklio dalį (Ⓟ), kad išjungtumėte EPB.

Paspauskite START/STOP, kad išjungtumėte maitinimą.

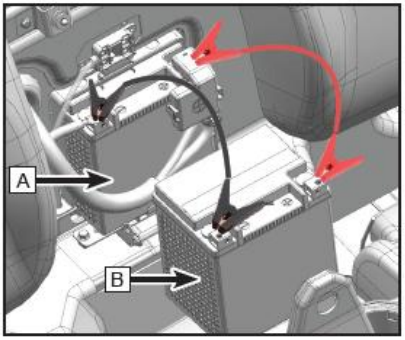

VALDYMAS IR YPATYBĖS

PASTABA. Procedūros metu nelieskite metalinių spaustuko dalių. Pirma atjunkite neigiamą polių ir tik po to teigiamą. Saugokite akumuliatorių nuo kibirkščių ir liepsnų. Akumuliatoriaus elektrolitas gali užšalti žemesnėje kaip 0 °C temperatūroje. Tokiu atveju nenaudokite paleidimo laidų ir neįkraukite akumuliatoriaus, kad nesukeltumėte pavojingų situacijų.

Daugiafunkcė svirtis

⇧	Kryptimi [A] pajudinus svirtį pakankamai aukštai įsijungs posūkio į dešinę signalas. Skydelyje užsidega atitinkama lemputė. Pajudinus svirtį žemyn į pradinę padėtį, posūkio signalas išsijungia.
⇩	Kryptimi [B] pajudinus svirtį pakankamai žemai įsijungs posūkio] į kairę signalas. Skydelyje užsidega atitinkama lemputė. Pajudinus svirtį žemyn į pradinę padėtį, posūkio signalas išsijungia.

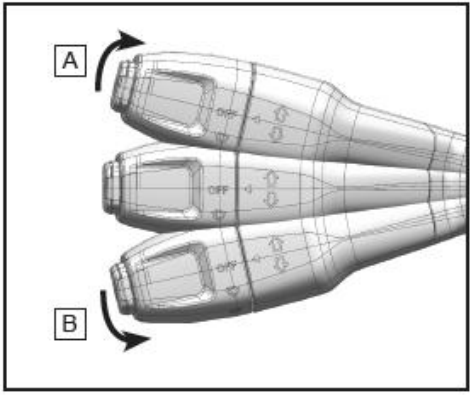

Garsinis signalas

	Nuspauskite jungiklį su simboliu, kad pasigirstų garsinis signalas. Atleiskite jungiklį su simboliu, kad garsinis

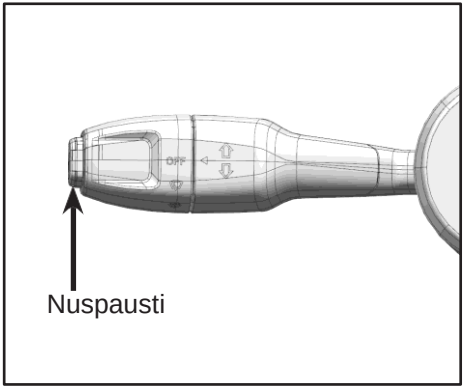

Valytuvas (jei yra)

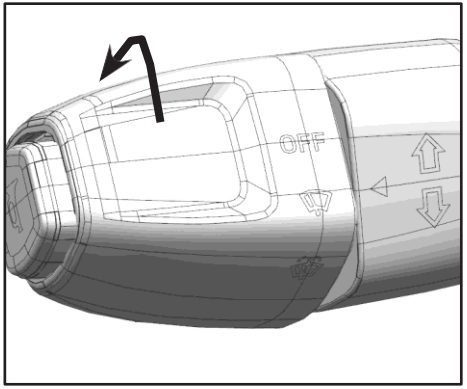

Pasukite svirties galiuką, kad dešiniau esanti rodyklė ◁ rodytų į apiplovimo simbolį. Grąžinkite svirties galiuką į pradinę padėtį, kad rodyklė ◁ rodytų į užrašą OFF.

PASTABA
Jei esate šalto klimato zonoje, prieš naudodami valytuvą nuvalykite nuo priekinio stiklo, valytuvo svirties ir gumos sniegą ir kitus nešvarumus. Nenaudokite valytuvo kai oras yra itin sausas. Pasirūpinkite, kad esant neįprastai aukštai ar žemai temperatūrai, valytuvas neužstrigtų.

Priekinio stiklo apiplovimas (jei yra)

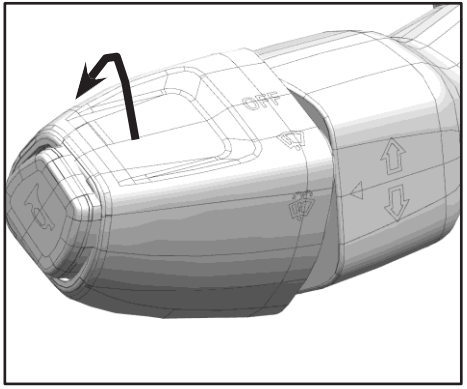

Pasukite svirties galiuką, kad dešiniau esanti rodyklė ◁ rodytų į apiplovimo simbolį. Grąžinkite svirties galiuką į pradinę padėtį, kad rodyklė ◁ rodytų į užrašą OFF. Apiplovimo skystis nebepurškiamas ir valytuvas sustoja.

Priekinio langas jungiklis (jei yra)

	Kai įjungtas maitinimas arba užvestas variklis, palaikykite nuspaustą kad nuleistumėte priekinį langą. Atleiskite mygtuką kai langas visiškai nusileidžia.
	Kai įjungtas maitinimas arba užvestas variklis, palaikykite nuspaustą kad pakeltumėte priekinį langą. Atleiskite mygtuką kai langas visiškai pakyla.

PASTABA
Darant (uždarant) priekinį langą, atleidus mygtuką jis sustoja esamoje padėtyje.

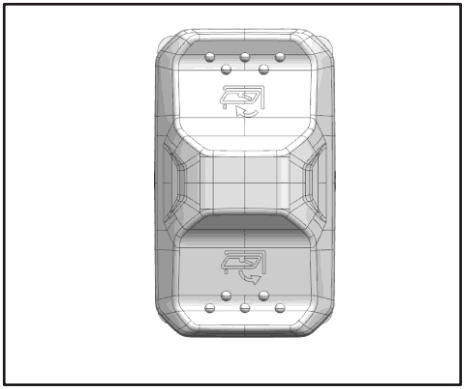

VALDYMAS IR YPATYBĖS

Funkcijų jungiklis

Galinio bėgio diferencialo jungiklis (TURF / R-LOCK) - 1

Pavyzdžiui, aptariant 2WD jungiklį ( ), paspauskite mygtuką (1), kad įjungtumėte 2WD galinės pavaros sublokavimo (LOCK) režimą. Užsidega indikatorius ( ). Kai galinis pavaros korpusas yra sublokuotas, abi galinės ašys yra sublokuotos ir sukasi vienodu greičiu ir užtikrina didžiausią galinių ratų trauką. Važiuojant kietais paviršiais, reikės daugiau sukimo galios ir labiau dėvėsis padangos. Dar kartą paspauskite mygtuką (1) jei norite nebevažiuoti šiuo režimu. Jei šis režimas neišsijungia ir skydelyje dega , įjunkite priekinį bėgį ir pamažu važiuokite pirmyn. Tuo pat metu šiek tiek pasukiokite vairaratį į kairę ir į dešinę. Taip galinio bėgio vidinės šakės ir pavaros sankabos gaubtas deramai sukimba ir užsidega lemputė).

Mygtukai AUKŠTYN/ŽEMYN - 2

Naudojantis multimedijos sistema, mygtukas < perjungia ankstesnę dainą arba radijo stotį. Mygtukas > perjungia kitą dainą arba radijo stotį. Kai jums skambina, mygtuku < galite atmesti arba baigti esamą skambutį, o > – atsiliepti.

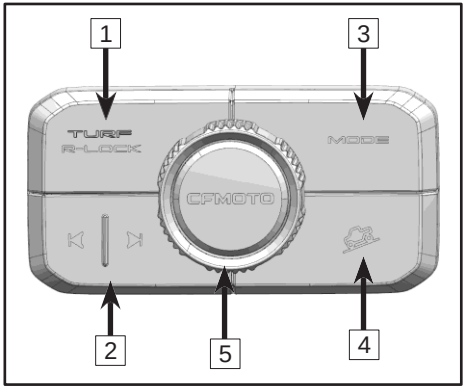

Važiavimo režimo jungiklis（MODE）- 3

Mygtuku [3] perjunkite WORK arba NORMAL režimą.

Kai automobilis važiuoja darbiniu (WORK) režimu, šis užrašas dega ir skydelyje. Automobilis ramiau reaguoja į akceleratoriaus pedalo paspaudimus, šiuo režimu geriausia važiuoti plokščiu reljefu ant tankios žemės ir pan., kai nereikia daug galios.

⚠ATSARGIAI
Nevažiuokite šiuo režimu, kada važiavimo sąlygos sunkiai apkrauna variatoriaus diržą. Kyla pažeidimo pavojus.

Kai automobilis važiuoja įprastu (NORMAL) režimu, Šis užrašas dega ir skydelyje. Automobilis jautriau reaguoja į akceleratoriaus pedalo paspaudimus.

PASTABA. Naudokite šį režimą kai vežate svorius, važiuojate sudėtingu reljefu ar kitomis aplinkybėmis, sukeliančiomis didelę apkrovą variatoriaus diržui.

Stabdymo nuokalnėje sistema (DAC) – 4

Tai yra pažangi pagalbinė sistema, išmaniai stabdanti variklį ir padedanti leidžiantis stačiomis nuokalnėmis. Ši funkcija padeda vairuotojui palaikyti saugų ir pastovų greitį leidžiantis nuokalne.

Kaip įjungti: Prieš prasidedant nuokalnei, paspauskite [4] ir funkcija įsijungs (palaukite, kol užsidegs lemputė).

Kaip išjungti: Visiškai sustoję paspauskite tą patį mygtuką [4].

⚠ĮSPĖJIMAS
Jei naudojate DAC: Leisdamiesi nesikliaukite vien DAC. Išlikite atidūs ir stebėkite kelio sąlygas, vairuokite saugiai. Sistema gali veikti netinkamai: Nenaudokite sistemos važiuodami tokiomis sąlygomis, nes padidėja avarijos ir susižalojimų rizika. • Slidus, purvinas kelias • Apledijęs kelias • Duobėtas kelias (žvyrkelis, nelygus kelias)

VALDYMAS IR YPATYBĖS

Sukama rankenėlė – 5

Veiksmas	Sritis	Funkcija
Į kairę	Sąsaja be programėlių	Patildyti
Į dešinę		Pagarsinti
Trumpas nuspaudimas	Groti muziką	Groti/stabdyti
	Kitos būsenos	Negalioja
Ilgas nuspaudimas	Visas skydelis	Išeiti iš viso skydelio
	Ne visas skydelis	Eiti į visą skydelį

VALDYMAS IR YPATYBĖS

Gervės jungiklis

IŠVYNIOTI (OUT)	Kai įjungtas maitinimas arba užvestas variklis, palaikykite nuspaudę OUT. Gervės trosas išsivynios.
SUVYNIOTI (IN)	Kai įjungtas maitinimas arba užvestas variklis, palaikykite nuspaudę IN. Gervės trosas vyniosis atgal.

⚠PAVOJUS
Netinkamai naudojant gervę įmanoma sunkiai ar mirtinai susižaloti. Susipažinkite su gervės valdymo tvarka atitinkamame šio vadovo skyriuje.

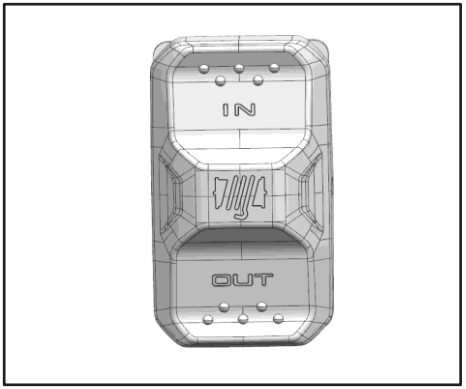

Valdymas balsu

	Kai įjungtas maitinimas arba užvestas variklis, paspauskite (be interneto ryšio), kad įjungtumėte/išjungtumėte valdymą balsu (veikia tik anglų kalba).
	Kai įjungtas maitinimas arba užvestas variklis,, ilgai palaikykite nuspaudę (be interneto ryšio), kad įjungtumėte „Siri“ (turite būti prisijungę prie „Carplay“).

⚠PASTABA
Šią funkciją galima naudoti ir su „Bluetooth“ ryšį palaikančiu

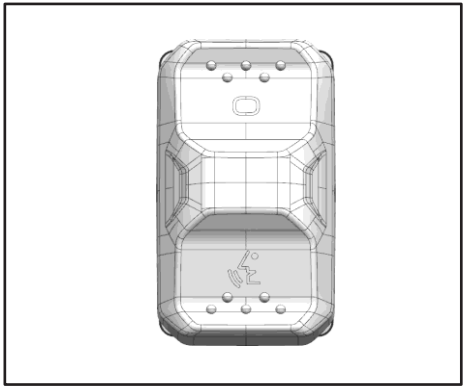

2WD/4WD jungiklis

Automobilyje įrengtas 2WD/4WD nustatymas ir neprivalomas priekinio diferencialo fiksavimo jungiklis „LOCK“/“4WD“ (skydelio dešinėje, viršuje). Pasirinkite važiavimo režimą pagal reljefo sąlygas:

2WD: Galia perduodama tik į galinius ratus.

4WD: Galia perduodama į priekinius ir į galinius ratus.

4WD LOCK: Galia perduodama į priekinius ir galinius ratus, o priekinis diferencialas yra sublokuotas. Priešingai nei 4WD režime, priekiniai ratai sukasi vienodu greičiu.

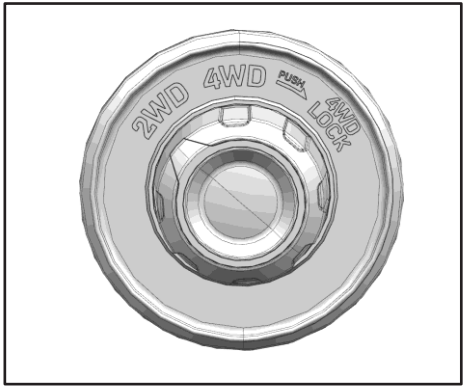

⚠ATSARGIAI
Perjungiant 2WD/4WD ir 4WD-LOCK režimus reikia būti visiškai sustojus. Tai darant važiuojant įmanoma sugadinti komponentus.

VALDYMAS IR YPATYBĖS

2WD / 4WD / 4WD-LOCK jungiklio valdymas:

Kaip pavyzdys aprašomas galinio bėgio korpuso diferencialas:

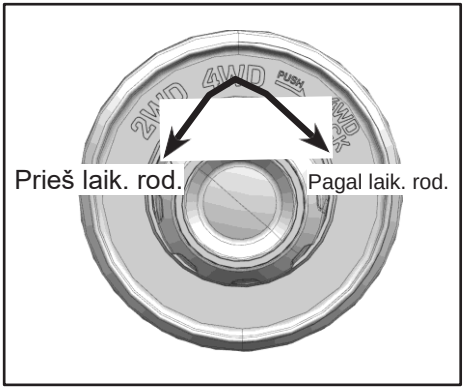

Iš 2WD į 4WD ( ): Sustokite. Sukite jungiklį pagal laikrodžio rodyklę į vidurinę padėtį. Skydelyje užsidega 4WD lemputė .

Iš 4WD ( ) į 4WD priekinio diferencialo fiksavimą ( ): Sustokite, paspauskite jungiklį ir pagal laikrodžio rodyklę sukite jį iki dešinio galo. Skydelyje užsidega šio režimo lemputė ( ). Užfiksavus priekinį bėgio korpusą, priekinis tiltas ir priekiniai ratai yra sublokuoti ir priekiniai ratai sukasi vienodu greičiu, taip užtikrinant geriausią įmanomą sukibimą. Posūkiams atlikti reikės daugiau jėgos (nedarykite staigių posūkių ir staigiai neakceleruokite).

Iš 2WD ( ) į 4WD priekinio diferencialo fiksavimą ( ): Sustokite, pagal laikrodžio rodyklę pasukite jungiklį ties viduriu ir jį paspaudę toliau sukite iki dešinio galo. Skydelyje užsidega šio režimo lemputė ( ).

Iš į 4WD priekinio diferencialo fiksavimo režimo į 4WD ( ): Sustokite, prieš laikrodžio rodyklę pasukite jungiklį ties viduriu. Jeigu 4WD diferencialo fiksavimo lemputė dega, viskas pavyko.

VALDYMAS IR YPATYBĖS

Jeigu 4WD priekinio diferencialo fiksavimo lemputė ( ) vis dar dega, įjunkite priekinį bėgį, švelniai paspauskite akceleratorių ir iš lėto važiuodami pirmyn sukiokite vairaratį. Taip galinio bėgio vidinės šakės ir pavaros sankabos gaubtas deramai sukimba ir užsidega 4WD lemputė ( ).

Iš 4WD ( ) į 2WD "( ): Sustokite ir prieš laikrodžio rodyklę sukite jungiklį iki kairiojo galo. Užsidega 2WD lemputė ( ). Jeigu 4WD lemputė ( ) vis dar dega, skaitykite, kaip perjungti režimus iš 4WD priekinio diferencialo fiksavimo į 4WD režimą.

Iš 4WD priekinio diferencialo fiksavimo ( ) į 2WD ( ): Sustokite ir prieš laikrodžio rodyklę sukite jungiklį iki kairiojo galo. Jeigu perjungimas pavyko, užsidega 2WD lemputė ( ). Jeigu perjungimas nepavyko, įjunkite priekinį bėgį, švelniai paspauskite akceleratorių ir iš lėto važiuodami pirmyn sukiokite vairaratį.
Taip galinio bėgio vidinės šakės ir pavaros sankabos gaubtas deramai sukimba. Priekinis bėgio korpusas persijungs iš 4WD priekinio diferencialo fiksavimo į 4WD , o tada į 2WD.

Greičio ribotuvo jungiklis – jei yra)

SET-	Užveskite variklį ir palaikykite nuspaudę jungiklį, kad įsijungtu piktograma LIM XX . Kiekvienu paspaudimu ribojamas greitis LIM XX sumažinamas 5 km/h ir atitinkamai sumažėja rodomas ribojimas LIM
SET+	Įjunkite maitinimą ir, įsijungus piktogramai LIM XX , kiekvienu paspaudimu ribojamas greitis padidinamas 5 km/h ir atitinkamai padidėja rodomas ribojimas LIM XX.

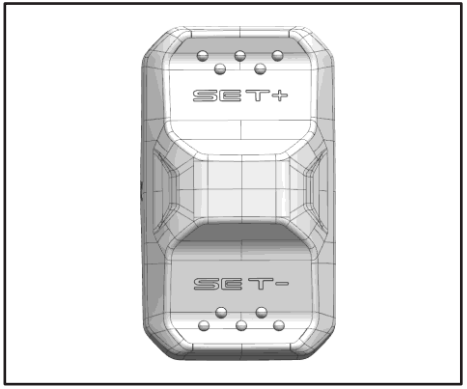

Įjungus šią funkciją, esamas greitis nustatomas kaip pradinis ribojamas greitis. Greitis apvalinamas iki artimiausio 5 kartotinio, pavyzdžiui, jei esamas greitis yra 43 km/h, ribojamas greitis nustatomas 45 km/h.

Įjungus funkciją važiuojant lėčiau kaip 30 km/h, ribojamas greitis nustatomas 30 km/h.

Reguliavimo diapazonas: 30 km/h – 90 km/h

Nustačius ribojamą greitį, transporto priemonė neviršys šio greičio. Kai išvystomas nustatytas greitis, sistema automatiškai reguliuoja sukimo momento galią, kad transporto priemonė važiuotų stabiliai ir negreitėtų.

PASTABA. Spaudžiant akceleratorių ir jungikliu reguliuojant ribojamą greitį, reguliavimas neveikia. Sistema toliau palaiko nustatytą ribojimą. Naujas ribojamo greičio nustatymas suveikia atleidus akceleratorių.

VALDYMAS IR YPATYBĖS

Išjungus maitinimą, greičio ribojimo funkciją reikia nustatyti iš naujo.

Greičio ribotuvas yra pagalbinė funkcija ir neužtikrina, transporto priemonės galia bus visiškai apribota. Išlikite budrūs ir stebėkite faktines kelio sąlygas bei laikykitės kelių eismo taisyklių. Imkitės visų reikiamų atsargumo priemonių ir važiuokite saugiai.

VALDYMAS IR YPATYBĖS

Transporto priemonės ypatybės - U10 PRO

Dalių vietos (3-1)

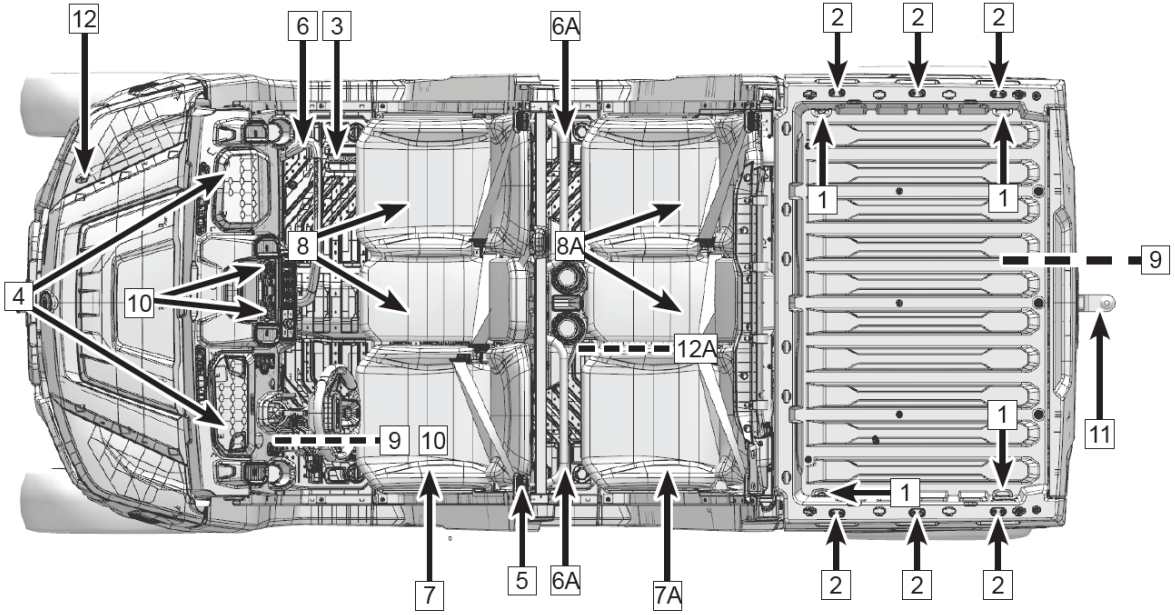

Dalių vietos (3-2)

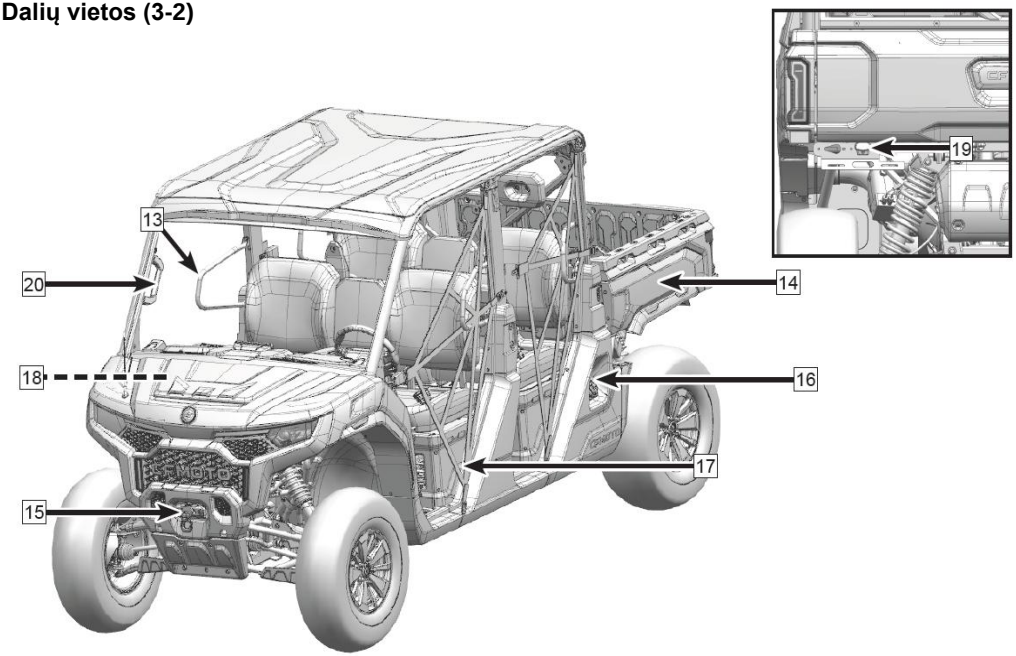

Dalių vietos (3-3)

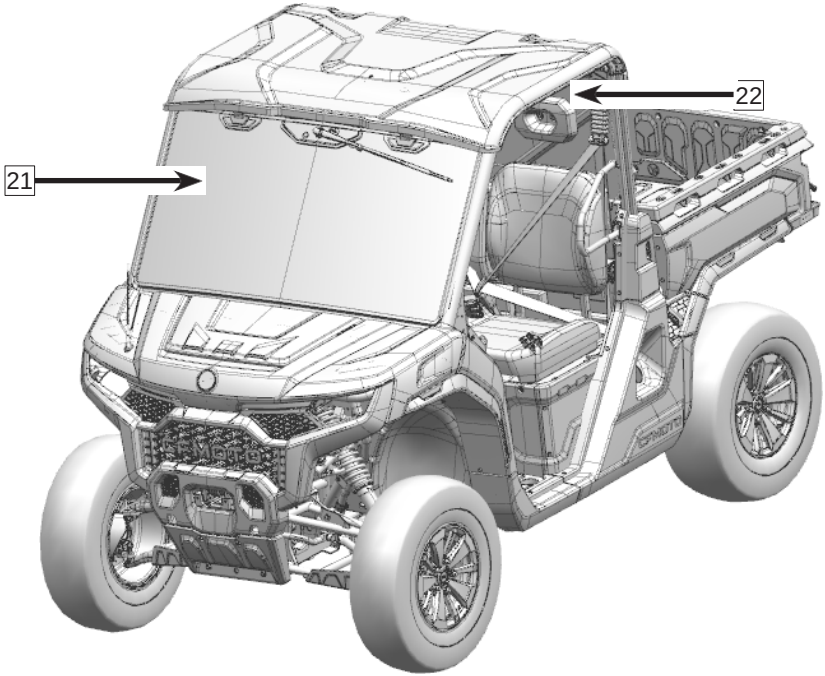

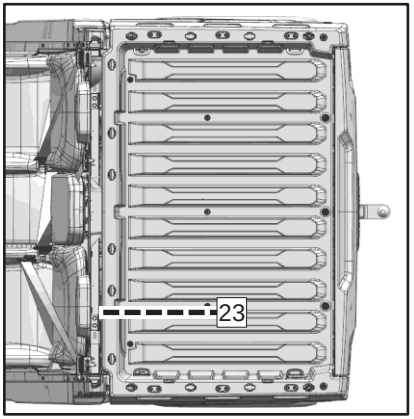

VALDYMAS IR YPATYBĖS

Transporto priemonės ypatybės - U10 XL PRO

Dalių vietos (3-1)

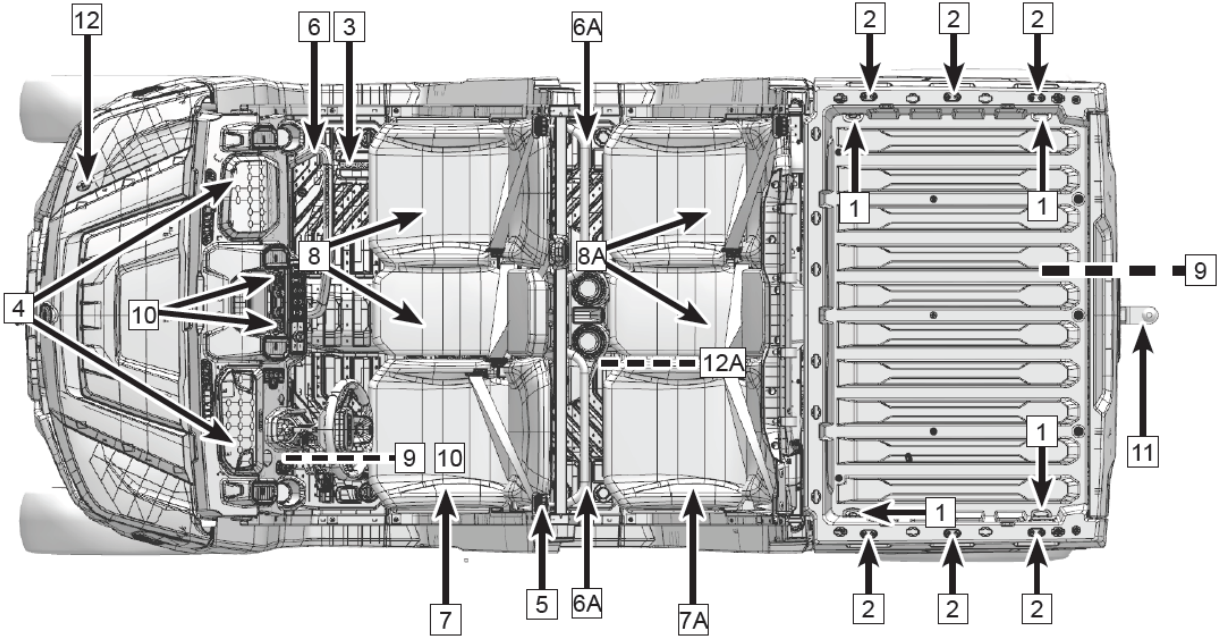

Dalių vietos (3-2)

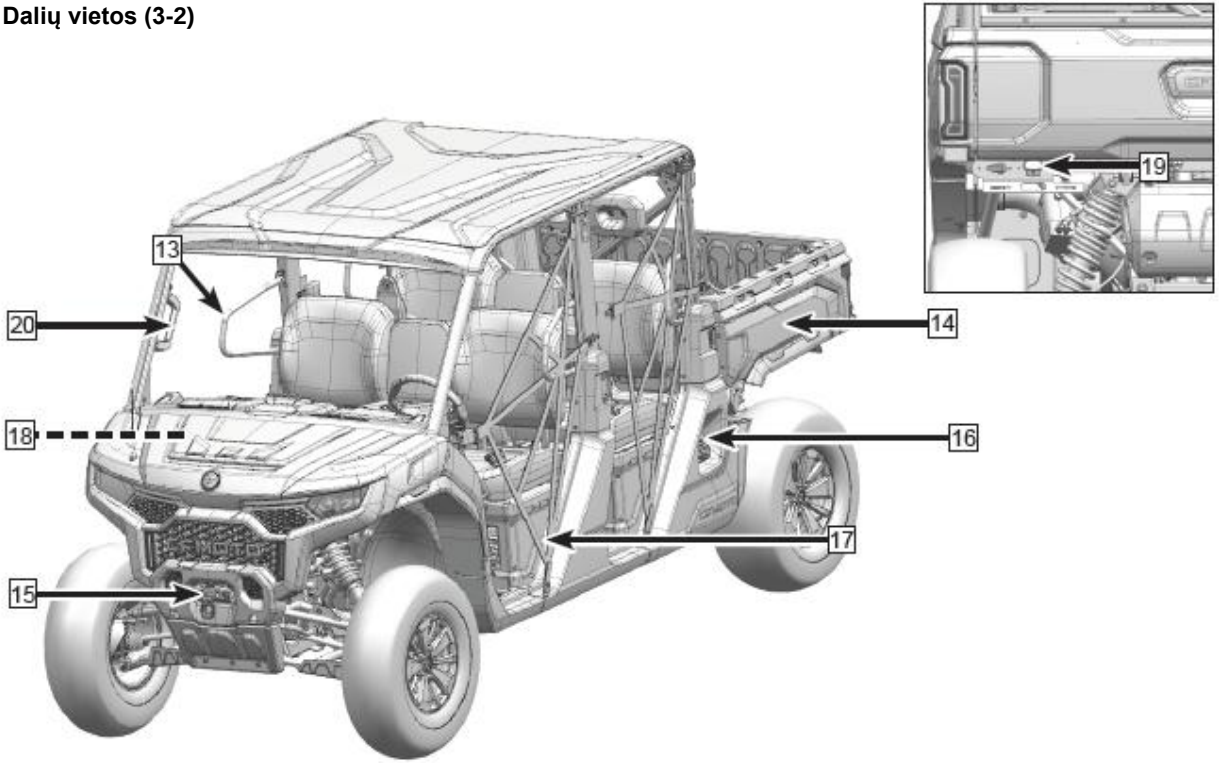

Dalių vietos (3-3)

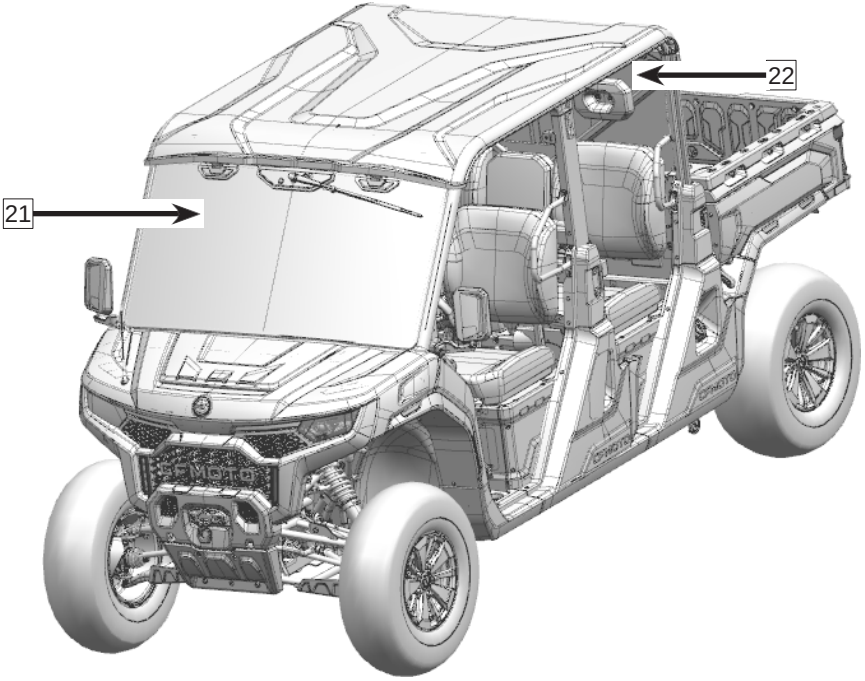

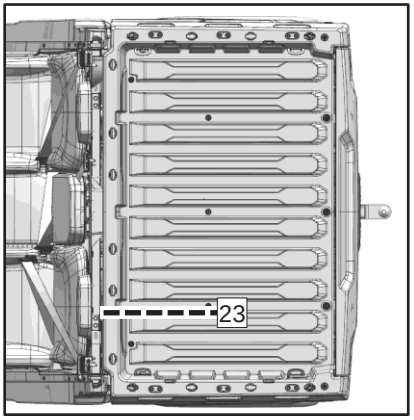

VALDYMAS IR YPATYBĖS

Dalių aprašymai

Kabliai (1, 2)

Kabliai sumontuoti vidinėje ir išorinėje daiktadėžės pusėse. Naudodami savo parūpintą surišimo juostą pritvirtinkite daiktadėžėje vežamus krovinius.

Pedalas (3)

Transporto priemonėje įrengtas vairuotojo ir keleivio kojų pagrindas, apsaugantis kojas nuo sužeidimų ir padedantis išlaikyti tinkamą sėdėseną važiuojant. Važiuodami visada mūvėkite tinkamą apsauginę avalynę.

Vairuotojo/keleivio daiktų dėžutė (4)

Ant skydelio korpuso rasite sandarią dėžutę, į kurią galėsite susidėti smulkius daiktus kaip gervės valdiklis, alyvos pylimo vamzdis ir piltuvėlis.

Saugos diržai (5)

Automobilyje rasite saugos diržus, kurie skirti apsaugoti vairuotoją ir keleivius susidūrimo metu ar apvirtus. Diržai sulaiko važiuojančius kabinos viduje. Neužsisegus diržų, skydelyje dega atitinkama lemputė.

Keleivio turėklas (6) (U10 PRO)

Keleivio turėklą rasite priešais keleivio sėdynę. Įsikibkite turėklą važiuodami per nelygumus.

Keleivio turėklas (6) / Vidurinis keleivio turėklas (6A) (U10 XL PRO)

Transporto priemonėje įrengti trys keleivio turėklai (vienas – priešais keleivio sėdynę, du – priešais galinės keleivio sėdynės vidurį, žr. 98 psl.), kad keleiviai turėtų kur įsikibti važiuojant nelygiu reljefu.

PASTABA. Veždami keleivius paprašykite jų laikytis už turėklo.

Vairuotojo sėdynė (7)

Vairuotojo sėdynė yra reguliuojama. Pakelkite rankenėlę [1] rodykle nurodyta kryptimi, kad sėdynę slankiotųsi.

Nustatę į norimą padėtį, atleiskite rankenėlę, kad sėdynė užsifiksuotų.

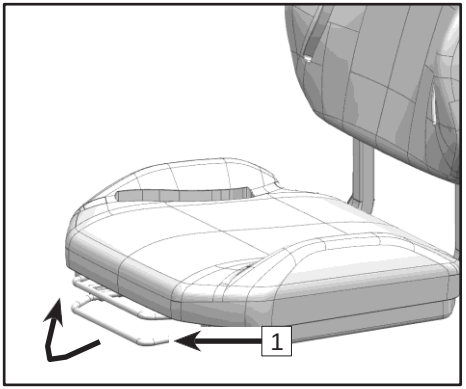

Vairuotojo sėdynę [2] ir vairuotojo pasostę galima lengvai išrinkti.

Suimkite už atlošo apačios [2] ir pakelkite jį [A] kryptimi. Atlaisvinkite nugarinėje atlošo pusėje ant sėdynės laikiklių esančiuose fiksavimo žieduose laikomus skląsčius ir kelkite vairuotojo sėdynės [2] atlošą.
Suimkite už pasostės priekio [3] ir pakelkite jį [B] kryptimi. Atlaisvinkite su po pasoste esančius skląsčius nuo vairuotojo sėdynės laikiklyje laikomų fiksavimo žiedų ir iškelkite vairuotojo sėdynės pasostę [3]. Jeigu sėdynėje įrengtas apleistos sėdynės signalas arba šildoma pasostė, pirmiausia atjunkite kabelį.

Tik tada nuimkite visą sėdynę.

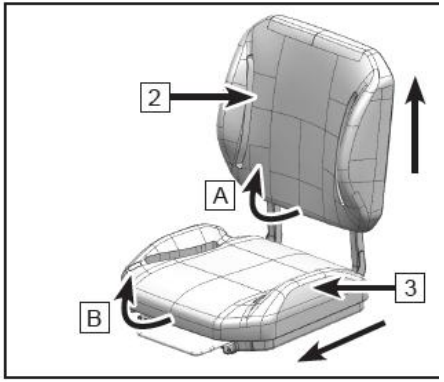

Galinė kairės pusės keleivio sėdynė (7A) (U10 XL PRO)
Galinė keleivio sėdynė yra nereguliuojama.

Galinės kairės pusės keleivio sėdynės pasostę [1] galima greitai išrinkti. Suimkite vairuotojo sėdynės pasostės [1] priekinę pusę ir pakelkite [B] kryptimi, kad atsikabintų kaiščiai. Traukite pasostę į priekį, kad atkabintumėte abu kabliukus nuo galinės sėdynės laikiklio ir nuimkite ją.

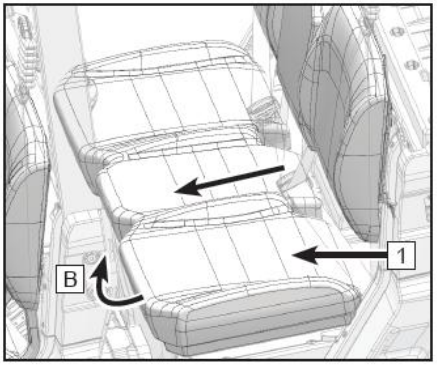

Keleivio Sėdynė (8) (U10 PRO)

Keleivio sėdynės nuimti neįmanoma. Keleivio sėdynė nereguliuojama.

Keleivio sėdynės pasostę galima nuimti norint pasiekti oro filtro korpusą ir 2-ą saugiklių dėžutę. Suimkite keleivio sėdynės pasostės galinę pusę ir pakelkite [A] kryptimi, kad atsikabintų kaiščiai.

Traukite pasostę atgal, kad atkabintumėte abu kabliukus nuo sėdynės laikiklio ir nuimkite ją.

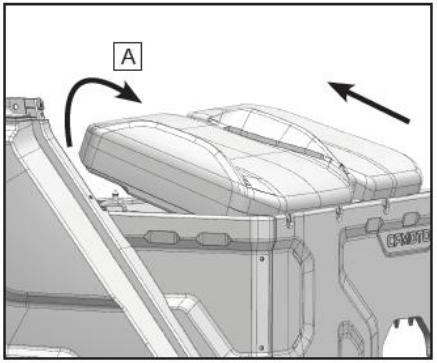

Galinė dešinės pusės keleivio sėdynė (8A) (U10 XL PRO)

Galinės dešinės pusės keleivio sėdynės atlošo nuimti neįmanoma. Galinė dešinės pusės keleivio sėdynė nereguliuojama.

Galinės kairės pusės keleivio sėdynės pasostę galima nuimti norint pasiekti oro filtro korpusą ir 2-ą saugiklių dėžutę. Suimkite keleivio sėdynės pasostės galinę pusę ir pakelkite [A] kryptimi, kad atsikabintų kaiščiai. Traukite pasostę atgal, kad atkabintumėte abu kabliukus nuo sėdynės laikiklio ir nuimkite ją.

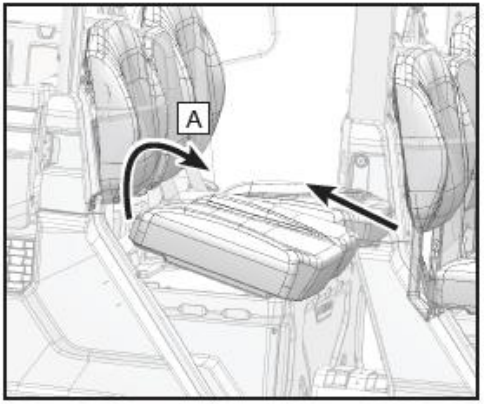

Priekabos maitinimo lizdas (9)

Transporto priemonės galinės pusės dugne įrengtas priekabos maitinimo lizdas, kuriam reikalingas instaliacijos adapteris. Priekabos maitinimo lizdas sukonfigūruotas pagal paveikslėlyje pavaizduotą standartą.

⚠ATSARGIAI
Maitinimo adapterio galios diapazonas priekabos posūkio signalui yra 1W~21W. „CFMOTO“ pataria pirkti į šį diapazoną pakliūnančią priekabą, kad posūkio signalas veiktų tvarkingai.

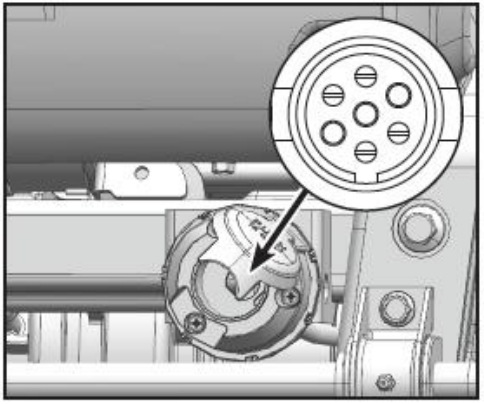

12Vdc maitinimo lizdas / USB maitinimo lizdas (10)

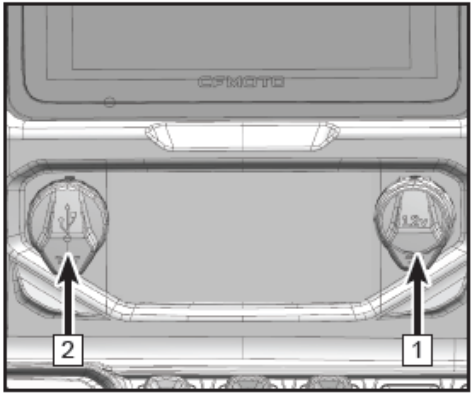

Transporto priemonėje įrengtas 12 V maitinimo lizdas ir USB išvesties lizdas (po monitoriumi rasite Type-C ir Type-A prievadus).

12 V maitinimo lizdui reikia 12 V (maks. 120W) adapterio.
Naudokite tinkamą adapterį:
1. Vardinė įtampa: 12V
2. Vardinis srovės stipris: 10A

USB maitinimo lizdą [2] sudaro vienas Type-C prievadas ir vienas įrenginiams įkrauti skirtas Type-A prievadas.

1. Vardinė įtampa: 12V nuolatinė srovė
2. Darbinė įtampa: DC 10–24V
3. Išvesties galios rėžiai: DC 3–12V (priklauso nuo greitojo įkrovimo parinkties)
4. Didžiausioji išvesties galia: 18W+18W (5V@3A, 9V@2A, 12V@1.5A)
5. Išvesties galia: 5V@3A, jei lizdas neatpažįsta greitojo įkrovimo.

PASTABA. Kad sistema veiktų geriausiai, naudokite originalų USB laidą. Neoriginali ir „CFMOTO“ nepatvirtinta įranga gali sutrikdyti elektros sistemą. Belaidžių sistemų signalai gali paveikti monitoriaus rodinį.

Vilktis (11)

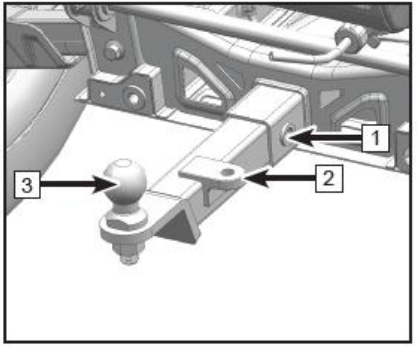

Transporto priemonės gale įrengta standartinio dydžio (52 x 52 mm) standžioji jungtis [1], standartinio dydžio (50 mm x 50 mm) vilkties sija [3], kuri jungiasi su atitinkamu rutuliu [3]. Iliustracijoje pavaizduota sąranka yra pavyzdinė, todėl dėl priekabos prikabinimo prireikus pasikonsultuokite su savo pardavėju.

Radijo antena (12)

Įrengta radijo antena leidžia automobiliui priimti radijo stoties signalus, paversti juos garso signalais ir atkurti juos per stereo garsiakalbį, kad vairuodami keleiviai galėtų klausyti transliuojamą turinį, pvz., muziką, naujienas ir kt. Jei įsigyjate kitų belaidžio ryšio siųstuvų, pasitarkite su „CFMOTO“ atstovu, kad sužinotumėte, ar įranga atitinka taisykles (perdavimo dažnis, didžiausia galia, antenos vieta, montavimo reikalavimai).

Pečių lygio turėklai (13) (jeigu įrengta)

Automobilyje keleivių pečių lygyje įrengti turėklai, sulaikantys jų kūnus kabinos viduje.

Daiktadėžė (14)

Automobilyje rasite daiktadėžę, į kurią patogu pakrauti krovinius. Daiktadėžė veikia kartu su hidrauliniu keltuvu, palengvinančiu sunkius krovos darbus. Daiktadėžė valdoma atitinkamu jungikliu. Daiktadėžės saugos lipdukuose nurodyta maksimali leistina apkrova.

VALDYMAS IR YPATYBĖS

Gervė (15)

Transporto priemonėje įrengta 2040 kg traukos gervė. Taupydami akumuliatoriaus energiją, naudokite gervę tik su užvesti varikliu. Perskaitykite šio vadovo gervės naudojimo skyrių papildomą informaciją arba iš anksto pasitarkite su pardavėju dėl gervės naudojimo.

Degalų bako dangtelis (16)

Degalų bako dangtelis įrengtas vairuotojo pusėje, arti vairuotojo sėdynės (U10 PRO). Degalų bako dangtelis įrengtas vairuotojo pusėje, šalia galinės kairės pusės keleivio sėdynės (U10 XL PRO). Norėdami pripildyti baką, tvirtai suimkite dangtelį ir sukdami jį prieš laikrodžio rodyklę jį nuimkite. Jei dangtelis turi užraktą, iš pradžių jį atrakinkite. Pripildę baką degalų, saugiai uždėkite dangtelį. Bakas talpina 45 l degalų.

Saugos grotelės (17) (jeigu įrengta)

Abejose automobilio pusėse ties įlipimo į kabiną vietomis įrengtos plačios grotelės. Nevažiuokite automobiliu neįsidėję šių saugos grotelių. Įsitikinkite, kad grotelės tvirtai laikosi ties visais tvirtinimo taškais ir yra užfiksuotos.

Telematikos dėžė (T-BOX) (jeigu įrengta) (18)

„CFMOTO“ transporto priemonėse įrengtos išmaniosios telematikos dėžės. Jos užmezga ryšio tiltą tarp transporto priemonės savininko ir programėlės „CFMOTO RIDE“. Atsisiųskite programėlę „CFMOTO RIED“ programėlių parduotuvėje.

Valst. numerių žibintai (19)

Šiuo žibintu naktį ar užklupus tamsai galima apšviesti valstybinį numerį.

Porankiai (20) (jeigu įrengta)

Porankiai įrengti dešinėje transporto priemonės pusėje. Laikantis už porankių įmanoma saugiau važiuoti per duobėtą kelią.

VALDYMAS IR YPATYBĖS

Priekinis langas (21) (jeigu įrengta)

Priekinis stiklinis langas apsaugo vairuotą ir keleivį nuo aplinkos poveikio, pvz., vėjo, lietaus, sniego, pašalinių objektų ir užtikrina matomumą. Ant lango įrengtas valytuvas nuvalo lietų, sniegą ir kitus nešvarumus ir taip užtikrina gera matomumą. Priekinis langas ir valytuvas užtikrina saugų važiavimą ir gerą matomumą ekstremaliomis oro sąlygomis. Važiuodami tokiomis oro sąlygomis (esant rūkui, dulkėtame kelyje, per lietų ir kt.) išlikite atidūs.

Galinis langas (22) (jeigu įrengta)

Kabinos gale įrengtas langas apsaugo vairuotoją ir keleivį nuo aplinkos poveikio, pvz., vėjo, lietaus, sniego, pašalinių objektų.

Du centrinius galinio lango langelius galima atidaryti rankiniu būdu:

Atrakinimas: Sukite fiksavimo kaištį ' ' pagal laikrodžio rodyklę iš padėties ' ' į padėtį ' ', ir uždėję rankas ant centrinių langelių stumkite juos į šoną.

Užrakinimas: Uždėkite rankas ant abiejų centrinių langelių ir stumkite juos į centrą, tada pasukite fiksavimo kaištį ' ' prieš laikrodžio rodyklę iš padėties ' ' į padėtį ' ', kad užrakintumėte.

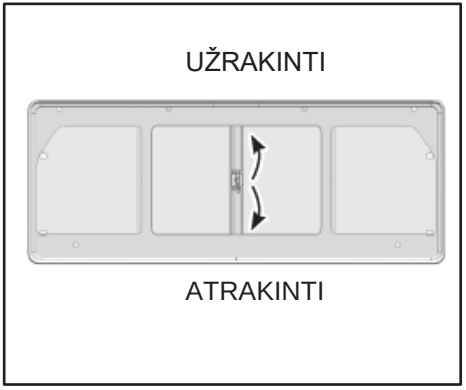

Priekinis lango apiplovimo skysčio bakelis (23) (jeigu įrengta)

Priekinio lango apiplovimo skysčio bakelis [23] įrengtas tarp galinio panelio ir daiktadėžės. Bakelis matosi atidarius daiktadėžę.

Žiemą pakeiskite šį skystį šaltyje naudoti tinkamu langų apiplovimo tirpalu.

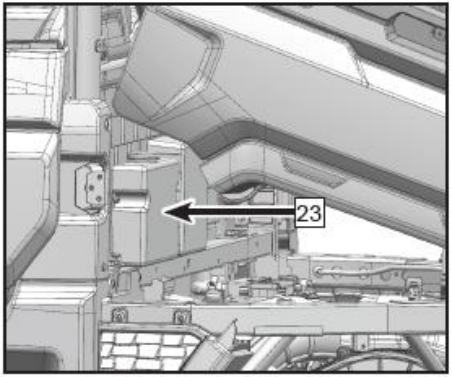

Alyvos pylimo vamzdis ir piltuvėlis.

Alyvos pylimo vamzdį ir piltuvėlį rasite skydelio daiktų dėžutėje.

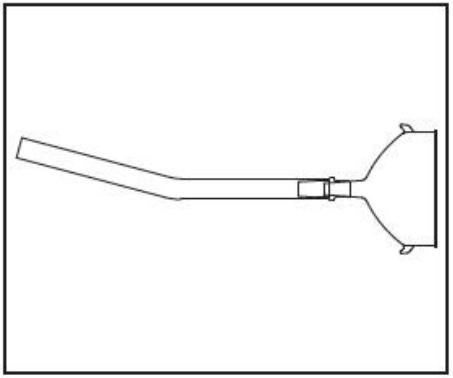

Bepakopis variatorius (CVT)

Automobilyje įrengtas bepakopis variatorius (CVT), kuris pavaros diržu ir skriemuliais automatiškai pritaiko pavarų perjungimo koeficientą ir taip leidžia gauti begalinį pavarų skaičių nuo didžiausio iki mažiausio greičio neperjungiant pavarų.

Variatorių sistemą sudaro varantysis skriemulys (1), varomasis skriemulys (3) ir pavaros diržas (2).

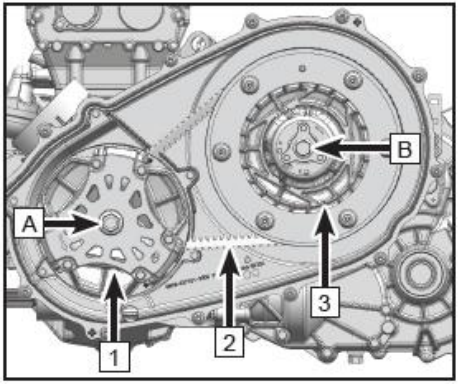

Varantysis skriemulys (1) sumontuotas ant variklio veleno (A). Varomasis skriemulys (3) sumontuotas ant transmisijos įėjimo veleno (B) ir atlieka dvi funkcijas: padeda dirbti varančiajam skriemuliui (1) ir reaguoja į sukimo momento pokyčius, dėl kurių keičiamas pavarų koeficientas. Pavaros diržas (2) yra trapecinis diržas, jungiantis abu skriemulius (1 ir 2).

Skriemulių ir diržo įrengimą saugo korpusas ir dangtis. Korpuse yra įvesties ir išvesties aušinimo angos, įleidžiančios orą jų vėdinimui. Šias angas reikia reguliariai apžiūrėti. Variatoriaus dalys nereikalauja naudotojo techninės priežiūros. Dėl tech. aptarnavimo kreipkitės į atstovybę.

Variklio stabdžių sistema (EBS)

Automobilyje įrengta variklio stabdžių sistema. Ji suveikia kai visiškai užsiveria droselinė sklendė, automobilis pradeda stabdyti varikliu ir automobilis važiuoja tam tikru greičiu. Ji naudoja variklio spaudimo/pasipriešinimo jėgą variatoriaus diržo pagalba gretinančiajai pavarai lėtinti ir taip palaipsniui lėtina automobilį.

Variklis visada stabdomas atleidus akceleratorių ir duoda daugiausiai naudos:

kartu su 4WD ir 4WD Diff-Lock režimu.

Leidžiantis stačiomis ar slidžiomis

nuokalnėmis. Leidžiantis uolingu

nuokalnės reljefu. Lėtinant velkant sunkius

krovinius. Veikiant kartu su įprasta

stabdžių sistema.

EBS sistema nepakeičia automobilio stabdžių sistemos, bet pailgina stabdžių trinkelių ir diskų tarnavimo laiką. EBS yra nereguliuojama ir nereikalauja naudotojo techninės priežiūros. Dėl tech. aptarnavimo kreipkitės į atstovybę.

Kaip išvengti variatoriaus diržo gedimo

Variatoriaus diržas tarnaus ilgiau, jeigu pavyks nedaryti šių klaidų:

kas gadina variatorių:	Sprendimas:
Bandymas užvežti automobilį į vilkiko platformą arba į aukštą priekabą pagreitintu bėgiu.	Užvažiuokite įjungę palėtintą bėgį, kad diržas neperkaistų.
Kilimas į stačią įkalnę	Stačiose įkalniose pajudėkite iš vietos palėtintu bėgiu arba išlipkite (panaudoję stabdį), apsižiūrėkite ir kilkite mažesniu įkalnės laipsniu.
Nuolatinis važiavimas žemomis apsukomis, važiavimas vos perduodant variklio sukimąsi transmisijai (5 km/h ~10 km/h).	Važiuoti palėtintu bėgiu rekomenduojama, kad variatorius neįkaistų ir jo dalys ilgiau tarnautų. Važiuokite greitai arba dažniau naudokite palėtintą bėgį.
Nepakankamai įšilęs variatorius veikia žemoje aplinkos temperatūroje.	Prieš važiuodami įšildykite variklį. Variatoriaus diržas bus lankstesnis ir neperkais.
Vilkimas / stūmimas žemomis apsukomis / važiavimas lėtai	Važiuokite tik palėtintu bėgiu.
Darbai / sniego, purvo valymas ir kt.	Važiuokite tik palėtintu bėgiu.
Važiavimas lėtai su didele apkrova	Važiuokite tik palėtintu bėgiu.
Strigimas purvyne arba sniege.	Važiuokite tik palėtintu bėgiu.
Kilimas stačia įkalne pajudant iš vietos.	Važiuokite tik palėtintu bėgiu.
Dėl į variatorių įsiskverbusio vandens ar sniego nuslysta diržas.	Įjunkite palėtintą bėgį. Įminkite akceleratorių, padidinkite apsukas iki maksimalių. Kartokite tai kelis kartus, bet nelaikykite įmynę akceleratoriaus ilgiau nei 10 sek. Jeigu dažnai pastebite nuotėkį, apžiūrėkite, ar nepažeistos sandariosios dalys.

Ką daryti, jeigu variatoriaus korpuse kaupiasi vanduo.

Jeigu automobilis buvo paniręs giliai į vandenį ir vanduo prasiskverbė į variatoriaus korpusą, korpuso dugne atsukite išleidimo varžtą (1) ir išleiskite iš jo vandenį.

⚠ATSARGIAI
Jeigu išsukus varžtą vanduo bėga iš korpuso, pristatykite automobilį apžiūrėti atstovui, nes vanduo gali būti paveikęs variatorių ir kitas variklio dalis.

Sušlapusio variatoriaus sausinimas

Jei variatorius buvo panardintas ir diržas slysta, iki galo nenusausintą variatoriaus korpuso drėgmę galima pašalinti sukant variklį greičiau nei 2 500 aps./min. stovėjimo arba neutraliame bėgyje apie 30-60 sekundžių. Po to patikrinkite variatoriaus veikimą palėtintu bėgiu. Kartokite, kiek reikia. Jeigu variatoriaus diržas vis tiek slysta arba veikia netvarkingai, kreipkitės į atstovą.

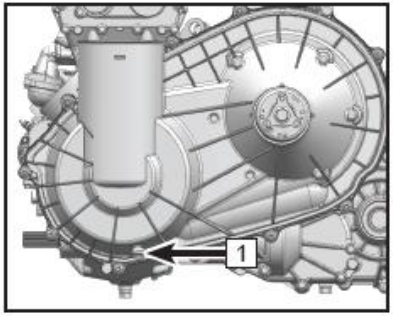

MMI monitorius

PASTABA
Dėl ekrano funkcijų gerinimo, reguliavimo ir versijos atnaujinimo ir automobilio skirtumų, kai kuri šio skyriaus informacija gali būti netiksli. Skaitydami šį skyrių turėkite minty, kad jūsų transporto priemonės konfigūracija gali skirtis.

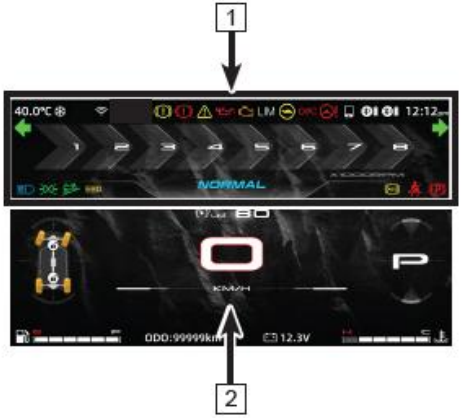

Ekranas

Ekranas įrengtas priešais vidurinio keleivio vietą ir dalijamas į dvi sritis:

1 : Įspėjamieji indikatoriai

2 : Važiavimo informacija

Įsijungimas ir patikra

Įsijungimas

Monitorius įsijungia įjungus automobilį.

Savidiagnostika

Monitoriuje pasirodo įsijungimo animacija. Savidiagnostikos pildymo dega atitinkamas indikatorius. Sukama rankenėlė neveikia, kol nesibaigia savidiagnostikos režimas. Tada įsijungia padalintasis rodinys.

Priekinio skydelio simboliai ir įspėjimai

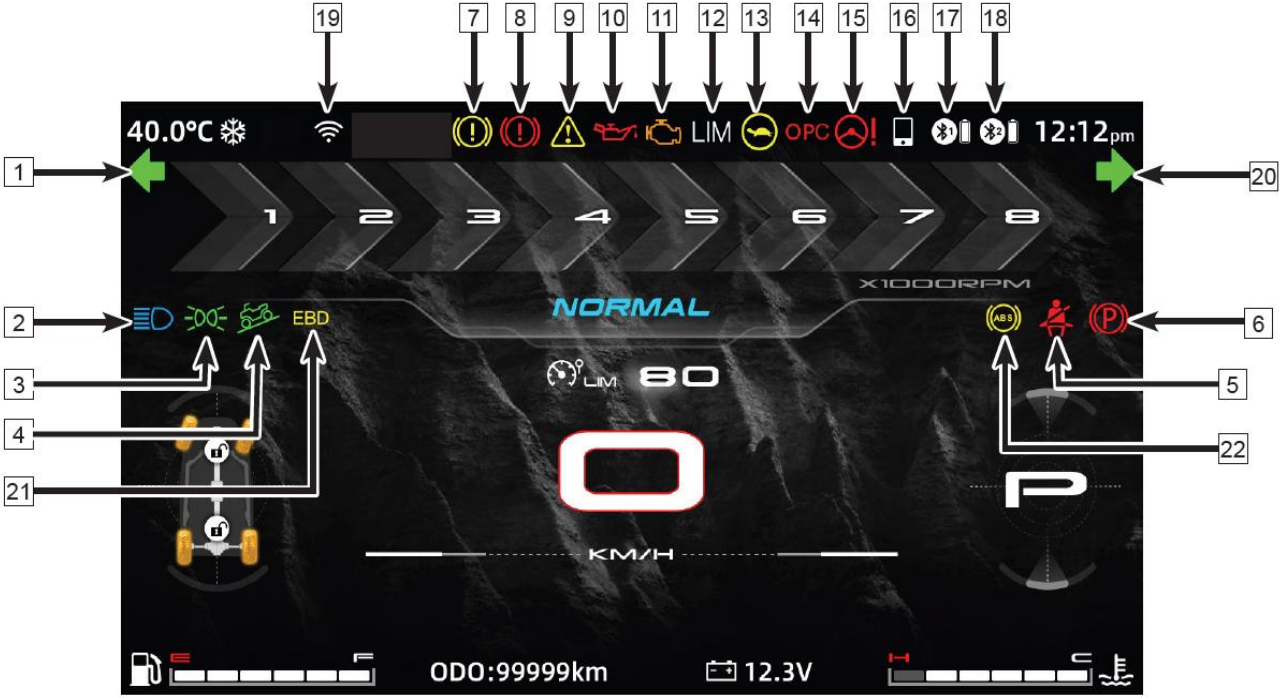

VALDYMAS IR YPATYBĖS

1	Kairio posūkio signalas	9	Įspėjimo lemputė	17	„Bluetooth“ prietaiso 01 sąsajos lemputė
2	Tolimųjų šviesų lemputė	10	Alyvos slėgio lemputė	18	„Bluetooth“ prietaiso 02 sąsajos lemputė
3	Gabaritinių žibintų lemputė	11	EFI / variklio gedimo lemputė	19	WIFI lemputė
4	DAC lemputė	12	Greičio ribotuvo lemputė (jei yra)	20	Dešinio posūkio signalas
5	Neprisisegto diržo lemputė	13	Galios ribotuvo lemputė (jei yra)	21	EBD sistemos gedimo lemputė (jeigu įrengta)
6	Stovėjimo stabdžio lemputė	14	OPC lemputė	22	ABS sistemos gedimo lemputė (jeigu įrengta)
7	Stovėjimo stabdžio sutrikimo lemputė	15	EPS gedimo lemputė		
8	Stabdžių gedimo lemputė	16	Telefono sąsajos lemputė		

Kairio posūkio signalas (1)

Lemputė šviečia kai rodomas kairio posūkio signalas.

Tolimųjų šviesų lemputė (2)

Lemputė šviečia kai įjungtos tolimosios šviesos.

Gabaritinių žibintų lemputė (3)

Lemputė šviečia kai įjungti gabaritiniai žibintai.

VALDYMAS IR YPATYBĖS

Stabdymo nuokalnėje sistemos (DAC) lemputė (4)

Paspaudus DAC mygtuką įsijungia ši funkcija ir užsidega jos lemputė.
Vairuotojui leidžiantis nuokalne ir sulėtinus greitį iki konkrečios ribos, aktyvuojasi DAC funkcija ir palaiko saugų greitį.

Neprisisegto diržo lemputė (5)

Neprisisegus diržų, skydelyje dega atitinkama lemputė. Neįsisegus diržo sagties į atitinkamą užraktą, dega neprisisegto diržo lemputė ir variklio apsukų skaičius ribojamas iki 3 700 aps./min. Įsisegus sagtį į užraktą, lemputė užgęsta.

Stovėjimo stabdžio lemputė (6)

Ši lemputė dega kai įjungtas stovėjimo stabdys.

Stovėjimo stabdžio gedimo lemputė (7)

Lemputė užsidega aptikus stovėjimo stabdžio gedimą. Pristatykite automobilį apžiūrai.

Stabdžių gedimo lemputė (8)

Ši lemputė dega kai yra žemas stabdžių skysčio lygis.

Įspėjimo lemputė (9)

Lemputė užsidega aptikus BCM gedimą.

Alyvos slėgio lemputė (10)

Jeigu dega ši lemputė, gali būti alyvos sistemos gedimų. Pristatykite transporto priemonę apžiūrai.

EFI gedimo lemputė (11)

Ši lemputė dega jeigu aptinkamas degalų įpurškimo mechanizmo gedimas.

VALDYMAS IR YPATYBĖS

Greičio ribotuvo lemputė (jei yra) (12)

Ši lemputė dega kai veikia greičio ribojimo funkcija (žr. skyrių apie ekraną).

Galio ribotuvo lemputė (jei yra) (13) (Automobilyje turi būti telematikos dėžė)

Programėlėje „CFMOTO RIDE“ (T-BOX) aktyvuokite naujoko (Beginner) režimą. Važiuojant šiuo režimu degs ši lemputė, o greitis bus ribojamas iki 40 km/h arba 60 km/h.

OPC lemputė (14)

Vairuotojo aptikimo sistema. Lemputė dega kai vairuotojas išlipa iš automobilio neįjungęs stovėjimo režimo. Lemputė veikia išvien su garsiniu signalu.

EPS lemputė (15)

Ši lemputė mirksi kai EPS sistema veikia, tačiau ji nesiaktyvuoja arba nustatomas elektroninio vairo stiprintuvo gedimas.

Telefono sąsajos lemputė (16)

Ši lemputė mirksi kai prie ekrano prisijungta su mobiliuoju įrenginiu per „Bluetooth“ ryšiu.

Bluetooth“ prietaiso 01 sąsajos lemputė (17) / Bluetooth“ prietaiso 02 sąsajos lemputė (18)

Prisijungus „Bluetooth“ ryšiu prie ekrano (galima vienu metu būti prisijungus dviem įrenginiais), dega lemputės ir ekrane rodoma likusi prisijungusio prietaiso įrenginio įkrova. Lemputė virsta raudonos spalvos (,), kai prietaiso akumuliatoriaus įkrova netrukus išseks. Lemputės (,) reiškia, kad prietaisai yra susieti „Bluetooth“ ryšiu, bet negalima rodyti jų akumuliatoriaus įkrovos. Pristatykite automobilį apžiūrai.

WIFI lemputė (19)

Jeigu ekranas prisijungęs prie „Wi-Fi“ ryšio, skydelyje rodomas ryšio signalo stiprumas.

Dešinio posūkio signalas (20)

Lemputė šviečia kai rodomas dešinio posūkio signalas.

EBD sistemos gedimo lemputė (jei yra) (21)

Kai elektroninio stabdžio galios paskirstymo sistema sutrinka arba veikia neįprastai, užsidega ši lemputė ir reikia kreiptis į įgaliotąjį „CFMOTO“ pardavėją.

ABS sistemos gedimo lemputė (jei yra) (22)

Kai įjungtas transporto priemonės maitinimas, monitoriuje pradedama savidiagnostika ir dega ABS lemputė. Tai yra įprasta procedūra. Jei ABS lemputė dega ir važiuojant didesniu greičiu, reiškia, kad ABS sistema yra sutrikusi. Tokiu atveju ABS sistema neveikia, bet pati stabdžių sistema veikia. Važiuokite lėčiau ir staigiai nestabdykite ir, kol ne vėlu, kreipkitės į įgaliotąjį „CFMOTO“ aptarnavimo centrą.

Tam tikromis aplinkybėmis, jei ratų apsukų greičio daviklis nenustatė ratų greičio (pvz., priekinis ratas arba abu šoniniai ratai yra atsiplėšę nuo žemės), dega ABS lemputė. Tokiu atveju ABS gedimo lemputė užgestų išjungus maitinimą ir palaukus 2 sekundes, kol sistema išmoks tokiu atveju nerodyti ABS gedimo lemputės.

Ekrano rodinys

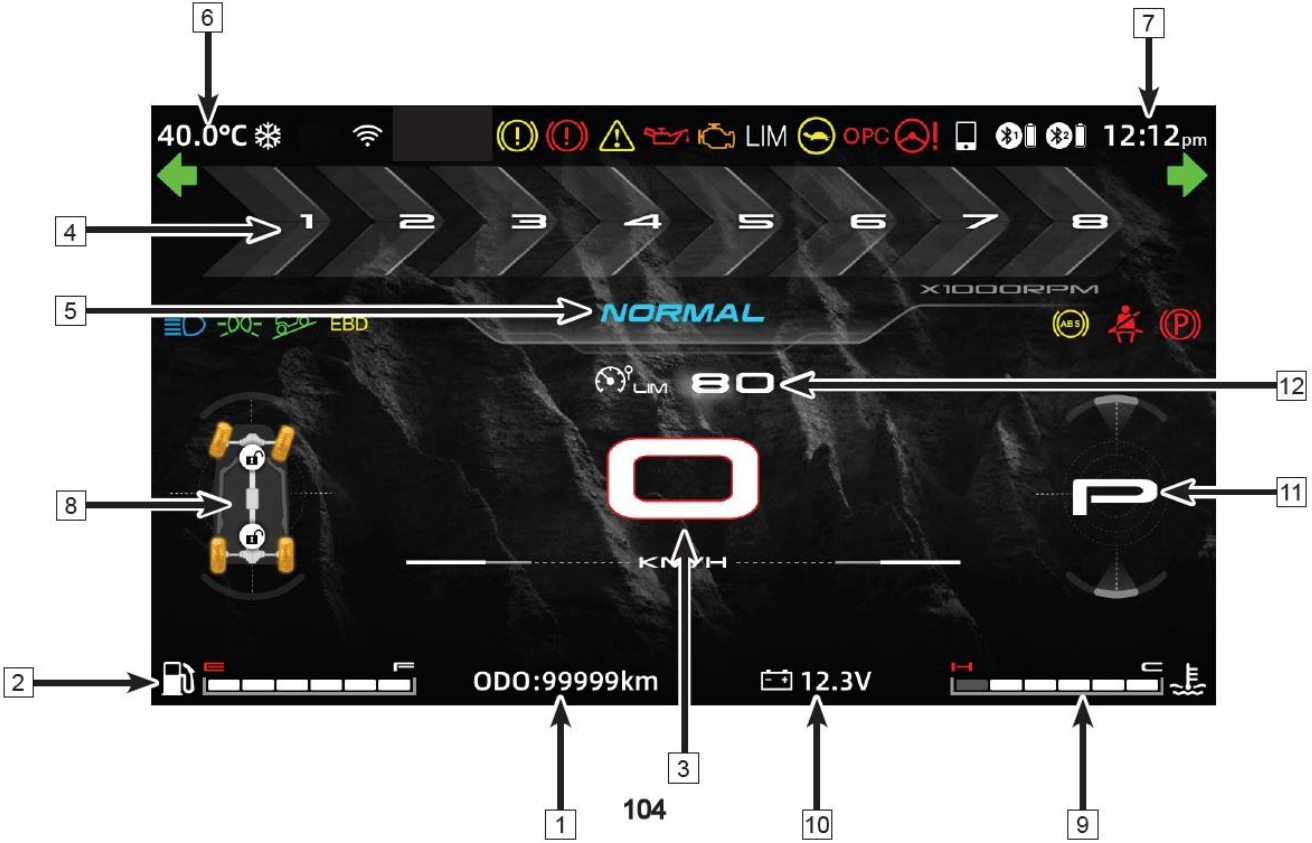

VALDYMAS IR YPATYBĖS

1	Odometras	3	Spidometras	5	Režimas	7	Laikrodis	9	Aušinimo skystis Temperatūra	11	Bėgių rodinys
2	Degalų lygis	4	Variklio apsukos	6	Aplinkos temperatūra	8	Ratų režimas	10	Akumuliatoriaus įkrova	12	Greičio limitas (jei yra)

Odometras – 1

Rodo bendrą transporto priemonės arba dabartinės kelionės ridą.

Degalų lygis (2)

Rodo degalų lygį bake. Kuo mažiau padalų (arčiau „E“), tuo mažiau degalų yra bake.

Planuokite keliones atsakingai ir laiku prisipilkite degalų, nes kitaip galite pažeisti degalų siurblį.

Spidometras (3)

Rodo važiavimo greitį.

Meniu galima pasirinkti greičio matavimo vienetus: mph arba km/h.

Variklio apsukos (4)

Rodo variklio apsukas.

Važiavimo režimas (5)

Rodo pasirinktą režimą (WORK arba NORMAL). Pakeitus režimą, pasikeičia ir monitoriaus rodinys.

VALDYMAS IR YPATYBĖS

Aplinkos temperatūra (6)

Rodo aplinkos temperatūrą. Meniu galima pasirinkti matavimo vienetus: pagal Celsijų arba Farenheitą. Kai aplinkos temperatūra kurį laiką laikosi žemiau -5°C, pasirodo įspėjimas, įspėjantis apie slidžią kelio dangą.

Laikrodis (7)

Rodo esamą laiką. Meniu galima pasirinkti 12 arba 24 valandų laiko formatą.

Ratų režimas (8)

Rodo 2WD, 4WD, arba 4WD-LOCK ratų režimą.

Aušinimo skysčio temperatūra (9)

Rodo dabartinę aušinimo skysčio temperatūrą. „C“ reiškia žemą temperatūrą, o „H“ – aukštą. Tiek per aukšta, tiek per žema temperatūra nėra gerai. Jei temp. per žema – palikite automobilį veikti tuščiąja eiga, kad variklis įšiltų. Jei per aukšta – sustabdykite automobilį. Aušalo temperatūra turi laikytis normos ribose.

Akumuliatoriaus įkrova (10)

Rodo esamą įtampą

Bėgių rodinys (11)

Rodo palėtintą bėgį (L), pagreitintą bėgį (H), neutralų (N), atbulinį (R) arba stovėjimo (P).

Greičio ribojimas (jei yra) (12)

Įjungus greičio ribojimo funkciją, dega atitinkama piktograma. Greičio ribojimo jungikliu galite reguliuoti ribojamą greitį.

Monitoriaus meniu

Naudodamiesi meniu galite keisti norimus monitoriaus nustatymus ir pagerinti važiavimo patirtį.

⚠ĮSPĖJIMAS
Siekiant užtikrinti saugumą, monitoriumi galima naudotis tik visiškai sustojus ir tik saugioje vietoje.

Paspaudę mygtuką ( ) pateksite į programėlių meniu. meniu. Programėlių skiltyje galite peržiūrėti ir nusistatyti šias parinktis:

1. Multimedija
2. Navigacija (jeigu įrengta)
3. Telefonas
4. Telefono susiejimas
5. Nustatymas
6. VIP centras
7. Greičio ribotuvas
8. Sunkio jėgos poveikis
9. Diagnostika
10. „MotoPlay“

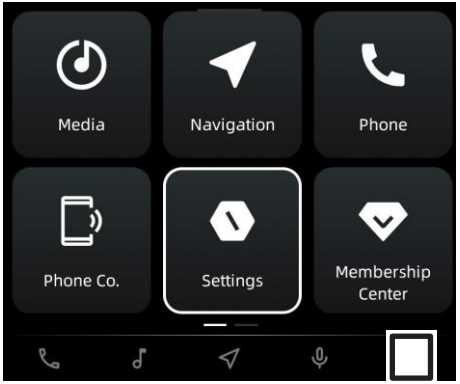

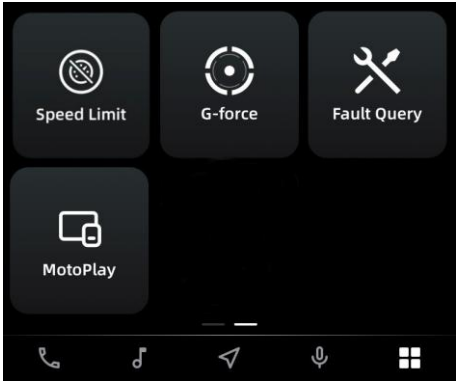

Multimedija – 1 (**2-1**)

Multimedijos meniu galite nustatyti garso šaltinį (radijas arba „Bluetooth“ susietas prietaisas).

PASTABA
Pirmiausia įsitikinkite, kad jūsų telefonas yra susietas su transporto priemone per „Bluetooth“.

Tada telefone paleiskite muziką per muzikos programėlę.

: paspaudę šią piktogramą atidarykite multimedijos meniu. Pasirinkite „Bluetooth“, kad klausytumėte muzikos.

: paspaudę šią piktogramą arba sukdami perjungiklį įjungsite ankstesnę dainą.

: Paspaudę šią piktogramą arba sukdami rankenėlę paleisite kitą dainą.

/ **:** Paspaudę šią piktogramą arba sukdami perjungiklį galite paleisti / sustabdyti muziką.

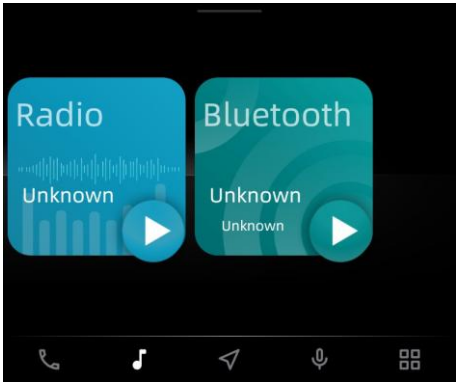

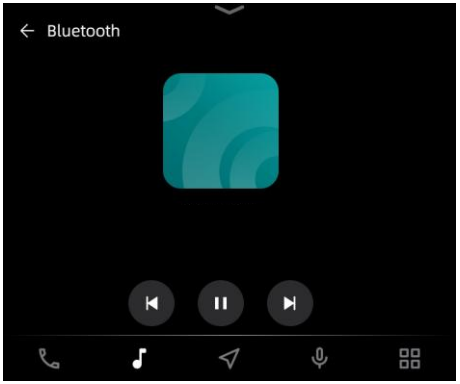

Multimedija – 1 (2-2)

Multimedijos meniu galite įsijungti radiją ir klausytis muzikos, žinių ir kitų radijo laidų.

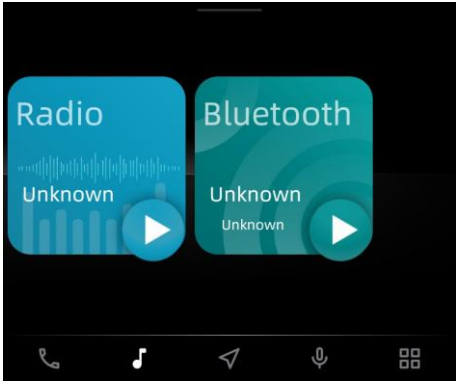

: Paspaudę šią piktogramą pateksite į multimedijos meniu. Norėdami klausyti radijo, paspauskite 'Radio“.

: Paspaudę šią piktogramą arba sukdami rankenėlę įjungsite ankstesnę radijo stotį.

: Paspaudę šią piktogramą arba sukdami rankenėlę įjungsite kitą radijo stotį.

/ : Paspaudę šią piktogramą arba sukdami perjungiklį galite paleisti / sustabdyti radijo stotį.

: šiuo mygtuku galite nustatyti radijo stotį kaip parankinę.

: šiuo mygtuku galite pradėti automatinę dažnių paiešką.

FM
AM
: mygtuku FM/AM galite keisti bangų juostą.

PASTABA. „CFMOTO“ nepatvirtinti elektroniniai prietaisai, pvz., USB įkroviklis, gali trikdyti signalo priėmimą.

Aplinkos sąlygos (kalnai, pastatai, tuneliai ir požeminiai garažai) taip pat gali paveikti signalo stiprumą. Tai nėra radijo gedimas. Tai[įvyksta todėl, kad ore sklindančios radijo bangos nepasiekia transporto priemonės.

VALDYMAS IR YPATYBĖS

Navigacija – 2 (jeigu įrengta)

Monitoriuje galite stebėti žemėlapį.

: Paspaudę šią piktogramą pateksite į navigacijos meniu.

Šiame meniu galimos šios funkcijos.

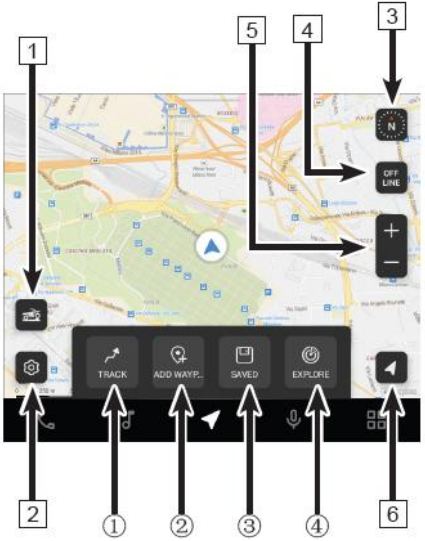

1	Bekelės funkcija (spausti čia)	① Nuvažiuotas maršrutas		
		② Pažymėtos vietos		
		③ Išsaugotas maršrutas ir vietos		
		④ Bendrinamas maršrutas ir vietos maršrutas ir vietos		
2	Žemėlapis	3	Kompasas	
4	Režimai PRISIJUNGUS arba ATSIJUNGUS	5	+	Pritraukti
			-	Atitraukti
6	Rodyti mano vietą			

⚠ ĮSPĖJIMAS
Navigacija yra tik pagalbinė priemonė. Išlikite atidūs, budrūs ir vairuokite atsakingai. Naudodamiesi navigacija ir vairuodami laikykitės kelių eismo taisyklių.

PASTABA. Kad navigacija gerai veiktų, reikalingas „Wi-Fi“ ryšys (5G Hz).

Telefonas – 3

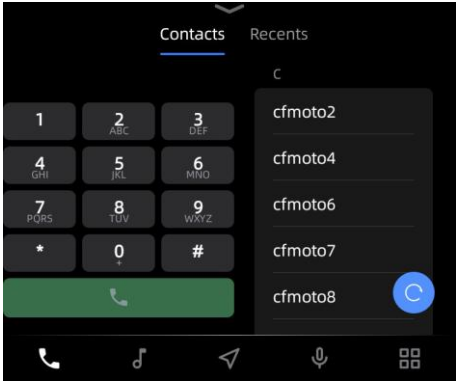

Telefono meniu galite peržiūrėti adresatus, naujausius skambučius ir suvesti numerį.

PASTABA: norint naudotis telefonu, visa įranga turi būti tinkamai susieta, o telefono šalmas turi būti susietas su automobiliu.

: Paspaudę šią piktogramą pateksite į telefono meniu.

Telefono meniu galite peržiūrėti kontaktus ir skambučių žurnalą.

⚠ĮSPĖJIMAS
Nenaudokite telefono funkcijų važiuodami. Kelyje net ir „Bluetooth“ ar kita laisvų rankų įranga gali mažinti dėmesingumą.

Telefono susiejimas – 4

Telefono programėlės galima matyti prisijungus per „Carplay“.

Susiekite įrenginį tokia tvarka:

Telefone turi būti įjungtas „Bluetooth“ ryšys.

Paspausdami atidarykite programėlių meniu.

Paspaudę atidarykite nustatymų meniu.

Paspauskite , paspauskite „Susiejimas su telefonu“ ir įjunkite funkciją ( ). (Ši funkcija kaskart įsijungia automatiškai įjungus maitinimą. Išjungus ją rankiniu būdu, ją reikia įjungti rankiniu būdu). Transporto priemonės sistema pradeda ieškoti pasiekiamų „Blueooth“ įrenginių.

Paspauskite reikiamą „Bluetooth“ įrenginio pavadinimą.

Kai monitoriuje ir telefone pasirodo užklausa dėl įrenginių susiejimo, patvirtinkite, kad norite susieti įrenginį.

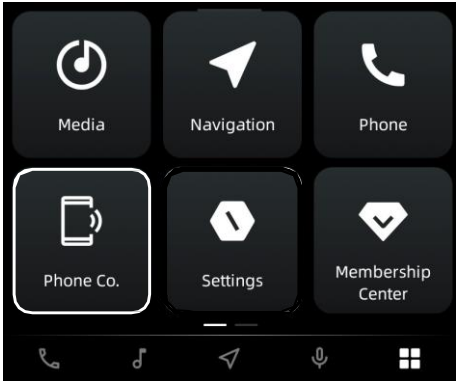

VALDYMAS IR YPATYBĖS

Susiejus įrenginį, monitoriuje pasirodo rodinys „Enable Bluetooth“ ir „Enable Apple Carplay“. Paspauskite antrąją parinktį.

Atidarykite „Apple Carplay“ sąsają. Jei susiejimas pavyko, piktograma turi būti žalia.

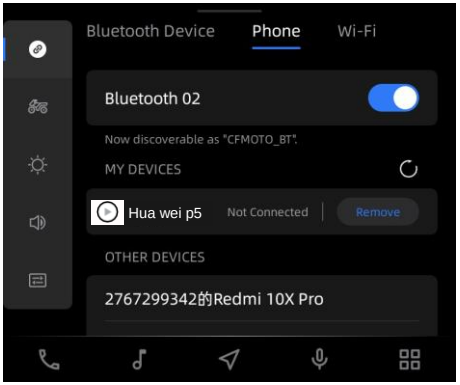

Atsiejimas

Susiję įrenginį, paspauskite piktogramą CFMOTO“ (išeiti) ir grįžkite į nustatymų meniu.

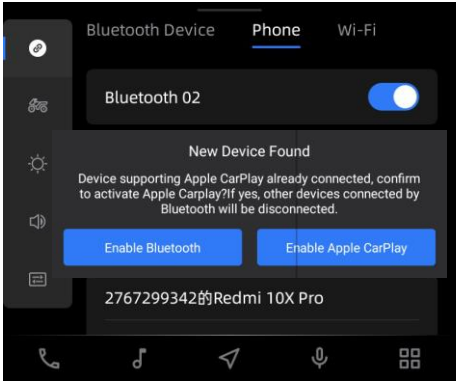

Nustatymai – 5

Kitų funkcijų meniu vairuotojai gali reguliuoti šiuos nustatymus:

5.1. Įrangos susiejimas
5.2. Išmanus ekrano keitimas
5.3. Ryškumo valdymas
5.4. Garso valdymas
5.5. Bendrieji nustatymai

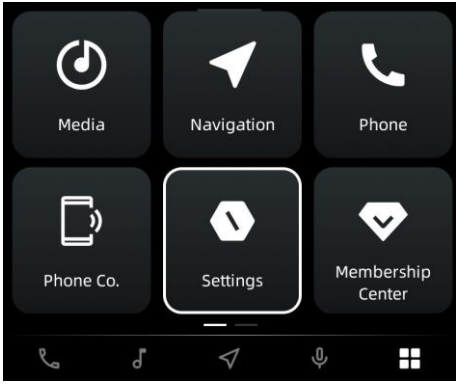

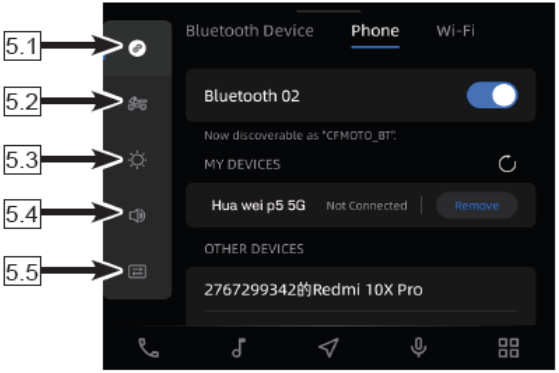

Įrangos susiejimas – 5.1

„Bluetooth“ įrenginiai – 5.1.1

Navigaciją, telefono skambučius ir muzikos funkcijas galia naudoti tik susiejus „Bluetooth“ įrangą (pvz., ausines) su transporto priemone.

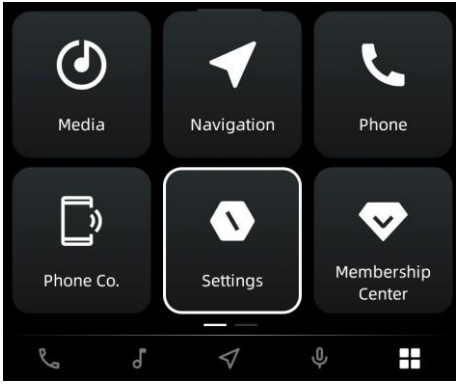

Susiekite įrangą šia tvarka:

Iš pradžių įjunkite „Bluetooth“.

Paspauskite ir atidarykite programėlių meniu.

Paspauskite ir atidarykite nustatymų meniu.

Paspauskite , paspauskite „Bluetooth įranga“ ir įjunkite funkciją ( ). (Ši funkcija kaskart įsijungia automatiškai įjungus maitinimą. IT Išjungus ją rankiniu būdu, ją reikia įjungti rankiniu būdu). Spauskite ant pirmo arba antro „Bluetooth“ įrenginio ir automobilis pradės automatinę įrenginio paiešką.

Spauskite norimą „Bluetooth“ ID.

Ryšys – 5.1.2

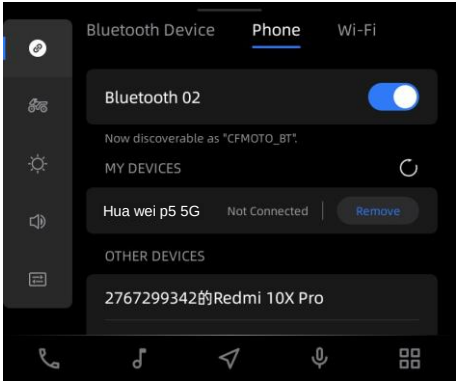

„Bluetooh““ ryšiu susiejus automobilį su telefonu, jame galima naudoti navigaciją, skambučių ir muzikos funkciją.

Susiekite įrangą šia tvarka:

Iš pradžių įjunkite „Bluetooth“.

Paspauskite ir atidarykite programėlių meniu.

Paspauskite ir atidarykite nustatymų meniu.

Paspauskite , paspauskite „Susiejimas su telefonu“ ir paspauskite , kad įjungtumėte jungiklį (ši funkcija įsijungia automatiškai įjungus maitinimą ir, jei išjungiate ją patys, turėsite ją įjungti taip pat patys). Automobilis pradeda automatiškai ieškoti „Bluetooth“ įrenginio.

Spauskite norimą „Bluetooth“ ID.

Automobilio ekrane ir telefone iššoks susiejimo pranešimas. Prisijungus turite matyti pranešimą apie pavykusį prisijungimą.

Atsiejimas

Jeigu įrenginiai susieti, paspauskite žodį „Connected“ („susieta) ir jis pasikeis į „Disconnecting“ („atsiejama“). Kai įrenginiai bus atsieti, matysite žodį „Disconnected“ („atsieta“).

Įrangos pašalinimas

Taip pat galite pasirinkti pašalinti įrangą iš sistemos ir dabar susietas įrenginys bus atsietas bei pašalintas.

Wi-Fi ryšys – 5.1.3

Automobilį galima susieti su „Wi-Fi“ (geriau diegiami atnaujinimai).

Paspauskite ir atidarykite programėlių meniu.

Paspauskite ir atidarykite nustatymų meniu.

Paspauskite , paspauskite „Wi-Fi“ ir įjunkite funkciją ( ). (Ši funkcija kaskart įsijungia automatiškai įjungus maitinimą. IT Išjungus ją rankiniu būdu, ją reikia įjungti rankiniu būdu). Automobilis pradeda automatiškai ieškoti „Wi-Fi“ tinklo.

Spauskite norimą Wi-Fi“ tinklą.

Prisijungus prie „Wi-Fi“, pasirodys atitinkamas pranešimas.

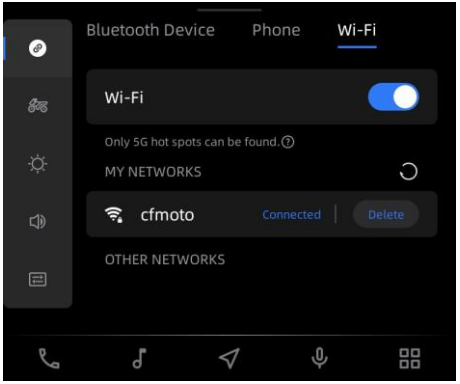

Atsiejimas

Jei įrenginys yra susietas, paspauskite žodį „Connected“, kuris dabar turi pasikeisti į „Disconnecting“. Atsijungus nuo „Wi-Fi“ tinklo, turite matyti žodį „Disconnected“.

Trinti

Paspaudus trynimo parinktį, atsijungsite nuo esamo „Wi-Fi“ ir sistema jį užmirš.

PASTABA. „Wi-Fi“ jungiasi tik su 5G Hz.

Išmanus ekrano keitimas – 5.2 (jei įrengta)

Įjungus šią funkciją, monitoriuje reikiamu metu įsijungia navigaciją.

Paspauskite ir atidarykite programėlių meniu.

Paspauskite ir atidarykite nustatymų meniu.

Paspaudę pateksite į išmanųjį ekraną.
meniu.

Paspauskite , jei norite įjungti/išjungti išmanųjį ekraną.

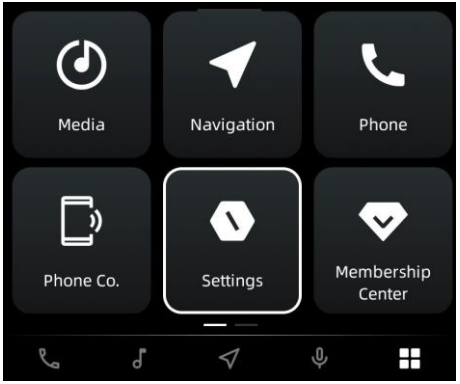

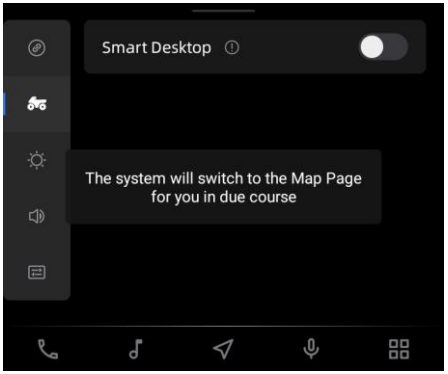

Ryškumo valdymas – 5.3

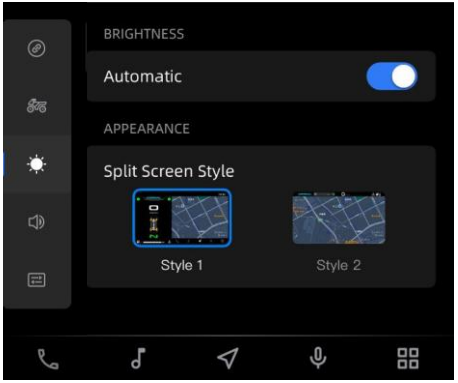

Rankiniu būdu nustatykite ryškumą arba įjunkite automatinį ryškumo reguliavimą ir pasirinkite monitoriaus stilių. Įjungus automatinį reguliavimą, į šviesą reaguojantis jutiklis automatiškai reguliuoja monitoriaus ryškumą.

Paspauskite ir atidarykite programėlių meniu.

Paspauskite ir atidarykite nustatymų meniu.

Paspauskite ir pateksite į ryškumo valdymo meniu.

Paspauskite , jei norite įjungti/išjungti automatinį ryškumo valdymą.

Išjungus automatinį ryškumo reguliavimą, ryškumą reikia reguliuoti rankiniu būdu.

Braukiant juostą į dešinę, ryškumas didėja.

Braukiant juostą į kairę, ryškumas mažėja.

Pasirinkite norimą monitoriaus stilių iš dviejų.

Garsumo reguliavimas – 5.4 (2-1)

Garso meniu vairuotojai gali reguliuoti šiuos nustatymus:

Medijos garsumas

Telefono garsumas

Garsumas

Skambučio garsumas

Navigacijos garsumas

Paspauskite ir atidarykite programėlių meniu.

Paspauskite ir atidarykite nustatymų meniu.

Paspauskite ir atidarykite garso reguliavimo meniu.

Pasirinkite norimą garsumą.

Braukiant juostą į dešinę, garsumas didėja.

Braukiant juostą į kairę, garsumas mažėja.

Kai kada garsumą galima reguliuoti ir sukiojant rankenėlę.

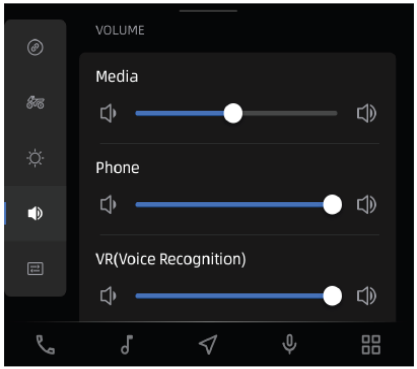

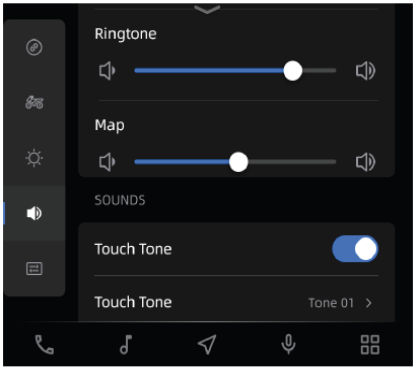

Garsumo reguliavimas – 5.4 (2-2)

Signalo garso meniu vairuotojai gali reguliuoti šiuos nustatymus:
Lietimo garsas
Skambučio garsas
Transliacijos garsas

Paspauskite ir atidarykite programėlių meniu.

Paspauskite ir atidarykite nustatymų meniu..

Paspauskite ir pateksite į garso valdymo meniu. Pasirinkite norimą garsą.
Patvirtinkite savo pasirinkimą.

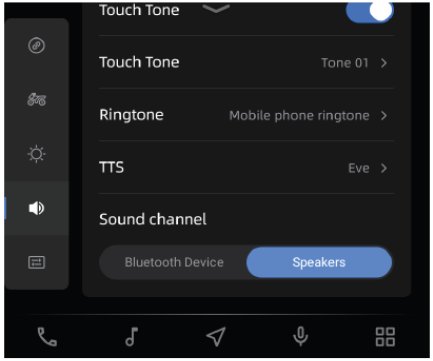

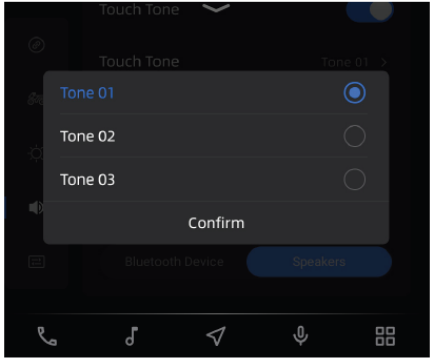

Bendrieji nustatymai – 5.5

Bendrųjų nustatymų meniu vairuotojai gali patikrai reguliuoti šiuos nustatymus:

5.5.1 Laiko nustatymas

5.5.2 Kalba

5.5.3 Ridos vienetai

5.5.4 Temperatūros vienetai

5.5.5 Sistemos informacija

5.5.6 Atkurti numatytuosius

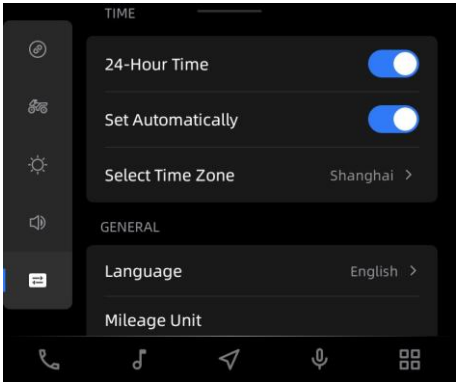

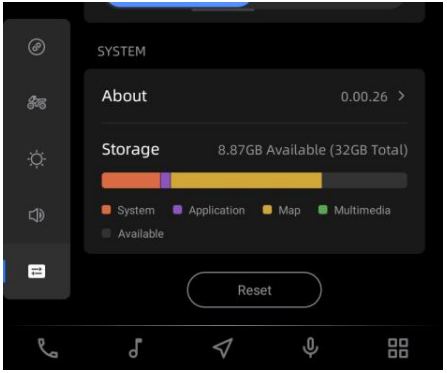

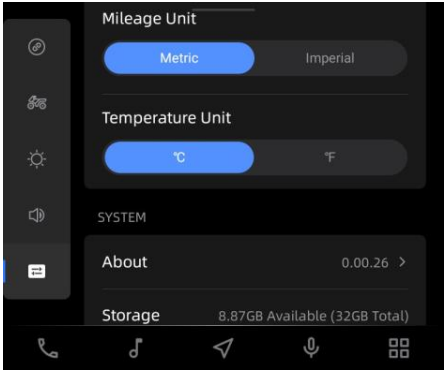

5.5.1 Laiko nustatymas

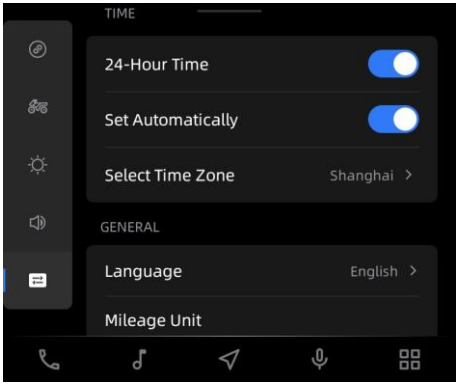

Laiko nustatymuose galite įjungti arba išjungti 24 valandų formatą ir interneto laiką bei pasirinkti laiko juostą.

Paspauskite ir atidarykite programėlių meniu.

Paspauskite ir atidarykite nustatymų meniu.

Paspauskite ir pateksite į bendrųjų nustatymų meniu.

Paspaudę įjungsite arba išjungsite 24 valandų formatą.

Paspaudę įjungsite/išjungsite sinchronizavimą su interneto laiku.

Įjungus interneto laiką galima pasirinkti laiko juostą. Paspauskite laiko juostos pasirinkimo parinktį („Select the time zone“) Pasirinkite savo vietą ir laiko juostą.

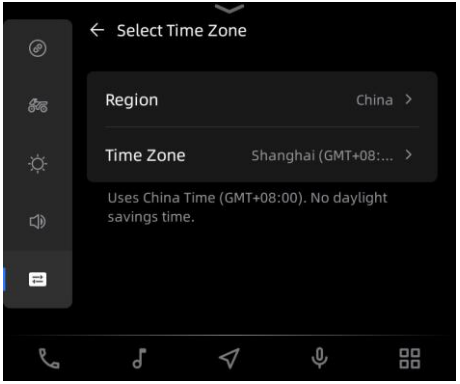

5.5.2 Kalba

Ekranas palaiko kinų, anglų ir ispanų kalbas.

Paspauskite ir atidarykite programėlių meniu.

Paspauskite ir atidarykite nustatymų meniu.

Paspauskite ir pateksite į bendrųjų nustatymų meniu.
Paspaudę kalbos parinktį atidarykite kalbos meniu.
Pasirinkite norimą kalbą ir patvirtinkite pasirinkimą.

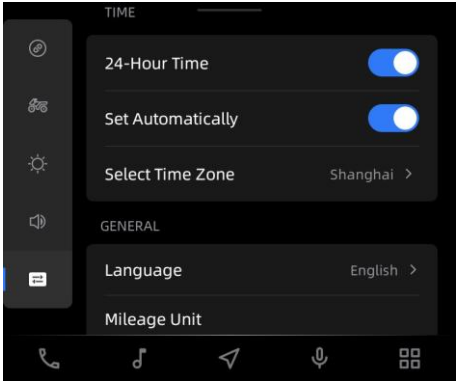

5.5.3 Ridos vienetai / 5.5.4 Temperatūros vienetai

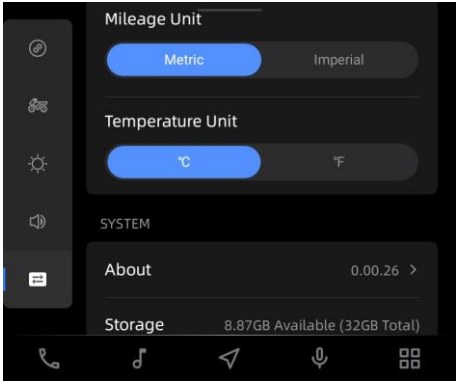

Pasirinkite norimus ridos ir temperatūros matavimo vienetus..

Paspauskite ir atidarykite programėlių meniu.

Paspauskite ir atidarykite nustatymų meniu.

Paspauskite ir pateksite į bendrųjų nustatymų meniu.

Pasirinkite norimus vienetus:

Metrinė (km/h) Imperinė (mph)

°C / °F

5.5.5 Sistemos informacija

Informacijos meniu galite peržiūrėti šią informaciją:

„CF OS“ versija
Aparatinės įrangos
versija MCU
versija Skydelis
Serijos nr.
„Bluetooth“
adresas WLAN
adresas P/N

Paspauskite ir atidarykite programėlių meniu.

Paspauskite ir atidarykite nustatymų meniu.

Paspauskite ir pateksite į bendrųjų nustatymų meniu.
Spauskite „About“ ir atidarykite informacijos langą.

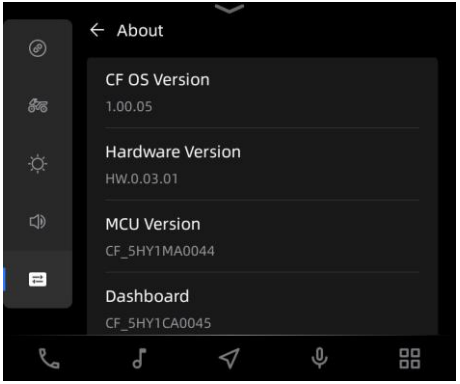

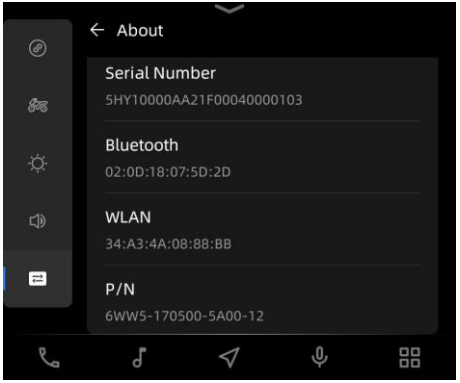

5.5.6 Atkurti numatytuosius

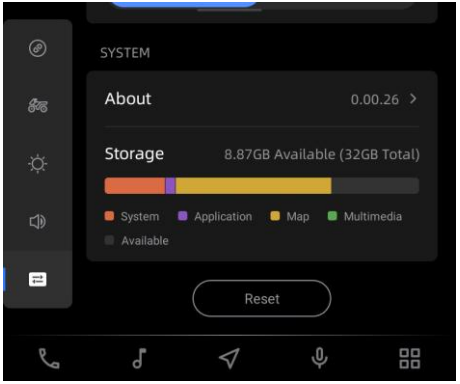

Galite atkurti visus numatytuosius nustatymus.

Paspauskite ir atidarykite programėlių meniu.

Paspauskite ir atidarykite nustatymų meniu.

Paspauskite ir pateksite į bendrųjų nustatymų meniu.

Paspauskite „Reset All“. Nusprendus atkurti nustatymus, monitoriuje pasirodys prašymas patvirtinti šį pasirinkimą.

Paspauskite patvirtinimo mygtuką ir bus atkurti numatytieji nustatymai.

PASTABA. Ši funkcija neatstato ridos (ODO) ir panašių duomenų.

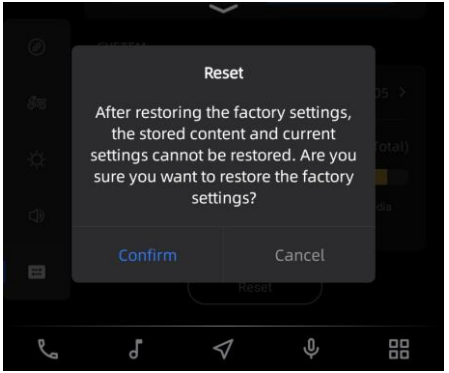

VIP centras – 6

VIP centro meniu galite atnaujinti automobilį. Atnaujinimai diegiami taip:

Paspauskite ir atidarykite programėlių meniu.

Paspauskite ir atidarykite VIP centrą.

Pasirinkite, ką norite atnaujinti.

Atsisiųskite atnaujinimo failą.

Patvirtinkite naujinį ir sistema pradės atnaujinimą.

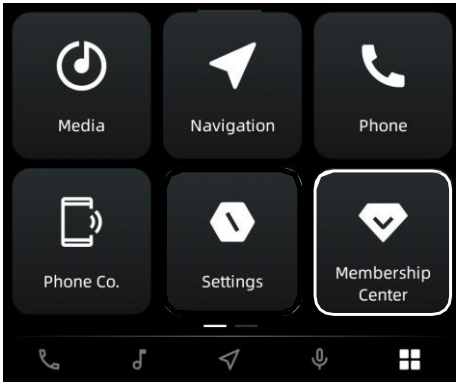

PASTABA.

Prieš diegdami atnaujinimus saugiai sustokite ir įsitikinkite, kad automobilis yra pakankamai įkrautas ir interneto ryšys yra stabilus. Diegiant naujinį ekranas persikrauna ir tampa juodas. Tai yra normalu.

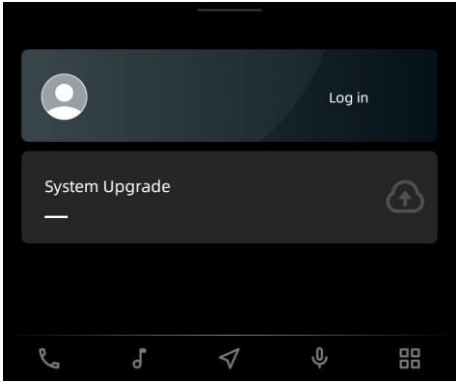

Greičio limitas (jei yra) – 7

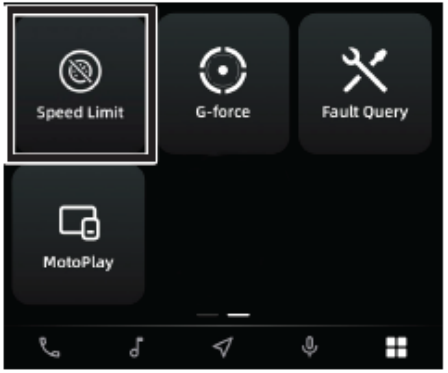

Paspauskite ir atidarykite programėlių meniu.

Paspauskite ir atidarykite greičio ribotuvo meniu.
Atidarant pirmą kartą būtina sugalvoti PIN kodą.
Nepamirškite PIN kodo. Jei jį pamiršote, kreipkitės į „CFMOTO“ pardavėją dėl kodo atkūrimo.

Pasirinkite norimą greitį ir paspauskite , kad įjungtumėte greičio ribojimo funkciją. Pranešimas ekrano viršuje ir deganti lemputė praneša, kad greitis yra ribojamas.

Paspauskite dar kartą, kad išjungtumėte greičio ribojimą.

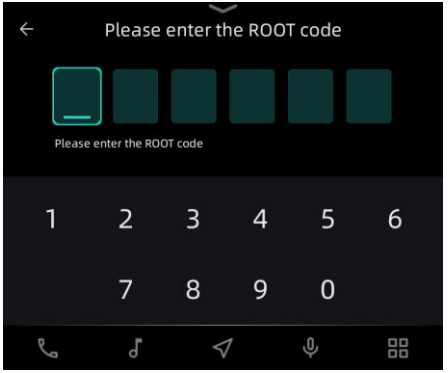

Sunkio jėgos poveikis – 8

Čia galite peržiūrėti automobilio posvyrį.

Paspauskite ir atidarykite programėlių meniu.

Paspauskite ir atidarykite sunkio jėgos poveikio meniu.

Paspauskite ant altitudės parinkties, kad matytumėte dabartinę automobilio altitudę.

Stiliaus meniu galite pakeisti rodinio stilių.

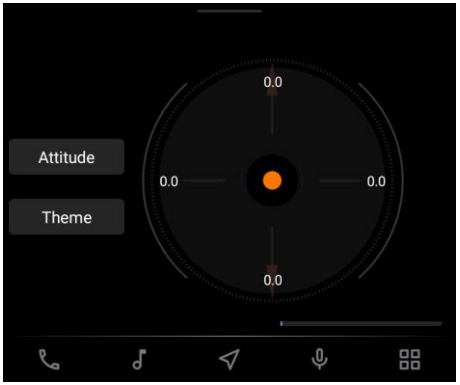

Gedimų centras (9)

Gedimų centro meniu galite peržiūrėti sistemos aptiktus automobilio gedimus. Įvykus gedimui, stenkitės jį kuo greičiau pašalinti ir, jei reikia, kreipkitės į „CFMOTO“ popardaviminio aptarnavimo centrą.

Paspauskite ir atidarykite programėlių meniu.

Paspauskite ir atidarykite gedimų centrą.

Susipažinkite su rodoma gedimų informacija.

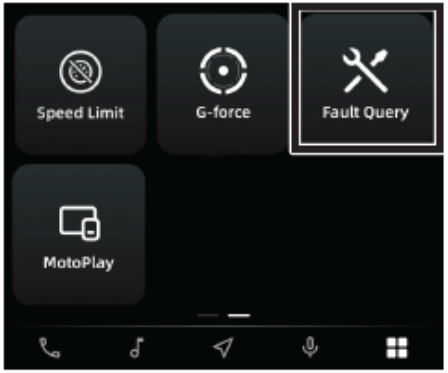

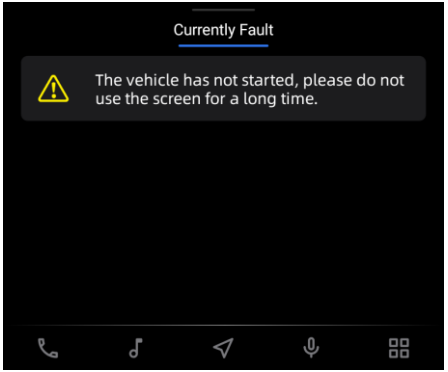

„MotoPlay“ – 10

Navigacija rodoma iš susietojo telefono.

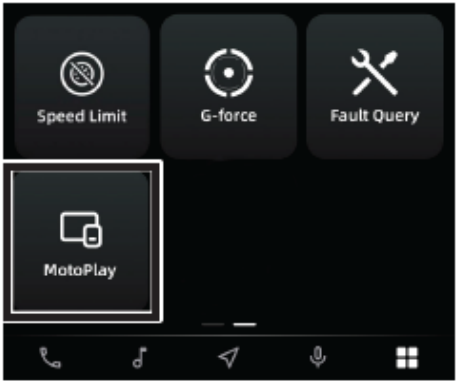

Ką daryti telefone:

Atsidarę programėlę „CF MOTO RIDE“ paspauskite „MotoPlay“, kad pradėtumėte automatinį susiejimą, arba žemėlapyje nuskaitykite QR kodą.

Ką daryti monitoriuje:

Paspausdami atidarykite programėlių meniu.

Paspauskite ir eikite„MotoPlay“.

Naudokite rodinio ir navigacijos funkcijas.

VALDYMAS IR YPATYBĖS

Nustatymų juosta

Įjunkite / išjunkite pagalbinę funkciją.

Įjungus šią funkciją, perbraukę pirštu aukštyn galite pagrindiniame ekrane reguliuoti susijusius nustatymus.

Ši funkcija štai tokia tvarka:

- Paspauskite piktogramą (apibraukta pirmajame paveikslėlyje) ir atidarykite „Hi Board“ sąsają.
- Tada paspauskite ekraną ir eikite į antrą „Hi Board“ sąsajos puslapį ir paspauskite „Edit“ (redaguoti).
- Nustatykite, redaguokite ar panaikinkite norimas funkcijas ir paspauskite „Finish“ (baigti).
- Baigę nustatymus, paspauskite ekrano apačią ir braukdami per ekraną uždarykite „Hi Board“ sąsają.

PASTABA. 1. Nieko nedarant 10 sekundžių, „Hi Board“ sąsają užsidaro automatiškai.

2. Jei atidarę „Hi Board“ sąsają paspausite 🔒, sąsaja užsirakins. Dar kartą paspaudus 🔒, sąsaja atsirakina ir ją galima uždaryti.

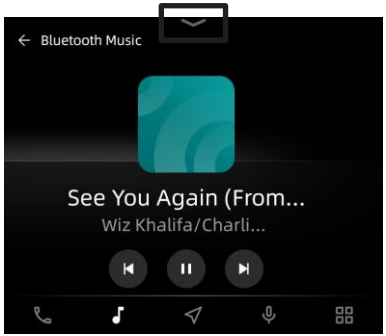

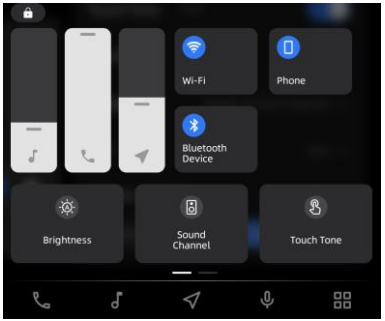

Valdymas balsu (VR) 1

Balsu galite įjungti navigaciją, muziką, skambučius, radijo ir kt. funkcijas.

PASTABA: pirmiausia turite **būti prisijungę prie „Bluetooth“** šalmo.

Valdymo balsu įjungimas / išjungimas:

Ekrane paspauskite arba skydelyje paspauskite VR mygtuką . Sistema įjungia „Bluetooth“ įrenginio balso atpažinimo funkciją ir praneša apie tai „din-din“ garsiniu signalu.

Ištarę žodį „Cancel“ („atšaukti“), išjungsite valdymą balsu.

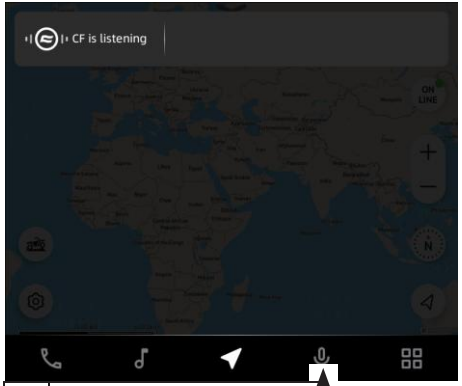

1 Balso asistentas

Valdymo balsu (VR) valdymas (komandos anglų kalba)

Visa sistema		
Cancel / Quit		
Multimedija		
Play music	Pause music	Stop music
Previous	Next / Next Song / Next Track	Turn off music
Radijas		
Open the Radio / Play Radio / Turn on the Radio / Close Radio / Stop Radio	Play FM / Play AM	Play FM 103.7 / Play AM 1000
Next station / Next radio station	Scan radio stations	Stop scanning
Add to favorites	Remove this station from favorites	
Skambučiai		
Call Lisa / Make a call to Lisa / Contact Lisa	Call 13258 / Make a call to 0519853 / Dial 1234567	Call 911 / call…(emergency number)
Call Lisa's mobile number		
Navigacija		
Zoom out	Zoom in	
Garso nustatymai		
Volume up / Increase volume / Raise volume	Volume down / Decrease volume / Reduce volume / Lower volume	MUTE (nutildymas)

Unmute	Increase volume to max / Set volume to max / Increase navigation volume to max / Set max volume / Increase volume to maximum / Set volume to maximum	Decrease volume to minimum / Set volume to minimum / Reduce Volume to minimum
Increase screen brightness	Decrease screen brightness	Increase screen brightness to maximum
Decrease screen brightness to minimum	Set system / Navigation volume to 25	Set screen brightness to 5
Transporto priemonės nustatymai		
Activate full screen Activate full screen mode		
Atidaryti meniu		
Open settings / Open settings application	Open apple carplay / Open carplay	Open APP center
Open membership	Open vehicle information Display vehicle information Show vehicle information	

PASTABA. Transporto priemonėse su įrengta sėdynių šildymo funkcija taip pat galite balsu nurodyti įjungti šią funkciją.

„CFMOTO“ papildomų komandų sąrašas

Specialiai šiai „CFMOTO“ transporto priemonei sukurtų valdymo balsu per susietą „Bluetooth“ įrenginį komandų sąrašas veikia duodant komandą balsu nepaspaudus valdymo balsu funkcijos jungiklio.

Sistemos veiksmas	Balso komanda
Valdymo balsu funkcijos aktyvavimas	„Hi, CFMOTO/Hello CF“
Atsiliepti į įeinantį skambutį	„Pick up the call“
Užbaigti skambutį (arba neatsiliepti)	„Hang up the call“
Pagarsinti „Bluetooth“ įrenginio garsą	„Increase the volume“
Patildyti „Bluetooth“ įrenginio garsą	„Decrease the volume“
Groti paskutinę dainą	"Last song“
Groti kitą dainą	„Next song“
Pristabdyti muziką	„Pause the music“
Groti muziką	„Play the music“

TR. PRIEMONĖS VALDYMAS

Prasivažinėjimas

Naują variklį itin svarbu pravažinėti. Atsargus elgesys su naujai įsigytu varikliu reiškia, kad jis veiks geriau ir tarnaus ilgiau. Kruopščiai atlikite šiuos veiksmus:

1. Pasirinkite atvirą vietą ir susipažinkite kaip veikia ir valdosi automobilis.
2. Pastatykite automobilį ant tvirto ir lygaus pagrindo.
3. Pripilkite baką degalų.
4. Pažiūrėkite variklio alyvos lygį. Pripilkite rekomenduojamos naudoti alyvos iki reikiamo lygio – tarp mažiausios ir didžiausios lygio matuoklio padalų.
5. Atsisėskite vairuotojo padėtyje, prisisekite saugos diržą, uždarykite dureles ar groteles ir užveskite variklį. Palikite variklį šiek tiek paveikti tuščiąja eiga ir tik tada važiuokite.
6. Nuspauskite kojinį stabdį, pasirinkite norimą bėgį ir atleiskite šį stabdį.
7. Nuspauskite akceleratorių. Pradžiai važiuokite nedideliu greičiu. Pirmas 10 valandų arba 250 km važiavimo (kuris sukanka greičiau) nespauskite akceleratoriaus daugiau nei ½ jo įminimo. Dar kitas 10 valandų arba 250 km važiavimo (kuris sukanka greičiau) nespauskite akceleratoriaus daugiau nei ¾ jo įminimo. Nelaikykite pastovios tuščiosios eigos ir ilgai nevažiuokite visiškai nuspaustu akceleratoriumi.
8. Prasivažinėjimo laikotarpiu nevilkite ar nevežkite jokių sunkių krovinių.
9. Reguliariai tikrinkite aušinimo skysčio lygį, valdiklius ir t.t. Taip pat tikrinkite kitas šio vadovo techninės priežiūros plane nurodytus dalykus.
10. Prasivažinėjimo laikotarpio pabaigoje (po 20 valandų arba 500 km) atlikite prasivažinėjimo priežiūros sąraše nurodytus patikrinimus.

Stabdžių sistemos pravažinėjimas

ĮSPĖJIMAS
Prasivažinėjimo laikotarpiu stabdys vis dar neveikia didžiausiu pajėgumu, todėl būtina gerai prasivažinėti. Važiuodami su naujai sudėtomis stabdžių kaladėlėmis nevažiuokite kitam transportui iš paskos per arti ir staigiai nestabdykite.

TR. PRIEMONĖS VALDYMAS

⚠ATSARGIAI

Prasivažinėjimo laikotarpiu:

- Nevažiuokite maksimaliai nuspaudę akceleratoriaus. Pirmąsias 20 valandų važiuojant maksimaliai nuspaudus akceleratorių galima pažeisti variklio dalis ir sutrumpinti jo tarnavimo laiką.
- Pirmąsias 10 valandų arba 250 km važiavimo nespauskite daugiau nei 1/2 akceleratoriaus.
- Kitas 10 valandų arba 250 km važiavimo nespauskite daugiau nei 3/4 akceleratoriaus įminimo.
- Nekraukite ir nevilkite sunkių krovinių.

Rekomenduojama alyvos klampa

Naudokite tik rekomenduojamą naudoti alyvą. Kitokia alyva gali stipriai pažeisti variklį. „CFMOTO“ rekomenduoja keturtakčiams varikliams naudoti sintetinę 5W-40 alyvą. Dėl šalto aplinkos oro leidžiama keisti sintetinės alyvos klampą iki 0W-40. Alyvos klampos ir oro temperatūros santykiai pateikiami lentelėje toliau.

Klampa										
					5W-40					
					0W-40					
Fº	-31	-22	-4	14	32	50	68	86	104	122
Cº	-35	-30	-20	-10	0	10	20	30	40	50

Patikra prieš važiuojant

Kaskart prieš važiuojant geriausia apžiūrėti transporto priemonę vadovaujantis šiuo apžiūros modeliu.

⚠ĮSPĖJIMAS
Išvažiuojant neatlikus reikiamos apžiūros, galima sunkiai apgadinti transporto priemonę, susižeisti ar net žūti. Prieš išvažiuodami visada apžiūrėkite, ar transporto priemonė tinkamai veikia.

Patikra prieš važiuojant

Dalykas	Patikra	Ar neįprasta
Padanga	Patikrinkite padangų slėgį ir, jei reikia, nustatykite normalų slėgį. Apžiūrėkite, ar nėra įbrėžimų, ar protektorius pakankamo gylio.	
Ratlankis	Ar nepažeisti ratlankiai, ar tvirtai laikosi varžtai.	
Oro filtras	Ar filtro vamzdelyje nėra nuosėdų.	
Variatorius	Ar variatoriaus vamzdelyje nėra nuosėdų.	
Radiatorius	Apžiūrėkite radiatoriaus švarą.	
Variklio/transmisijos alyva	Patikrinkite variklio ir transmisijos alyvos lygį.	
Aušinimo skystis	Patikrinkite aušinimo skysčio lygį.	
Stabdžių skystis	Patikrinkite skysčio lygį.	
Pusašio guolio gumos	Patikrinkite, ar nepažeistos pusašio guolio gumos.	
Pavaros korpusas	Apžiūrėkite, ar pavaros korpuse nėra nuotėkio.	

TR. PRIEMONĖS VALDYMAS

Kroviniai	Kraunant krovinius į daiktadėžę: Patikrinkite, ar neviršyta leistina apkrova, ar krovinio svoris paskirstytas, ar krovinys saugiai pritvirtintas.	
	Velkant krovinį: Patikrinkite, ar neviršyta leistina apkrova, ar priekabos kablys tvirtai laikosi už vilkties rutulio.	
Važiuoklė ir pakaba	Apžiūrėkite, ar nepažeistos važiuoklė ir pakaba.	
Vairuotojas ir keleivis	Apžiūrėkite, ar vairuotojas ir keleivis atitinka vairavimo ir (ar) važiavimo reikalavimus, ar dėvi tinkamą apsauginę įrangą. Ar tinkamai prisisegti saugos diržai.	
Bėgių perjungimo elektronika	Suspaudinėkite visus bėgių mygtukus žiūrėdami, ar bėgiai persijungia sklandžiai.	
Akceleratorius	Patikrinkite, ar niekas nekliudo minti pedalo ir ar atleidus koją jis greitai grįžta į pradinę padėtį.	
Stabdys	Patikrinkite, ar įmynę stabdžio pedalą jaučiate pasipriešinimą ir ar atleidus koją jis grįžta į pradinę padėtį.	
Elektroninis stovėjimo stabdys	Patikrinkite, ar stabdys ir jo jungiklis veikia tvarkingai.	
Užvedimo (START) mygtukas	Patikrinkite, ar START mygtukas tvarkingai užveda / užgesina variklį ir ar tvarkingai įjungiamas maitinimas.	
Centrinis monitorius	Apžiūrėkite, ar dega reikiamos gedimo lemputės ir patikrinkite, ar turite pakankamai įkrovos ir degalų.	

Žibintai	Patikrinkite, ar šviečia artimosios ir tolimosios šviesos, posūkio signalai, stabdžių žibintai, gabaritiniai ir atbuliniai žibintai (jei pastarieji įrengti) ir ar priekinių žibintų aukštis atitinka galiojančius reikalavimus. Žibintų jungiklis turi veikti tvarkingai.	
Vairavimas	Patikrinkite, ar vairaratis sukasi sklandžiai ir pavyksta reguliuoti jo aukštį.	
2WD-4WD jungiklio / galinio diferencialo mygtukas	Patikrinkite, ar tvarkingai persijungia visi automobilio ratų režimai (2WD, 4WD, galinio diferencialo fiksavimas, 4WD priekinio diferencialo fiksavimas).	
Garsinis signalas	Paklausykite, ar gerai veikia garsinis signalas, ar atleidus mygtuką iškart išsijungia.	
Važiavimo režimo mygtukas	Patikrinkite, ar visi važiavimo režimai veikia tvarkingai ir ar gerai persijungia. Patikrinkite, ar perduodama galia atitinka skirtingus važiavimo režimus.	
DAC (stabdymo nuokalnėje sistema)	Patikrinkite, ar DAC veikia tvarkingai ir jam veikiant skydelyje dega lemputė.	
Akceleravimo ir stabdymo bandymas	Pavažiuokite kelis metrus į priekį ir stebėkite, ar stabdžiai greitai reaguoja į pedalo įminimą.	
Gervės jungiklis	Patikrinkite, ar tvarkingai veikia gervė ir jos jungiklis.	
Priekinio lango valytuvas (jeigu įrengta)	Įjunkite priekinio lango valytuvą ir patikrinkite, ar jis neprilimpa ir ar neužkimšta skysčio tūtelė.	
Durelės (jeigu įrengta)	Patikrinkite, ar tvarkingai atsidaro (užsidaro) durelės.	

Patikrinę visus dalykus iš šio sąrašo, toliau praktikuokitės atlikti toliau aprašomus veiksmus. Dalyvavimas saugioje aplinkoje rengiamuose mokymuose padės geriau susipažinti su automobiliu ir įgyti reikiamus važiavimo įgūdžius.

TR. PRIEMONĖS VALDYMAS

Akceleratorius

Prieš užvesdami variklį visada būtinai patikrinkite akceleratoriaus veikimą. Atleidus akceleratorių, variklis turi veikti tuščiąja eiga. Kontroliuokite automobilio greitį spausdami ir atleisdami akceleratorių. Akceleratoriaus pedalas yra elektronika (ECU įtaisu) valdomas mechanizmas, todėl vos jums atleidus koją nuo pedalo, variklio apsukos lėtėja ir variklis dirba tuščiąja eiga.

Stabdžiai

Prieš važiuodami, nuspauskite pedalą ir įjunkite priekinius bei galinius stabdžius. Pedalas turi mintis tvirtai. Jeigu pedalas spaudžiasi tarsi būtų atsilaisvinęs, galimai įvyko stabdžių skysčio nuotėkis arba skysčio lygis yra nepakankamas. Šias problemas reikia sutvarkyti. Dėl diagnostikos ir remonto atlikimo susisiekite su prekybos atstovybe.

Variklio užvedimas

⚠ ĮSPĖJIMAS
Šios transporto priemonės išmetamose dujose yra cheminių medžiagų, kurios žinomos kaip sukeliančios vėžį, apsigimimus ar kitaip kenkiančios reprodukcinei sveikatai. Variklio išmetamosiose dujose yra anglies monoksido ir kitų gyvybei pavojingų dujų. Nenaudokite variklio uždarose vietose.

Kaip užvesti variklį:

- Įstatykite NFC raktelį į lizdą
- Įjunkite stovėjimo arba neutralų bėgį.
- Įminkite stabdžio pedalą, paspauskite START/STOP. Variklis turi užsivesti.
- Varikliui užsivedus, palaukite, kol jis įkais ir tik tada važiuokite.

TR. PRIEMONĖS VALDYMAS

⚠ATSARGIAI
Kiekvienas bandymas neturi užtrukti ilgiau negu 10 sekundžių. Jeigu variklis neužsiveda, atleiskite paleidimo jungiklį ir stabdžio pedalą, ir po kelių sekundžių bandykite dar kartą. Siekiant neeikvoti akumuliatoriaus, kiekvienas bandymas turi būti kuo trumpesnis. Jeigu įspaustas stabdžio pedalas, variklį galima užvesti esant įjungtam bet kuriam bėgiui. Jei pasirinkus bėgį skydelyje nedega atitinkama lemputė, kreipkitės į pardavėją dėl elektros grandinės patikros. Palikite variklį šiek tiek įšilti ir tik tada važiuokite. Važiuojant aukštomis apsukomis vos užvedus variklį, galima jį pažeisti. Jeigu variklis neužsiveda, nejunginėkite starterio. Jei vis nepavyksta užvesti variklio, starteris gali perdegti.

Bėgių perjungimas

⚠ATSARGIAI
Kad nepažeistumėte transmisijos, atleiskite akceleratorių, visiškai sustokite, įspauskite kojinį stabdį ir tada perjunkite bėgį.

Perjunkite bėgius štai tokia tvarka:

- Akceleratorius turi būti atleistas, o transporto priemonė visiškai sustojusi.
- Įspauskite kojinį stabdį.
- Paspauskite reikiamą bėgių selektoriaus mygtuką.
- Atleiskite elektroninį stovėjimo stabdį arba akceleruokite, kad stabdys būtų atleistas.

L – palėtintas bėgis. Nedidelio greičio pavarų dėžės bėgis. Automobilis važiuoja lėtai su maksimaliu ratų sukimo momentu. Skirtas naudoti kai pastoviai važiuojama lėčiau kaip 30 km/h greičiu.

TR. PRIEMONĖS VALDYMAS

H – pagreitintas bėgis. Didelio greičio pavarų dėžės bėgis. Standartinis važiavimo nustatytas. Šiuo bėgiu galima išvystyti didžiausią greitį. Skirtas naudoti kai pastoviai važiuojama greičiau nei 30 km/h greičiu.

N – neutralus bėgis. Variklio galia neperduodama į ratus.

R – atbulinis bėgis. Atbulinis bėgis leidžia važiuoti atbuline eiga. Atbulinės eigos greitis ribojamas.

P – stovėjimas. Stovėjimo padėtyje greičių dėžė blokuojama tam, kad transporto priemonė nejudėtų.

⚠ ĮSPĖJIMAS
Perjungdami bėgį įsitikinkite, kad akceleratoriaus pedalas yra atleistas, automobilis yra visiškai sustojęs ir įmintas stabdžio pedalas. Kitu atveju bėgiai nepersijungia, gali sugesti variklis ar net įvykti avarija. Monitoriuje visada turėtų būti rodomas įjungtas bėgis. Jeigu rodoma klaidinga bėgio indikatoriaus lemputė, kreipkitės į pardavėją dėl bėgių perjungimo ir elektros grandinių patikros. Nevažiuokite pagreitintu bėgiu nedideliu greičiu ir nevežkite sunkių krovinių, nes taip perkaitinsite sankabą ir pažeisite variatoriaus dalis. Važiuoti atbulomis yra neįprastai pavojinga. Važiuodami atbulomis apsidairykite, ar už jūsų nėra kliūčių ar žmonių. Kai važiuoti saugu, pradėkite važiuoti nedideliu greičiu. Stipriai neminkite akceleratoriaus važiuodami greičio ribojimo režimu ir per smarkiai akceleruojant, išmetimo sistemoje , gali susikaupti degalų, dėl kurių girdisi sproginėjimai ir (arba) pažeidžiamas variklis.

SAUGUS VAIRAVIMAS

Vairuotojo atsakomybė

Jūsų, kaip automobilio vairuotojo, sveikas protas, priimti sprendimai ir vairavimo įgūdžiai yra esminiai veiksniai, kurie apsaugo jus ir kitus nuo sužeidimų bei turtą ir gamtą nuo žalos.

Pramoginis, kolektyvinis ir tolimasis važiavimas

Šio automobilio pranašumas yra tas, kad juo galite išvažiuoti į bekelę, atokiau nuo žmonių. Nevažinėkite kitų tipų visureigėms tr. priemonėms skirtose vietose, nebent jūsų automobiliui ten aiškiai nedraudžiama važiuoti. Taip apima sniegaeigių, jodinėjimo, kalnų dviračių trasas ir kitas važinėti visureigėmis tr. priemonėmis skirtas vietas. Įstokite į savo vietinį visureigių klubą. Klubo nariai jums suteiks kelių žemėlapį, duos patarimų ir papasakos apie vietas, kuriose galima važiuoti.

Važiuodami grupe, palaikykite saugų atstumą nuo priekyje ir už jūsų važiuojančių vairuotojų. Išlikite budrūs ir nedarykite staigių manevrų važiuodami greta kitų transporto priemonių. Laikykitės nustatyto kelio ir važiavimo teritorijų, neskatinkite kitų važiuoti draudžiamose vietose.

Kaip išvengti avarijų ir apvirtimo.

Visureigių valdymo specifika skiriasi nuo kitų transporto priemonių. Visureigiai yra projektuojami važiuoti bekele (skiriasi jų ratų bazė ir tarpvežė, prošvaisa, pakaba, transmisija, padangos ir t.t.), todėl gali apvirsti važiuojant asfaltuotais ir lygiais keliais.

Apvirsti ar pakliūti į avariją įmanoma atliekant tokius staigius manevrus:

- Staigūs posūkiai ir staigus akceleravimas.
- Lėtinimas posūkyje.
- Važiavimas kalvomis ir per kliūtis.

SAUGUS VAIRAVIMAS

Atliekant staigius manevrus ar vairuojant agresyviai lengva prarasti automobilio valdymą net ir lygiose vietose. Apvirtus automobiliui, apsauginis narvas ar kitos jo dalys gali prispausti jūsų galūnes ar net galvą. Taip pat gresia pavojus atsimušti į žemę, kabiną ar kitus objektus.

Kaip sumažinti apvirtimo riziką:

- Sukite atsargiai.
- Sukite vairaratį atsižvelgdami į greitį ir aplinką.
- Sulėtinkite prieš posūkį.
- Posūkyje staigiai nestabdykite.
- Posūkyje staigiai neakceleruokite net jei pajudate iš vietos ar važiuojate lėtai.
- Nemėginkite važiuoti tik ant galinių ratų, slidinėti, mėtytis, šokinėti, piešti saulučių ar atlikti kitų kaskadinių triukų.
- Jeigu tr. priemonė ima slysti ar ją nešioja į šonus, sukite vairą į slydimo pusę.
- Nekirskite per stabdžius ir neblokuokite ratų.
- Transporto priemonės naudojimo paskirtis yra važiavimas bekele. Važiuojant asfaltuotu keliu ženkliai suprastėja automobilio sukibimas ir valdomumas. Jeigu jums reikia važiuoti asfaltuotu keliu, važiuokite neskubėdami ir nedarykite staigių manevrų, stabdykite ir akceleruokite pamažu.

Važiuojant šlaitu arba nelygiu reljefu, automobilis gali apvirsti ant šonų arba persiversti priekiu arba galu.

- Venkite važiuoti išilgai šlaito. Tokiose vietose patariama važiuoti įkalne arba nuokalne. Jei tik įmanoma, stenkitės kilti ir leistis stačiai, o ne skersai. Jeigu neišvengiamai turite važiuoti išilgai šlaito, būkite itin budrūs ir venkite slidžių paviršių, gulinčių objektų ar įdubų. Jei pajuntate, kad automobilis verčiasi arba slysta šonan, sukite nuokalnės pusėn.
- Venkite važiuoti stačiais šlaitais, o kilimui įkalne ir nusileidimui nuokalne vadovaukitės šiame vadove pateikta tvarka.

- Staigūs reljefo pokyčiai kaip duobės, įdubos, kalneliai, puresnė ar kietesnė žemė ir kiti netolygumai gali pavartyti automobilį ir apsunkinti jo valdymą. Stebėkite priešais save esantį reljefą ir prireikus sulėtinkite.

Vežant krovinį ar velkant priekabą automobilis valdosi šiek tiek kitaip:

- Veždami krovinius ar vilkdami priekabą važiuokite lėčiau ir vadovaukitės šio vadovo nurodymais.
- Nevažiuokite kalvotu keliu ir nelygiu reljefu.
- Pasilikite prieš save daugiau atstumo stabdymui.

Būkite pasirengę apvirsti:

- Užsidarykite dureles arba groteles ir prisisekite saugos diržus, kad jūsų galūnės nekyšotų iš už kabinos.
- Važiuodami nesilaikykite už narvo. Taip galite apvirtę prisispausti rankas. Laikykite rankomis suėmę vairaratį arba ranktūrį.
- Nemėginkite apsisaugoti nuo apvirtimo rankomis ar kojomis. Jei jaučiate, kad netrukus versitės, toliau laikykite abiem rankomis suėmę vairaratį ir nenukelkite kojų nuo grindų. Keleiviai turi laikytis įsikibę į ranktūrį ir taip pat nenukelti kojų nuo grindų.

Susidūrimų vengimas

Važiuojant dideliu greičiu egzistuoja didesnė rizika nebesuvaldyti automobilio. Ji ypač didelė važiuojant bekele. Nevažiuokite automobiliu labai dideliu greičiu. Važiuokite pagal reljefą, matomumą, važiavimo sąlygas ir savo patirtį pritaikytu greičiu. Šio automobilio apsaugos sistemos nepasižymi automobilių gamyboje naudojamomis apsaugomis nuo susidūrimų, pvz., jis neturi oro pagalvių, vairuotoją gaubiančios kabinos – šis visureigis projektuojamas neatsižvelgiant į avarijos riziką. Todėl važiuojant labai svarbu prisisegti saugos diržus, užsidaryti dureles ar groteles (jei yra) ir dėvėti tinkamą važiavimo įrangą.

SAUGUS VAIRAVIMAS

Važiavimo aplinka

- Važiavimas bekele – tai privilegija. Naudokitės turima privilegija, bet tuo pačiu tausokite gamtą ir gerbkite kitų teisę ja mėgautis.
- Vaikioti laukinius gyvūnus draudžia įstatymai. Motorine tr. priemone vaikomi laukiniai gyvūnai gali mirti nuo pervargimo.
- Jokiu būdu sąmoningai neardykite važinėjamo reljefo, nebent jis būtent tam ir pritaikytas.
- Vadovaukitės taisykle „ką išmetei, tą susirink“. Nešiukšlinkite.

Mokomieji pratimai

Prieš išvažiuojant pasivažinėti būtina apsiprasti su automobilio valdymu. Tą geriausia daryti kontroliuojamoje aplinkoje. Raskite tam tinkamą vietą ir atlikite toliau aprašytus pratimus. Ji turi būti lygi, bent 45x45 m ploto ir be kliūčių kaip medžiai ir stambūs akmenys.

Dėmesio: Nevažiuokite dideliu greičiu, kol nesate susipažinę su šio automobilio veikimu.

PASTABA
Palėtintu bėgiu patariama važiuoti tada, kai palaikomas mažesnis kaip 30 km/h važiavimo greitis. Nejunkite pagreitinto bėgio vilkimui arba ilgam važiavimui nedideliu greičiu – taip perkais variatorius ir bus pažeistos transporto priemonės dalys.

SAUGUS VAIRAVIMAS

Standartinė vairavimo tvarka

Apsipraskite, kaip užsiveda variklis ir kaip perjungiami bėgiai. Veiksmų tvarka:

- Stebėkite aplink esančias kliūtis ir nusistatykite savo maršrutą.
- Atsisėdę į vairuotojo vietą prisisekite saugos diržą, uždėkite abi rankas ant vairaračio ir kojomis tvirtai atsiremkite į pagrindą.
- Apsipraskite užvesti variklį (įmynus stabdžio pedalą).
- Apsipraskite perjungti palėtintą bėgį (įmynus stabdžio pedalą).
- Atleiskite stabdį.
- Švelniai akceleruokite dešine koja. Iš lėto ir tolygiai akceleruokite. Transporto priemonės greitis priklauso nuo to, kaip stipriai įmintas akceleratoriaus pedalas. Jei stipriai minate pedalą, transporto priemonė staigiai akceleruoja į priekį.
- Apsipraskite su akceleratoriaus ir stabdžių veikimu ir transporto priemonės reakcija į vairuotojo veiksmus.
    - Iš pradžių stabdykite važiuodami lėtai, o po to – vis greičiau.
    - Stabdykite važiuodami tiesia linija, skirtingu greičiu ir skirtinga jėga.
    - Pabandykite stabdyti tarsi avarinėje situacijoje. Stabdžiai geriausiai suveikia tiesioje linijoje stabdant didele jėga ir neblokuojant ratų.
- Apsipratę su akceleratoriaus ir stabdžių veikimu, praktikuokitės atlikti posūkius, važiuoti atbulomis ir kt. Nepamirškite, kad gebėjimas suvaldyti transporto priemonę priklauso nuo greičio, vežamo krovinio ir kelio paviršiaus. Prie valdomumo ženkliai prisideda ir stabdžių bei padangų būklė.

Posūkių pratimai

Posūkiai yra vienas naudingiausių vairavimo įgūdžių, bet tuo pačiu jų metu kyla daugiausia avarijų. Posūkio metu nesudėtinga prarasti sukibimą ir apvirsti jeigu posūkis per staigus arba važiuojama per greitai. Gerai išmanant posūkius vairuoti bus smagiau ir daug saugiau.

Praktikuokitės geriau atlikti posūkius:

- Prieš atlikdami posūkį sulėtinkite.
- Stebėkite kelią ir įvertinkite, ar aplink nėra pavojingų kliūčių.
- Pamažu akceleruokite ir sukite vairaratį reikiama kryptimi. Posūkio kampas turi būti pakankamai platus, kad automobilis neapvirstų.
- Ištiesinkite vairą užbaigę posūkį reikiama kryptimi.
- Kartokite šį posūkio pratimą, tačiau dabar išlaikykite pastovų greitį.
- Pirmiau aprašytu būdu praktikuokitės atlikdami posūkius į kairę ir dešinę bei apsisukdami į kairę ir į dešinę.
- Pramokę atlikti posūkius važiuodami lėtai, mėginkite tai daryti vis greičiau.

⚠ ĮSPĖJIMAS
Kuo staigesnis posūkis, tuo didesnė rizika apvirsti. Stenkitės daryti plataus kampo posūkius. Nedarykite posūkiu važiuodami dideliu greičiu. Kuo greičiau važiuojate posūkiu, tuo didesnė rizika apvirsti. Staigūs akceleravimo pokyčiai posūkio metu išbalansuoja automobilį ir didina riziką apvirsti. Mokydamiesi nevažiuokite asfaltuotais keliais. Norint sumažinti apvirtimo riziką, reikia važiuoti skirtinga tvarka ir turėti vairavimo patirties.

Posūkiai asfaltuotame kelyje yra pavojingi. Jeigu neišvengiamai turite sukti asfaltuotame kelyje, būkite atsargūs, važiuokite lėtai ir pritaikykite visus įgytus įgūdžius ir žinias.

SAUGUS VAIRAVIMAS

Važiavimo atbulomis pratimai

Važiavimas atbulomis – dar vienas iš esminių važiavimo įgūdžių. Dėl prastesnio matomumo, važiuojant atbulomis daug lengviau padaryti avariją. Važiuodami atbulomis stebėkite aplinką.

Galinis vaizdas

- Pastatykite 1 kūgį už galinio rato.
- Važiuokite pirmyn iki kol galinio matymo veidrodėliuose pamatysite kūgius ir sustokite. Stebėkite kūgį per galinio vaizdo veidrodėlį arba pakreipę galvą.
- Sustokite ir įsidėmėkite, kur yra jūsų akloji zona.

Mokymasis važiuoti atbulai:

- Įguskite įjungti atbulinį bėgį.
- Važiuodami atbulomis stebėkite, ar kelyje už jūsų nėra žmonių ir kitų kliūčių ir ar tas kelias nėra nuokalnė. Pagalvokite apie aklają zoną. Kai važiuoti atbulomis saugu, važiuokite lėtai ir nedarykite staigių posūkių.
- Įsitikinę, kad važiuoti saugu, atleiskite koją nuo stabdžio ir pamažu akceleruokite.
- Susipažinkite, kaip automobilis valdosi važiuojant atbulomis.

SAUGUS VAIRAVIMAS

Susipažinę, kaip automobilis valdosi važiuojant atbulomis, įguskite vairuoti atbulomis:

- Įjunkite atbulinį bėgį.
- Apsižiūrėkite, ar užnugaryje nėra žmonių ar kitų kliūčių ir ar už jūsų yra ne nuokalnė.
- Sukite vairaratį reikiama kryptimi ir stenkitės daryti posūkį kuo platesniu kampu, nes taip sumažinama rizika apvirsti.
- Kai važiuojate norima kryptimi, ištiesinkite vairaratį.
- Susipažinkite, kaip automobilis valdosi darant posūkius važiuojant atbulomis.
- Mokykitės daryti posūkius ir į kairę, ir į dešinę.

ĮSPĖJIMAS
Automobilis riboja greitį atbuline eiga. Važiuodami atbulomis neįminkite akceleratoriaus pedalo iki galo. Nuspauskite akceleratorių tik tiek, kiek pakanka norimam greičiui palaikyti. Nesileiskite nuokalne atbulomis. Dėl žemės traukos įmanoma viršyti leistiną atbulinės pavaros greitį. Nesisaugant važiuojant atbulomis galima sunkiai susižeisti ar net žūti. Važiuojant atbulomis, lengvai įmintas stabdis gali padėti geriau suvaldyti automobilį. Nedarykite aštrių posūkių.

Avarinio variklio sustabdymo pratimas(jeigu įrengta)

Išmokite staigiai sustoti avarinėje situacijoje.

- Raskite mokytis tinkamą vietą (ji turėtų būti neasfaltuotame kelyje). Silpnai akceleruokite ir važiuodami nedideliu greičiu išjunkite variklį mygtuku START/STOP. Šis pratimas padės susipažinti kaip automobilis reaguoja, kai variklis išjungiamas jam važiuojant.

SAUGUS VAIRAVIMAS

Automobilio valdymas

Važiavimas bekele

Važiavimas bekele dėl savo pobūdžio yra pavojingas. Bet koks reljefas, specialiai nepritaikytas važiuoti transporto, yra savaime pavojingas, nes reljefo forma, tekstūra ir statumas nėra valdomi ar nuspėjami. Pats reljefas yra visą laiką gresiantis pavojus, kurį reikia pripažinti kaskart ten išvažiuojant.

Į bekelę išvažiuojantis vairuotojas turi atsakingai pasirinkti saugų važiavimo kelią ir atidžiai stebėti priešaky esantį kelią ir reljefą. Šiuo automobiliu nereikėtų važinėti nesusipažinusiems su automobilio valdymo instrukcija bei bendrai nereikėtų važiuoti stačiu ar pavojingu, klastingu reljefu.

Bendrieji patarimai

Atsargumas, patirtis ir įgūdžiai užtikrina geriausią apsaugą nuo su vairavimu susijusių pavojų. Kilus bent menkiausiai abejonei dėl automobilio pajėgumo įveikti kliūti ar reljefą, rinkitės alternatyvų maršrutą. Važiuojant bekele svarbiausia ne greitis, o galia ir trauka. Parinkite važiavimo greitį pagal kelio matomumą ir savo įgūdžius. Nevairuokite, jeigu automobilio valdikliai neveikia tvarkingai. Prisistatykite į atstovybę.

Važiavimas asfaltuotais keliais

Jeigu privalote kirsti asfaltuotą kelią, įsitikinkite, kad kelias gerai matomas iš abiejų kryptimi ir nuspręskite, kurioje vietoje išvažiuosite kitapus kelio. Iki išvažiavimo vietos kitapus kelio važiuokite tiesia linija. Nedarykite staigių posūkių ir staigiai neakceleruokite, nes taip kyla rizika apvirsti. Nevažiuokite pėsčiųjų šaligatviais ir dviračių takais ir kitais grįstais paviršiais, kurie turi aiškiai numatytą paskirtį.

Važiavimas slidžiais keliais

Slidus kelias yra: slidus kelias, žvirgždėtas kelias, apledijęs kelias ir pan.

Važiuojant slidžiais keliais galima nuslysti ar apvirsti, pailgėja stabdymo kelias. Važiuojant žvirgždėtu keliu, ratai gali svaidyti akmenukus ir užkliudyti žmones ar trukdyti važiuoti jums iš paskos.

Važiuodami slidžiais keliais būkite atidūs ir:

- Sulėtinkite prieš įvažiuodami į slidų ruožą.
- Nevažiuokite, jeigu nesate įgudę vairuoti tokiu kelio paviršiumi.
- Išlikite budrūs, stebėkite reljefą, ir venkite aštrių posūkių.
- Jei galinė ašis pradeda mėtyti į šonus ar slysti, sukite vairaratį į slydimo pusę, kad greitai atgautumėte valdymą.
- Nestabdykite, jeigu automobilis slysta.
- Kad saugiai važiuotumėte per slidų paviršių, įjunkite 4WD arba 4WD FRONT-DIFFER LOCK režimą (tuo pačiu metu įjunkite galinės pavaros korpuso sublokavimo režimą).

SAUGUS VAIRAVIMAS

Važiavimas nelygiu reljefu

Nelygus reljefas – tai uolėti takai ar trasos.

Važiuojant nelygiu reljefu įmanoma apvirsti, įstrigti ir pan. Važiuodami nelygiu reljefu būkite atsargūs ir:

- Sulėtinkite.
- Nevažiuokite, jeigu nesate įgudę vairuoti tokiu kelio paviršiumi.
- Stebėkite nelygaus kelio ruožus. Nevažiuokite per aukštai išsikišusius akmenis, įdubas ir pan.
- Nedarykite staigių posūkių.
- 4WD priekinio diferencialo blokavimo režimas (tuo pačiu metu įjunkite galinės pavaros korpuso sublokavimo režimą) padeda įveikti tokį kelią.

Važiavimas per kliūtis

Kliūtis kaip akmenys, nuvirtę medžiai ir įdubos reikia apvažiuoti atsargiai arba visiškai vengti trasoje. Svarbu atminti, kad kai kurios kliūtys gali būti per didelės ir pavojingos apvažiuoti.
Važiuojant per kliūtis netvarkingai galima apvirsti arba išvirsti iš automobilio. Važiuodami per kliūtis būkite atidūs ir:

- Jei įmanoma, venkite jų.
- Nemėginkite pervažiuoti kliūčių, aukštesnių už automobilio dugną.
- Privažiuokite prie kliūčių iš lėto ir kuo tiesesniu kampu.
- Palaikykite greitį neprarasdami pagreičio ir staigiai neakceleruokite.
- Per kliūtis važiuojanti transporto priemonė gali būti stipriai purtoma. Vairuotojas turi laikytis tvirtai įsikibęs į ranktūrius ir
  vairaratį, o keleivis turi laikytis tvirtai įsikibęs į keleivio turėklą.

SAUGUS VAIRAVIMAS

Važiavimas per seklius vandenis

Vanduo yra nenuspėjama kliūtis. Vandens dugne gali slėptis akmenukai, didžiulės kliūtis, dumblas ar augmenija. Vandens srovė taip pat yra pavojingas reiškinys. Jeigu srovė teka giliai arba itin greitai, automobilis gali „plūduriuoti“ ir apvirsti.

Ypač svarbu patikrinti:

- Prieš važiuodami per vandenį, įvertinkite gylį ir srovės stiprumą. Vanduo neturėtų būti gilesnis nei 30 cm.
- Bandykite pervažiuoti vandeniu kuo stabiliau.
- Vandenyje gali būti nugulę įvairiausių kliūčių. Neįvažiuokite į vandens telkinį dideliu greičiu.
- Išvažiavę iš vandens, nusausinkite stabdžius paspausdami juos keletą kartų. Vanduo slopina automobilio stabdumą.
- Žemė aplink vandens telkinius gali būti dumblina ar pelkėta, tad numatykite galimus įdubimus.

Jeigu važiuojant vandeniu ar kitomis aplinkybėmis variatoriaus korpusas panyra po vandeniu, gali nuslysti diržas ir taip suprastėja jo eksploatacinės savybės. Kaip sausinti variatorių:

- Išsukite variatoriaus varžtą ir išleiskite vandenį.
- Įsukite varžtą atgal.
- Įjungę neutralų bėgį didinkite variklio apsukas.
  sistemą.
- Pabandykite važiuoti palėtintu bėgiu.
- Jei dar reikia, kartokite pirmiau aprašytus veiksmus. Jeigu variatorius nesusitvarko, kreipkitės į atstovybę.

ĮSPĖJIMAS
Jei automobilis paniro, jį reiktų kuo greičiau atgabenti į atstovybę. Tokiu atveju nemėginkite užvesti variklio, nes vanduo gali būti prasiskverbęs į cilindrus ir dar labiau sugadinti komponentus.

Jei automobilis paniro arba važiavo vandeniu, būtina jį kruopščiai apžiūrėti. Ypač svarbu patikrinti:

- Variklio ir transmisijos alyva
- Radiatorius ir ventiliatorius
- Priekinės pavaros korpuso alyva
- Oro filtras
- Visi vietų tepimas

Neatlikus nuodugnios apžiūros, kai kurios dalys gali sugesti.

Važiavimas per purvą, sniegą ar ledu

Purvas, ledas ir sniegas ženkliai apsunkina važiavimą per kliūtis ir slidžiais ar nelygiais keliais. Suprastėja sukibimas, ilgėja stabdymo kelias, transporto priemonė kitaip reaguoja į vairuotojo veiksmus.

Iškritęs sniegas ar lietus gali susikaupti ant automobilio, langų, žibintų ir užstoti matomumą, užkimšti vėdinimo angas, radiatorių ir ventiliatorių bei trukdyti vairo, akceleratoriaus ir stabdžių valdymui. Gausiai iškritęs sniegas gali užkloti reljefą, kliūtis ir tokias pavojingas gilios duobės, įdubos, pavojingi kelkraščiai ir pan.

Jei tik galite, nevažiuokite apsnigtais ir slidžiais jums nežinomais keliais. Jei būtina važiuoti tokiu keliu, būkite atsargūs, sulėtinkite ir dažnai pristabdykite. Baigę važiuoti per sniegą nuvalykite ant automobilio ir visų judančių dalių (stabdžiai, vairas, pakaba, transmisija Bėgių perjungimas:, jungiklis radiatorius) susikaupusį sniegą. Stovint susikaupęs sniegas ištirps ir apsunkins važiavimą vėliau.

Važiavimas per smėlį

Važiavimas smėlio kopomis yra išskirtinė patirtis, tačiau prieš išvažiuojant į smėlį reikia susipažinti su atitinkamomis saugos priemonėmis.

Šlapias, įdubęs ar smulkus smėlis gali ženkliai suprastinti sukibimą ir automobilis gali slysti, slinkti su smėliu ar įklimpti. Tokiu atveju ieškokite tvirtesnio paviršiaus. Tokiu atveju geriausia sulėtinti ir stebėti padėtį.

Važiuojant smėlio kopomis patariama išsikelti vėliavą. Taip kiti galės jus lengviau pastebėti. Jeigu pastebite kitą automobilį su tokia vėliavą, važiuokite atsargiau.

Važiavimas šlaitais

Važiuojant šlaitais svarbu atsižvelgti į du veiksnius: būti pasirengus slidiems paviršiams, reljefo pokyčiams ir kliūtims bei tvirtai laikytis kabinoje. Jeigu kylate arba leidžiatės šlaitu, kuris yra itin slidus arba jo paviršius yra porėtas, galite nebesuvaldyti automobilio. Jeigu bandote įveikti kalvą dideliu greičiu, galite nespėti pasirengti reljefo sąlygoms kitoje kalvos pusėje.

Stenkitės nesiparkuoti ant šlaito. Visada įjunkite elektroninį stabdį ir įjunkite PARK bėgį, kad sustoję įkalnėje nenuriedėtumėte. Jeigu turite sustoti stačioje įkalnėje, rekomenduojama pakišti akmenis ar kitų tinkamų daiktų po ratais, kad jie neriedėtų.

Važiavimas įkalne

Važiuodami įkalne būkite atidūs ir:

- Įvertinkite įkalnės statumą. Nevažiuokite, jei ji statesnė kaip 22°.
- Kilkite įkalne palėtintu bėgiu (L).
- Važiuokite stačiai ir pastoviu greičiu.
- Laikykite koja taip, kad galėtumėte greitai nuspausti stabdžio pedalą ir tvirtai laikykite vairaratį, kad neprarastumėte pusiausvyros.
- Būkite atidūs ir pasirengę reaguoti į avarines situacijas.
- 4WD arba 4WD-LOCK režimai padeda geriau valdyti automobilį.
- Jei jaučiate, kad įkalnė per stati arba automobiliui trūksta galios, sustokite įkalnėje ir suraskite alternatyvų maršrutą.
- Jeigu važiuojant įkalne automobilis slysta žemyn, sustokite įkalnėje.

Važiavimas nuokalne

Važiuodami nuokalne būkite atidūs ir:

- Įvertinkite įkalnės statumą. Nevažiuokite, jei ji statesnė kaip 22°.
- Leiskitės nuokalne palėtintu bėgiu (L).
- Važiuokite stačiai ir pastoviu greičiu.
- Laikykite koja taip, kad galėtumėte greitai nuspausti stabdžio pedalą ir tvirtai laikykite vairaratį, kad neprarastumėte pusiausvyros.
- Greičiui sumažinti, pagal poreikį įminkite stabdį.
- Transporto priemonė geriau valdosi įjunkite 4WD arba 4WD priekinio diferencialo blokavimo režimą (tuo pačiu metu įjunkite galinio diferencialo blokavimą).

⚠ ĮSPĖJIMAS
Leidžiantis nuokalne dideliu greičiu galima prarasti valdymą ir sunkiai ar net mirtinai susižeisti. Leisdamiesi visada sulėtinkite.

Važiavimas kalvos ketera

Važiuodami per kalvos keterą:

- Sulėtinkite ir skirkite pakankamai laiko sureaguoti į anapus keteros esančias kliūtis ir reljefo pokyčius.

Važiavimas išilgai šlaitu

Taip važiuoti yra labai pavojinga, todėl vengtina. Važiuojant išilgai šlaitu galima apvirsti. Jei paviršius slidus ar porėtas, didelė tikimybė nuslysti. Apvažiuokite kliūtis ir įdubas, kurios pakreiptų automobilį į kitą pusę.

Jei reikia važiuoti išilgai šlaitu:

- Įjunkite palėtintą bėgį ir sulėtinkite.
- Nežymiai sukite vairaratį į kalvos viršūnės pusę.
- Jeigu automobilis ima svirti, kuo greičiau sukite priekinius ratus nuokalnės pusėn.

ĮSPĖJIMAS
Kraudami ir veždami rezervuarą būkite labai atidūs. Važiuojant išilgai šlaitu, krovinys bus traukiamas nuokalnės pusėn, paveiks automobilio stabilumą ir padidins riziką apvirsti.

Parkavimas ant rampų

Stenkitės nesiparkuoti ant rampų, nes be priežiūros paliktas automobilis gali nuslysti ir nuvirsti, o ir automobilį užvesti yra sudėtingiau.

Jei parkuojatės ant rampos:

- Statykite automobilį vertikalia kryptimi.
- Užgesinkite variklį.
- Įjunkite P bėgį ir elektroninį stovėjimo stabdį.
- Pakiškite akmenis ar kitų tinkamų daiktų po ratais, kad jie neriedėtų.
- Jei galite, nesiparkuokite ant apledijusių, slidžių ar užsnigtų rampų.

SAUGUS VAIRAVIMAS

Apsisukimas važiuojant šlaitu

Jei reikia apsisukti kylant įkalne, galite saugiai apsisukti ir nusileisti atgal. Įvaldžius apsisukimo važiuojant šlaitu manevrą (angl. K-turn) galima išlaviruoti iš sudėtingų situacijų ir išvengti sužalojimų, kuriuos įmanoma patirti netinkamai apsisukant ir apsiverčiant.

Kaip apsisukti važiuojant šlaitu:

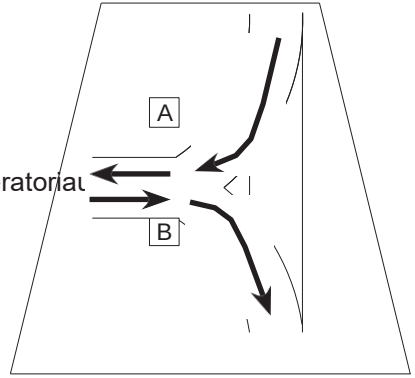

1. Atleiskite akceleratorių ir tvirtai įminkite stabdžio pedalą ir sustokite.
2. Neatleiskite stabdžio ir įjunkite atbulinį (R) bėgį.
3. Pasukite vairaratį į kairę ir šiek tiek atleiskite stabdį. Nespauskite akceleratoriau
4. Važiuokite atbulomis [A] kryptimi ir valdykite transporto priemonę reguliuodami stabdį.
5. Kai stovėsite skersai šlaito, įminkite stabdžio pedalą, įjunkite stovėjimo bėgį (P), įjunkite elektroninį stovėjimo stabdį ir atleiskite stabdžio pedalą.
6. Įjunkite stabdymo nuokalnėje sistemą ir palaukite, kol užsidegs atitinkama lemputė.
7. Įjunkite palėtintą bėgį.
8. Sukite vairaratį į dešinę, atleiskite dešinę koją nuo stabdžio pedalo ir lengvai nuspauskite akceleratorių, kad atleistumėte elektroninį stovėjimo stabdį. Leiskitės nuokalne [B] kryptimi. Palaikykite greitį naudodami DAC ir stabdymą varikliu.
   Leisdamiesi būkite atidūs, laikykite dešinę koją virš stabdžių pedalo, kad galėtumėte prireikus greitai pristabdyti.

Išlipimas sustojus įkalnėje

Norėdami išlipti sustojus įkalnėje:

- Įjunkite stovėjimo stabdį, įjunkite elektroninį stovėjimo stabdį ir išjunkite variklį.
- Jeigu transporto priemonė sustojo skersai įkalnės, išlipkite per arčiau viršūnės esančią pusę.
- Jeigu transporto priemonė sustojo stačiai įkalnės, išlipkite per bet kurią pusę.

Važiavimas asfaltuotais keliais

Automobilis nėra suprojektuotas važiuoti asfaltuotais keliais. Nevažiuokite grįstais, asfaltuotais keliais.

Kai kuriose vietovėse tokiam transportui važiuoti asfaltuotais keliais yra draudžiama. Prieš važiuodami pasidomėkite vietos įstatymais. Nevažiuokite ten, kur važiuoti draudžiama. Tokiu atveju pervežkite transporto priemonę priekaba ar pan.

Jeigu privalote važiuoti asfaltu, imkitės šių saugos priemonių:

- Sulėtinkite, staigiai nesukite, neakceleruokite ir nestabdykite.
- Stebėkite kitą važiuojantį transportą ir laikykitės saugaus atstumo.
- Kirsdami asfaltuotą kelią, stebėkite eismą iš kairės ir dešinės.

Krovinių vežimas ir vilkimas

Šis automobilis gali pasitarnauti valant sniegą, tempiant medieną ar pervežant krovinius. Bet šie darbai keičia jo valdymo specifiką. Kad nesusižalotumėte, paisykite šiame vadove ir ant automobilių pateikiamų įspėjimų ir nurodymų.

Neviršykite leistinos apkrovos. Per didelė apkrova gali sugadinti automobilio komponentus.

Krovinių vežimas ir vilkimas

Šis automobilis gali pasitarnauti valant sniegą, tempiant medieną ar pervežant krovinius. Bet šie darbai keičia jo valdymo specifiką. Kad nesusižalotumėte, paisykite šiame vadove ir ant automobilių pateikiamų įspėjimų ir nurodymų.
Neviršykite leistinos apkrovos. Per didelė apkrova gali sugadinti automobilio komponentus.

Krovinių pervežimas

U10 PRO : Leistina apkrova įskaitant keleivio svorį, daiktadėžės svorį (su vilkties svoriu) bei viduje laikomų priedų ir papildomų dalių svorį yra: 674 kg / 652 kg.

Toliau pateikiamas gero svorio paskirstymo po automobilį pavyzdys:

GERO SVORIO PASKIRSTYMO PAVYZDYS				
Modelis	**Keleivis**	**Daiktadėžė (didžiausia leistina vertikali apkrova sukabinimo taške)**	**Viduje laikomi priedai ir dalys**	**Bendra apkrova**
U10 PRO	150 kg	454 kg 56 kg	154.3 lb. 70 kg	674 kg

SAUGUS VAIRAVIMAS

⚠ĮSPĖJIMAS
Važiuoti PALĖTINTU BĖGIU patariama kai krovinio svoris viršija 265 kg.

U10 XL PRO: Leistina apkrova įskaitant keleivio svorį, daiktadėžės svorį (su vilkties svoriu) bei viduje laikomų priedų ir papildomų dalių svorį yra: 657 kg

Toliau pateikiamas gero svorio paskirstymo po automobilį pavyzdys:

GERO SVORIO PASKIRSTYMO PAVYZDYS				
Modelis	**Keleivis**	**Daiktadėžė (didžiausia leistina vertikali apkrova sukabinimo taške)**	**Viduje laikomi priedai ir dalys**	**Bendra apkrova**
U10 XL PRO	225 kg	420 kg 56 kg	12 kg	657 kg

⚠ĮSPĖJIMAS
Važiuoti PALĖTINTU BĖGIU patariama kai krovinio svoris viršija 265 kg.

PASTABA. Naudotojai gali paskirstyti arba reguliuoti apkrovą transporto priemonės bendros apkrovos ribose.

SAUGUS VAIRAVIMAS

Nustatymai vežant krovinius

Jei bendra apkrova (su vairuotoju, keleiviais, kroviniu, priedais ir priekabos sukabinimo spyna) artėja prie ribos:

- Pripūskite padangas iki didžiausio slėgio.
- Atitinkamai pareguliuokite pakabos spyruoklę.
- Veždami krovinius daiktadėžėje ar vilkdami priekabą važiuokite tik palėtintu bėgiu (L).

Apkrovos paskirstymas

Automobilis suprojektuotas atlaikyti arba vilkti tik tam tikrą apkrovą. Reikalavimai:

- Perskaitykite apkrovos paskirstymo įspėjamąsias etiketes.
- Neviršykite nurodyto svorio.
- Krovinio svoris turi būti kuo įmanoma žemiau.
- Veždami krovinius ar vilkdami nelygiu arba kalvotu reljefu, važiuokite lėčiau ir vežkite lengvesnius krovinius.

Vilkimas ar traukimas

Vilkimo ar traukimo reikmėms automobilyje įrengtas kablys ir gervė (jei yra).

Krovinio traukimas

- Netraukite krovinių prikabinę juos prie narvo. Taip automobilis gali lengvai apvirsti. Kroviniams traukti naudokite tik gervę (jei yra) arba kablį.
- Jei naudojate grandinę ar lyną, įsitikinkite, kad jie gerai įtempti ir traukiant nepraranda įtampos.

⚠ĮSPĖJIMAS
Per laisva grandinė arba lynas gali nutrūkti ir ką nors sužaloti.

- Traukdami krovinius neviršykite nustatytų ribų.
- Jeigu velkate kitą transporto priemonę, ją privalo valdyti kitas vairuotojas. Ją reikia vairuoti, stabdyti ir suvaldyti netikėtose situacijose.
- Traukdami krovinį sulėtinkite ir sukite pamažu, kad grandinės, diržai, lynai ir virvės neįsipainiotų į galinius ratus. Nevažiuokite kalvotu keliu ir nelygiu reljefu. Nemėginkite įvažiuoti į stačias kalvas. Pasilikite priešaky ilgesnį stabdymo kelią (ypač įkalnėse ir nuokalnėse). Važiuokite saugiai, kad neslystumėte.
- Naudokite gervę (jei yra) tik susipažinę su šio naudotojo vadovo gervės skyriaus informacija.

Krovinio vilkimas

Jei kabinate priekabą, įsitikinkite, kad priekabos sukabinimas (jei yra) dera su automobilio sukabinimo įtaisu. Priekaba turi stovėti tiesiai už automobilio, ištisiniu kampu. Sugedus kabliui, naudokite saugos grandines ar lynus, tvirtai laikančius priekabą prikabintą.

Netinkamai pakrovus priekabą galima nebesuvaldyti automobilio. Neperkraukite pakrovimo talpos ir neviršykite sukabinimo spynos apkrovos. Sukabinimo spyną turi veikti bent kiek svorio. Vilkdami ir veždami krovinius vadovaukitės šia tvarka:

⚠ĮSPĖJIMAS
Per didelė apkrova arba vilkimas gali paveikti automobilio sukibimą, dėl ko galima nebesuvaldyti automobilio ir sukelti avariją..

- Vilkite tik palėtintu bėgiu, kad lėčiau dėvėtųsi sankaba ir negestų diržas.
- Vilkdami ar veždami krovinius važiuokite lėčiau.
- Neviršykite nustatytos apkrovos.

SAUGUS VAIRAVIMAS

- Visi vežami kroviniai turi būti saugiai pritvirtinti. Nepritvirtinti kroviniai gali svyruoti ir apsunkinti automobilio valdymą.
- Važiuodami nelygiu arba kalvotu reljefu, važiuokite lėčiau ir vežkite lengvesnius krovinius.
- Apkrautą automobilį stabdykite itin atsargiai. Venkite važiuoti taip, kad reikėtų atbulomis kilti į įkalnę.
- Svoris turi būti paskirstytas kuo įmanoma žemiau. Aukšti kroviniai paaukština automobilio masės centrą ir apsunkina jo valdymą. Jeigu krovinio masės centras yra aukštai, sumažinkite krovinio svorį.
- Jei vežate necentruotus krovinius, kurių neįmanoma centruoti, pritvirtinkite juos ir važiuokite itin atsargiai.
- Vežant už krovinio zonos kraštų išsikišančius krovinius suprastėja automobilio stabilumas ir manevringumas bei padidėja rizika apvirsti.
- Krovinio vilkimas ir vežimas automobilyje vienu metu ženkliai išbalansuoja automobilį ir padidina riziką apvirsti. Paskirstykite apkrovas tolygiai ir neviršykite nustatytų ribų.
- Prie kablio kabinkite konkrečiai vilkimui skirtą įrangą. Neviršykite rekomenduojamo kablio svorio.
- Vilkti grandinėmis, diržais, lynu ar kitomis medžiagomis nerekomenduojama, nes jie gali įsipainioti į ratus ir apgadinti automobilį ar sužaloti žmones.
- Velkant lygiu paviršiumi, automobilio greitis neturi viršyti 16 km/h greičio. Velkant nelygiu paviršiumi, posūkiuose, įkalne ar nuokalne, automobilio greitis neturi viršyti 8 km/h greičio.
- Sustoję ar prisiparkavę pasirūpinkite, kad automobilio ar priekabos ratai neriedėtų.
- Atkabindami pakrautą priekabą būkite atsargūs. Krovinys gali užgriūti ant žmonių.

SAUGUS VAIRAVIMAS

DIDŽ. VEŽIMO TALPA					
Modelis	**Sukabinimo tipas**	**Leistina priekabos (be stabdžių) apkrova**	**Leistina priekabos (inerciniais stabdžiais) apkrova**	**Priekabos vilkties svoris**	**Pastaba**
U10 PRO	50 mm × 50 mm Buksyravimo kablys	680 kg	800 kg	123 lb. 56 kg	Su priekaba ir jos kroviniu.
U10 XL PRO		600 kg			

⚠ĮSPĖJIMAS

Kai priekabos krovinys (be stabdžių) siekia 680 kg ar (su inerciniais stabdžiais) 600 kg ir važiuojate plokščiu keliu, reikia imtis toliau nurodytų priemonių, kad neapgadintumėte transporto priemonės. Imkitės šių priemonių:

- Iškraukite automobilio krovinį.
- Įjunkite 4WD arba 4WD priekinio diferencialo blokavimo režimą (tuo pat metu įjunkite galinio diferencialo blokavimo režimą).
- Sulėtinkite iki 15 km/h.

SAUGUS VAIRAVIMAS

⚠ ĮSPĖJIMAS
Nestovėkite tarp automobilio ir prikabintos priekabos.

⚠ ĮSPĖJIMAS
Vadovaukitės prikabinamos ar velkamos įrangos naudojimo instrukcijomis ir nevažiuokite velkančiuoju transportu jeigu sukabinta priemonė neatitinka aprašytų reikalavimų.

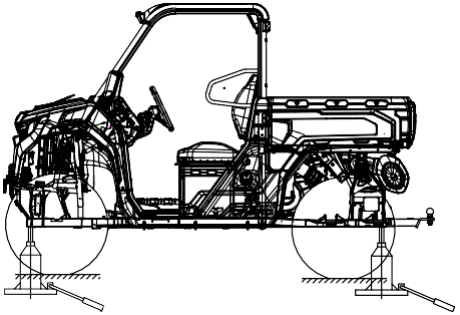

Padėkite po tr. priemone atramą.

PASTABA: Kelkite tik įsitikinę, kad visi ratai yra blokuoti.

PASTABA: Užblokavę stabdžius užtikrinkite, kad automobilis tvirtai stovėtų vietoje.

⚠ ĮSPĖJIMAS
NEPERKRAUKITE keltuvo. Naudokite keltuvą pagal paskirtį ir tik ant kieto paviršiaus. Naudokite tik keltuvą. Nejudinkite ir nesukiokite iškelto automobilio. Vadovaukitės keltuvo įspėjimais ir naudojimo instrukcija.

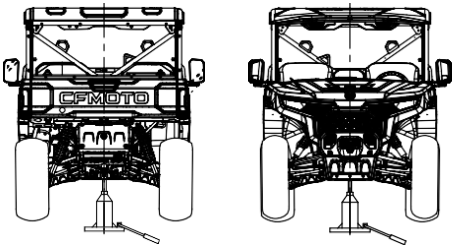

PASTABA:
4WD turi būti įjungtas, o stabdžiai – užblokuoti.

SAUGUS VAIRAVIMAS

⚠ ĮSPĖJIMAS
Nestovėkite tarp automobilio ir prikabintos priekabos.

⚠ ĮSPĖJIMAS
Vadovaukitės prikabinamos ar velkamos įrangos naudojimo instrukcijomis ir nevažiuokite velkančiuoju transportu jeigu sukabinta priemonė neatitinka aprašytų reikalavimų.

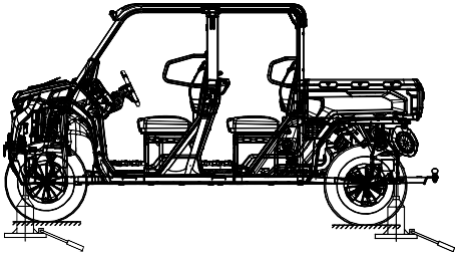

Padėkite po tr. priemone atramą.

PASTABA: Kelkite tik įsitikinę, kad visi ratai yra blokuoti.

PASTABA: Užblokavę stabdžius užtikrinkite, kad automobilis tvirtai stovėtų vietoje.

⚠ ĮSPĖJIMAS
NEPERKRAUKITE keltuvo. Naudokite keltuvą pagal paskirtį ir tik ant kieto paviršiaus. Naudokite tik keltuvą. Nejudinkite ir nesukiokite iškelto automobilio. Vadovaukitės keltuvo įspėjimais ir naudojimo instrukcija.

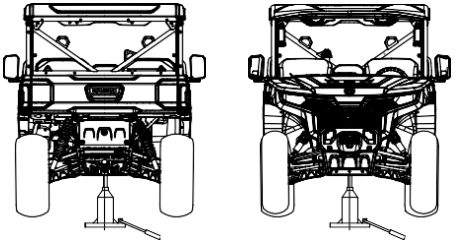

PASTABA.
4WD turi būti įjungtas, o stabdžiai – užblokuoti.

SAUGUS VAIRAVIMAS

Naudojimo paskirtis

Pagrindinė automobilio naudojimo paskirtis yra žemės ūkis ir panašūs darbai. Bet koks kitas naudojimas laikomas naudojimu ne pagal paskirtį. Eksploatavimo, aptarnavimo ir remonto vykdymas taip, kaip nurodyta gamintojo, taip pat įeina į numatytojo naudojimo apibrėžimą. Eksploatuoti, aptarnauti ir remontuoti automobilį turėtų tik su jo techninėmis savybėmis ir saugos procedūros susipažinę asmenys. Būtina laikytis nelaimių prevencijos taisyklių, kitų visuotinai priimtinų darbo saugos ir sveikatos reglamentų bei kelių eismo taisyklių. Savo nuožiūra atlikus kokias nors automobilio modifikacijas, gamintojas nėra atsakingas už vėliau sukeltą žalą. Žemės ūkio paskirties automobilių negalima naudoti sąlygomis, kuriose gresia kontaktas su pavojingomis medžiagomis (pvz., kur purškiami pesticidai). Be to, tokių automobilių geriau nenaudoti ten, kur įvairūs krentantys objektai gali apgadinti automobilį.

SAUGUS VAIRAVIMAS

Krovinio vežimas

Netraukite krovinių prikabinę juos prie narvo. Automobilis gali apvirsti. Įstrigusį automobilį ištraukite pasitelkdami traukimo kablį.

Jei naudojate grandinę ar lyną, įsitikinkite, kad jie gerai įtempti ir traukiant nepraranda įtampos.

Vilkdami krovinius grandine ar lynu stabdykite pamažu. Kitaip velkama priemonė dėl inercijos gali atsitrenkti.

Traukdami krovinius neviršykite nustatytų ribų. Žr. skyrių „Priekabos vilkimas“

⚠ ĮSPĖJIMAS
Per laisva grandinė arba lynas gali nutrūkti.

Kai velkate kitą transporto priemonę, ją privalo valdyti kitas vairuotojas. Ją reikia vairuoti, stabdyti ir suvaldyti netikėtose situacijose.

Vilkdami apkrova važiuokite lėčiau ir nedarykite staigių posūkių. Nevažiuokite kalvotu keliu ir nelygiu reljefu. Nemėginkite įvažiuoti į stačias kalvas. Stabdykite anksčiau, ypač važiuodami įkalne ar veždami keleivį.

Važiuokite saugiai, kad neslystumėte.

Priedai ir modifikacijos

Jei ant transporto priemonės nėra atitinkamo sukabinimo įtaiso, priekyje draudžiama kabinti krautuvą.

T3 neturi sukabinimo įtaiso priekiniam krautuvui. Nemontuokite jo.

Vilkties sukabinimo taškas:

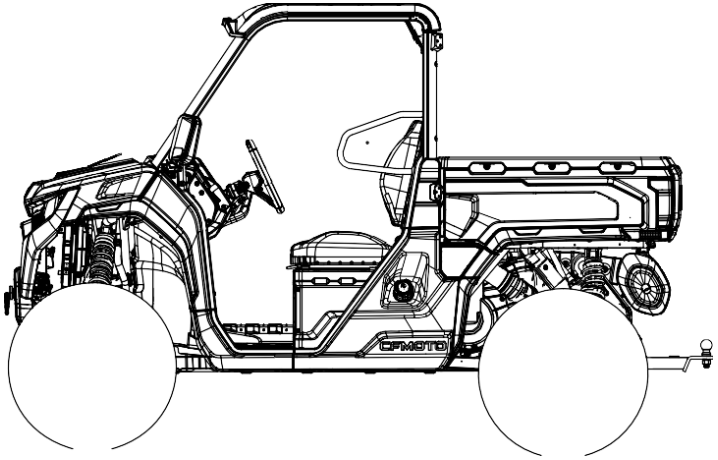

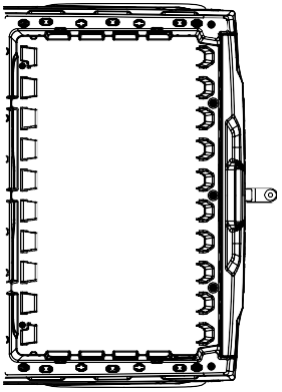

SAUGUS VAIRAVIMAS

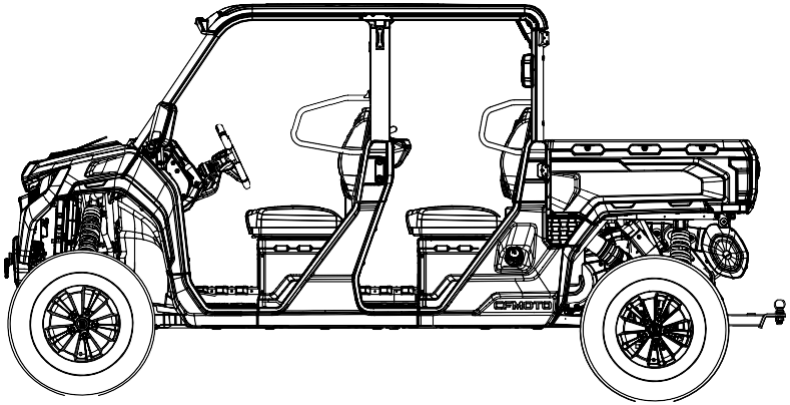

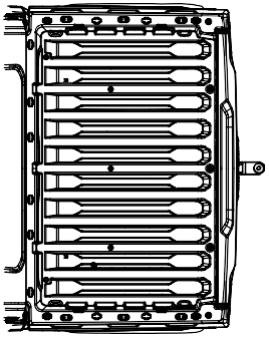

SAUGUS VAIRAVIMAS

Gervės valdymas

(Ne visose rinkose) Transporto priemonėje gali būti įrengta gervė, skirta traukti tam tikrus krovinius. Ji pasitarnauja prireikus ištraukti įstrigusį automobilį, padėti ištraukti kitą įstrigusį transportą, pastumti nuvirtusius medžius, krūmus ir t.t.

Pasipraktikuokite naudoti gervę, kad prireikus realiomis aplinkybėmis, jau mokėtumėte ja naudotis.

Gervės saugos įspėjimai, saugos priemonės ir vadovo nurodymai galioja jeigu jūsų transporto priemonėje įrengta veikianti gervė arba jūs patys įsirengiate gervę.

Gervės saugos įspėjimai

⚠ĮSPĖJIMAS
• **Perskaitykite ir supraskite kiekvieną šio vadovo skyrių.** • **Netinkamas gervės naudojimas ir įspėjimų, nurodymų ir taisyklių nepaisymas gali baigtis SUNKIU ar MIRTINU SUŽALOJIMU.** • **Gervės nepriežiūra gali privesti prie SUNKIŲ SUŽEIDIMŲ ar net MIRTIES.** • **Saugokite savo kūno dalis, plaukus, drabužius ir aksesuarus nuo lyno, lūpų ir kablio. Nelieskite kablio pirštais ir nekiškite jų į kablį.** • **Stebėkite, kad naudojimo metu aplink transporto priemonę, pačią gervę, jos lyną, ir krovinį nebūtų žmonių, augintinių ir kitų kliuvinių.** • **Dirbdami su gerve būtinai dėvėkite apsauginius akinius ir storas pirštines.** • **Nenaudokite gervės, jei esate apsvaigę nuo alkoholio ar kvaišalų.** • **Neleiskite dirbti su gerve jaunesniems nei 16 metų asmenims.** • **Nebandykite išjudinti krovinio staigiais kratomaisiais judesiais.** • **Nesukite gervės aukštyn ar žemyn arba į šonus smailiu kampu. Tai gali destabilizuoti gervę naudojančią transporto priemonę, kuri gali netikėtai pajudėti.** • **Nekelkite krovinių, sunkesnių už vardinį gervės pajėgumą.**

SAUGUS VAIRAVIMAS

⚠ĮSPĖJIMAS

- **Nelieskite, nestumkite, netraukite ir nestovėkite apžergę prikabinto lyno.**
- **Neleiskite gervės lyno per savo rankas net jei mūvite storas pirštines.**
- **Nelaisvinkite būgno kai lynas yra apkrautas.**
- **Nenaudokite gervės žmonėms kelti ar gabenti.**
- **Nenaudokite gervės kelti ar pakabinti vertikalius krovinius.**
- **Nekabinkite lyno ant paties lyno. Taip galima jį sugadinti.**
- **Nesuleiskite kablio visu ilgiu į gervę. Taip galima pažeisti sistemos dalis.**
- **Nenaudokite gervės ar transporto priemonės, jeigu jiems reikalingas remontas ar tech. aptarnavimas.**
- **Kai nenaudojate transporto priemonės ar jos gervės, būtinai pasukite uždegimo jungiklį ties išjungimo padėtimi (OFF) ir išjunkite nuotolinį valdiklį, kad juo nepasinaudotų pašaliniai asmenys ir jis pats neužsivestų.**

Gervės naudojimo sauga

⚠ATSARGIAI

- **Kaskart prieš naudodami gervę, patikrinkite jos ir lyno būseną. Jokiu būdu nenardinkite gervės.**
- **Išvyniodami ar suvyniodami lyną visada naudokite dirželį su kabliu. Negriebkite kablio ir nekiškite pirštų į kablį ar ąsą.**
- **Stenkitės, kad sukamas krovinys būtų kuo tiesesniu kampu priekyje transporto priemonės. Stenkitės nesukti gervės smailiu kampu nuo transporto priemonės.**
- **Jeigu būtina sukti gervę kampu, laikykitės šios tvarkos:**
  - **A. Stebėkite gervės lyno vyniojimąsi ant būgno. Neleiskite lynui vyniotis tik viename būgno krašte. Per daug viename būgno krašte suvynioto lyno gali pažeisti gervės dalis.**
  - **B. Jeigu viename krašte susivynioja per daug lyno, sustabdykite gervę. Vadovaudamiesi šio vadovo gervės lyno vyniojimo taisyklėmis tolygiai paskirstykite lyną po būgną ir tik tada tęskite darbus.**
  - **C. Jei lynas staiga ima suktis priešinga kryptimi, jis susipainiojo. Sustabdykite gervę, išpainiokite lyną ir vyniokite iš naujo.**

SAUGUS VAIRAVIMAS

⚠PERSPĖJIMAS

- **Lynas turi vyniotis ant gervės būgno ant gervės nurodyta būgno sukimosi kryptimi.**
- **Sukdami gervę įjunkite transporto priemonės stovėjimo stabdį ir (arba) stovėjimo mechanizmą, kad ji stovėtų vietoje. Jeigu reikia, pastatykite ratų atramas.**
- **Ant gervės būgno visada turi būti likę apvyniotos mažiausiai penkios lyno kilpos. Suvynioto lyno sudaroma trintis leidžia būgnui vynioti lyną ir traukti krovinį.**
- **Netepkite gervės lyno. Ant lyno greičiau kaupsis nešvarumai ir jis tarnaus trumpiau.**
- **Gervės variklis ir relė nepertraukiamo veikimo metu gali įkaisti. Jei gervę vyniojate ilgiau nei 45 sekundes arba jei veikdama gervė užstringa, sustabdykite ir palikite gervės sudedamąsias dalis atvėsti mažiausiai 10-iai minučių ir tik tada tęskite darbą.**
- **Nenaudokite gervės su neužvestu varikliu. Variklio įkrovos sistema vis įkrauna akumuliatorių. Intensyvus gervės naudojimas gali greitai išsekinti akumuliatorių, dėl ko vėliau transporto priemonė gali neužsivesti.**
- **Naudodami gervę tausokite aplinką. Nežalokite medžių ir pan.**

Bazinis gervės valdymas

Šie saugos įspėjimai galioja jeigu jūsų transporto priemonėje įrengta veikianti gervė arba jūs pats įsirengiate gervę. Naudokite gervę tik perskaitę ankstesniuose puslapiuose aprašytą saugos įspėjimų ir gervės valdymo saugos priemonių skyrių.

PRADŽIAI supraskite, kad gervės panaudojimo aplinkybės yra skirtingos.

- Visada apgalvokite, kaip susidariusioje situacijoje panaudosite gervę.
- Neskubėkite ir kiekvieną veiksmą atlikite apgalvotai. Sukdami gervę neskubėkite.
- Būkite budrūs ir stebėkite aplinką.
- Būkite pasirengę keisti gervės naudojimo techniką, jeigu dabartinė neveiksminga.
- Atminkite, kad nors gervė ir galinga, tam tikrose situacijose gervės ir jūsų pačių jėgų neužteks. Nesidrovėkite prašyti kitų asmenų pagalbos.

SAUGUS VAIRAVIMAS

1. Kaskart prieš naudojimą apžiūrėkite transporto priemonę, gervę, lyną ir valdiklius dėl pažeidimų ir pakeitimo reikalaujančių dalių. Ypač atidžiai apžiūrėkite pirmąjį lyno metrą jeigu gervė naudojama (arba buvo naudota) su stumdytuvu. Iškart pakeiskite susidėvėjusį ar pažeistą lyną.
2. Sukdami gervę įjunkite transporto priemonės stovėjimo stabdį ir (arba) stovėjimo mechanizmą, kad ji stovėtų vietoje. Jeigu reikia, pastatykite ratų atramas.
3. Atlaisvinkite gervės būgną ir išvyniokite reikiamą lyno ilgį. Vyniokite suėmę už kablio dirželio. Nenuimkite nuo kablio jo dirželio.

   Gervės būgno sujungimo / atjungimo nuo variklio perjungiklis įrengtas gervės šone (gali būti kairėje arba dešinėje pusėje). Suimkite perjungiklį ir sukite jį pirmyn arba atgal, kad sujungtumėte / atjungtumėte gervės būgną nuo variklio.

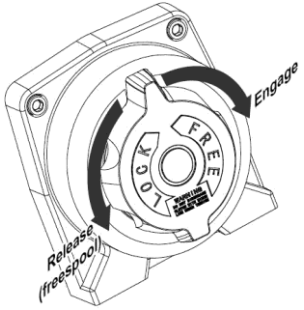

⚠ATSARGIAI
Ant gervės būgno visada turi būti likę apvyniotos mažiausiai penkios (5) lyno kilpos. Suvynioto lyno sudaroma trintis leidžia būgnui vynioti lyną ir traukti krovinį.

4. Prikabinkite kablį prie krovinio arba naudokite diržus ar grandinę. Nekabinkite lyno ant paties lyno.

⚠ĮSPĖJIMAS
Traukimui nenaudokite buksyro juostos. Šios juostos skirtos įsitempti ir gali išskirti daug energijos, pajėgios SUNKIAI ar MIRTINAI SUŽALOTI trūkus juostai ar gervės lynui. Nenaudokite tik neįsitempiančius diržus arba grandines.

5. Užfiksuokite gervės būgną.

6. Lėtai vyniokite neįtemptą lyną nurodymais iki kol jis įsitemps, tada sustokite ir vadovaukitės energijos sugėrimo procedūros:

Gervės lyno energijos sugėrimas

A. Naudokite energiją sugeriantį daiktą, kuris suveiktų sutrikus gervės veiklai ir išskyrus daug energijos. Energiją sugerti gali storas švarkas, brezentas ar kitas minkštas ir tankus daiktas. Šis daiktas gali sugerti didžiąją dalį lyno trūkio metu išskirtos energijos. Tam pasitarnauti gali net ir medžių ar krūmų šakos, jeigu neturite kitų tinkamų daiktų.

B. Uždėkite sugeriantį daiktą ties lyno ilgio viduriu.

C. Traukiant ilgu atstumu, gali tekti sustoti ir perdėti šį daiktą į naują vietą. Prieš perdedami energiją sugeriantį daiktą atlaisvinkite lyno įtempį.

D. Nestovėkite vienoje linijoje su gervės lynu. Ir taip pat stebėkite, kad kiti asmenys nestovėtu vienoje linijoje su gervės lynu.

7. Baikite sukti gervę atlikę reikiamus darbus arba kai kroviniui perkelti nebebūtina naudoti gervės.

8. Atkabinkite gervės kablį ir suvyniokite lyną tolygiai ant būgno pagal vadovo instrukciją.

Transporto priemonės ištraukimas

Kaip ištraukti transporto priemonę:

A. Atlaisvinkite gervės būgną ir išvyniokite reikiamą lyno ilgį.

B. Jei tik galite, tvirtinkite kablį vietoje, nuo kurios lynas eitų kuo tiesesne linija iki transporto priemonės. Taip lynas lengviau vyniosis ir gervės lūpos bus mažiau apkrautos.

C. Pritvirtinkite gervės kablį tvirtinimo vietoje, kuri atlaikytų esamą apkrovą.

PASTABA. Jeigu bandote ištraukti įklimpusią transporto priemonę kabindami lyną už medžio, naudokite vilkimo diržą ar specialų apsauginį prietaisą, kad nežalotumėte medžio. Briaunoti kabliai ir grandinės gali sužaloti ar net pražudyti medžius. Tausokite gamtą.

D. Užfiksuokite gervės būgną.

E. Lėtai suvyniokite neįtemptą lyną ir uždėkite energiją sugeriantį daiktą.

F. Įjunkite neutralią arba žemiausią galimą pavarą, kuri varys transporto priemonę gervės traukimo kryptimi.

G. Atsargiai akceleruokite ir sukite gervę, kad ištrauktumėte įstrigusią transporto priemonę (pasirinktinai).

⚠ATSARGIAI
Akceleravimas ir gervės sukimas vienu metu yra rizikingas ir nėra privalomas. Jei nepasitikite savo gebėjimais, įjunkite neutralų bėgį ir bandykite išvažiuoti naudodami tik gervę.

H. Baikite sukti gervę vos tik įstrigusi transporto priemonė gali važiuoti be gervės pagalbos.

I. Atkabinkite gervės kablį ir suvyniokite lyną tolygiai ant būgno pagal vadovo instrukciją.

⚠ATSARGIAI
Transporto priemonė su sukama gerve turi važiuoti tik bandant išklimpti. Transporto priemonė su sukama gerve NETURI STAIGIAI TRAUKTI lyno su tikslu ištraukti įstrigusią tr. priemonę. Daugiau apie tai skaitykite skyriuje apie staigų traukimą.

Kitos tr. priemonės ištempimas.

A. Atlaisvinkite gervės būgną ir išvyniokite reikiamą lyno ilgį.

B. Pritvirtinkite gervės kablį prie kitos tr. priemonės. Jei tik galite, tvirtinkite kablį toje įstrigusios tr. priemonės vietoje, nuo kurios lynas eitų kuo tiesesne linija iki transporto priemonės. Taip lynas lengviau vyniosis ir gervės lūpos bus mažiau apkrautos.

⚠ATSARGIAI
Nekabinkite gervės kablio ant pakabos dalių, lankų, bamperių ar krovinių dėžės. Taip galima pažeisti transporto priemonę. Kabinkite gervės kablį prie tvirčiausios pasiekiamos automobilio rėmo dalies arba kablio.

C. Užfiksuokite gervės būgną.

D. Lėtai suvyniokite neįtemptą lyną ir uždėkite energiją sugeriantį daiktą.

E. Įjunkite žemiausią traukiamos tr. priemonės bėgį, kuris ją varys gervės traukimo kryptimi.

F. Atsargiai akceleruokite ir sukite gervę, kad išgelbėtumėte įstrigusią transporto priemonę.

G. Baikite sukti gervę vos tik įstrigusi transporto priemonė gali važiuoti be gervės pagalbos.

H. Atkabinkite gervės kablį ir suvyniokite lyną tolygiai ant būgno pagal vadovo instrukciją.

Gervės lyno priežiūra

Kaskart apžiūrėkite, ar lynas nesusidėvėjęs ir nesusisukęs. Nenaudokite pažeisto lyno. Tikrindami ir naudodami vadovaukitės šiomis taisyklėmis:

- Gervės lynas susisukęs, deformuotas, įlenktas arba sunkiai ir nepataisomai pažeistas. Nebenaudokite tokios būklės lyno ir pakeiskite nauju.
- Susisukęs lynas, kuris buvo ištiesintas ir nors atrodo tinkamas naudoti, buvo sunkiai ir nepataisomai pažeistas. Toks lynas nebegali veikti nurodytu apkrovos pajėgumu. Nebenaudokite tokios būklės lyno ir pakeiskite nauju.
- Iš sintetinių medžiagų pagamintą lyną reikia tikrinti dėl dilimo. Jei pastebite dilimą, pakeiskite lyną. Nebenaudokite tokios būklės lyno ir pakeiskite nauju.

- Keiskite sintetinių medžiagų lyną, jeigu aptinkate išsilydžiusių gijų. Pažeista tokio lyno dalis jausis įsitempusi ir atrodys lygi bei glotni. Nebenaudokite tokios būklės lyno ir pakeiskite nauju.
- Nekeiskite sintetinių medžiagų lyno vartoti skirtų polimerų lynu. Naudokite tik būtent gervėms skirtą lyną.
- Netepkite gervės lyno. Ant lyno greičiau kaupsis nešvarumai ir jis tarnaus trumpiau.
- Nenaudokite gervės, kurių kablys arba skląstis pažeistas. Pakeiskite pažeistas dalis.

⚠SPĖJIMAS
Vos pastebėję gervės lyno ir jos dalių pažeidimus, iškart jas pakeiskite, kad nelaimės atveju išvengtumėte SUNKIŲ ar MIRTINŲ SUŽALOJIMŲ.

Gervės lyno vyniojimo taisyklės

Suvyniojus lyną atgal, o ir ypač jeigu buvo vyniojama kampu, gali tekti paskirstyti lyną tolygiai po būgną. Tai sumažina riziką, kad lynas susipainios. Šiai užduočiai jums bus reikalinga pagalba:

A. Atleiskite gervės būgną.

B. Ištraukite netolygiai apie būgną susisukusį lyną.

C. Užfiksuokite gervės būgną.

D. Liepkite pagalbininkui įtempti gervės kablio dirželį apie 45 kg.

E. Iš lėto vyniokite lyną atgal kol jūsų pagalbininkas judina lyno galą į abi puses ir paskirsto lyną po abi būgno puses.

Staigi gervės apkrova

Jūsų gervė (jeigu įrengta) suprojektuota ir išbandyta atlaikyti apkrovas kai jos transporto priemonė stovi. Atminkite, kad gervė, lynas ir jos dalys NĖRA suprojektuotos staigiai apkrovai. Laikykitės šių taisyklių:

- Nemėginkite staigiai gerve patraukti krovinio. Pavyzdžiui, nemėginkite kompensuoti neįsitempusio lyno akceleruodami. Tai yra pavojingas veiksmas, kuris generuoja didelę ir už dalis stipresnę apkrovą. Net ir lėtai važiuojanti tr. priemonė gali sugeneruoti žalingą smūginę apkrovą.
- Nenaudokite gervės ją tai vis įjungdami, tai vis išjungdami. Taip apkraunamos gervės dalys, lynas, labai įkaitinamas variklis ir relė.
- Nenaudokite gervės kitai tr. priemonei ar objektui vilkti. Smūginė gervės apkrova įvyksta net nedideliu greičiu. Vilkimas gerve taip pat sutelkia daug vilkimo jėgos pačiame automobilyje, dėl ko ji gali tapti sunku suvaldyti ir padidėja avarijos rizika.
- Nenaudokite buksyro juostų kartu su gerve. Tai irgi generuoja smūginę apkrovą. Buksyro juostos yra pagamintos įsitempti ir jose kaupiasi energija. Nelaimės atveju ši sukaupta energija išskiriama ir tada kyla didelis pavojus. Taip pat kartu su gerve nenaudokite ir tąsiųjų lynų (angl. bungee).
- Nenaudokite gervės su tikslu pritvirtinti transporto priemonę prie priekabos ar kitos gabenimo transporto priemonės apačios. Taip sugeneruojama smūginė apkrova, kuri gali pažeisti gervės dalis, lyną arba gabenimo transportą.

TECHNINĖ PRIEŽIŪRA

Laikydamiesi šiame vadove pateikiamos planinės techninės priežiūros, užtikrinsite, kad automobilis išliks saugus naudoti ir patikimos techninės būklės. Kaip tikrinti, reguliuoti ir tepti svarbiausias dalis paaiškinama planinės priežiūros plane.

Dalis apžiūrėkite, valykite, tepkite, reguliuokite ir keiskite pagal poreikį. Kada po apžiūros nusprendžiate, kad reikia keisti dalis, naudokite tik originalas, iš prekybos atstovybės gautas dalis.

⚠PASTABA
Planinė techninė priežiūra yra kritinės svarbos. Jeigu nesate susipažinę su saugaus aptarnavimo tvarka, kreipkitės atstovybėje į tai padaryti galintį meistrą.

Važiuodami itin šaltu oru stebėkite variklio alyvos lygį. Padidėjęs alyvos lygis gali reikšti alyvos nusodintuve arba karteryje besikaupiančius teršalus. Didėjant alyvos kiekiui nedelsdami keiskite alyvą. Stebėkite alyvos lygį ir jeigu jis toliau kyla, nebenaudokite automobilio ir nustatykite problemos priežastį arba kreipkitės į prekybos atstovybę

Ekstremalaus naudojimo apibrėžtis

„CFMOTO“ ekstremalų naudojimą apibrėžia taip:

- Dažnas važiavimas per purvą, vandenį ar smėlį.
- Lenktyniavimas arba lenktyniniam važiavimui būdingos apsukos.
- Ilgai trunkantis važiavimas su didele apkrova arba lėtai.
- Ilgai trunkantis variklio darbas tuščiąja eiga
- Trumpos kelionės, važiavimas itin šaltu oru.
- Komercinė eksploatacija

Ekstremaliai naudojamų automobilių priežiūros intervalus reikia sumažinti 50 procentų.

⚠ĮSPĖJIMAS

„■“ simboliu pažymėti darbai reiškia, kad prireikus remonto reikia kreiptis į prekybos atstovybę. Dėl netinkamai atliktų darbų dalys gali sugesti. Važiuojant sugedusiomis dalimis galima sunkiai susižaloti ar net žūti.

Tepimas

Apžiūrėkite visas dalis pagal planinės techninės priežiūros intervalus. Priežiūros plane neįrašytas dalis reikia sutepti vadovaujantis bendruoju tepimo intervalu.

Tepimo tvarkaraštis

- Naudojantis automobiliu ekstremaliomis sąlygomis, pvz., drėgnoje ar dulkinoje aplinkoje, tepalą reikia keisti dažniau.
- Sukimosi ašis tepkite visiems metų laikams tinkančiu tepalu.
- Tepkite kas 900 nuvažiuotų kilometrų, prieš pastatydami transporto priemonę ilgesniam sandėliavimo laikotarpiui, po slėginio plovimo arba buvus panardintai transmisijai.

Dalykas	Tepalas	Metodas
Variklio alyva	SAE 5W-40 / SAE 0W-40 "SP" ir aukštesnės kategorijos visiškai sintetinė alyva	Išsukite, nuvalykite, įkiškite ir ištraukite matuoklį.
Transmisijos alyva:	SAE 75W-90 GL-5	Alyvos lygis turi būti tarp aukštesnės ir žemesnės padalų.
Stabdžių skystis	DOT4	Palaikykite nuolatinį lygį tarp dviejų padalų
Priekinės pavaros korpuso alyva	SAE 80W-90 GL-5	Alyvos talpa: 250ml
Pakabos šerdesai ir transmisija	Tepalas visiems metų laikams	Tepalo pistoletu pumpuokite tepalą iki kol jis trykšta iš šerdesų.

Būklės apžiūros prieš važiuojant punktai

Atlikite šiuos patikrinimus ir tik tada važiuokite:

Dalykas		Priežiūros procedūra			
		Valandos	Metai	Rida (km)	Pastabos
■	Vairavimo sistema	-	Prieš važiuojant	-	Apžiūrėkite, išbandykite dalis. Jeigu reikia, sureguliuokite ir (arba) suplanuokite remontą
■	Akceleratoriaus atsakas	-	Prieš važiuojant	-	
	Priekinė pakaba ir tiltai	-	Prieš važiuojant	-	
	Galinė pakaba ir tiltai	-	Prieš važiuojant	-	
	Padangos	-	Prieš važiuojant	-	
	Stabdžių skysčio lygis	-	Prieš važiuojant	-	
	Kojinio stabdžio veikimas	-	Prieš važiuojant	-	
	Stabdžių sistemos veikimas	-	Prieš važiuojant	-	
	Ratai/tvirtinimo dalys	-	Prieš važiuojant	-	
	Variklio alyvos lygis	-	Prieš važiuojant	-	

► = reiškia neįprastą naudojimą. Naudojant neįprastai, reikia apžiūrėti dažniau.

■ = susijusių dalių ir sistemos remontą reikia atlikti prekybos atstovybėje.

● = išmetimo sistemos dalys. Susijusių dalių ar sistemų remontą reikia atlikti prekybos atstovybėje.

Dalykas		Priežiūros procedūra			
		Valandos	Metai	Rida (km)	Pastabos
►	Oro filtras ir jo jungtis	-	Prieš važiuojant	-	Apžiūrėkite. Nešvarius pakeiskite.
►	Oro filtro nuosėdų vamzdelis	-	Prieš važiuojant	-	Apžiūrėkite. Pastebėję nuosėdas, nuvalykite žarneles ir vamzdelį, oro filtrą ir pakeiskite filtro elementą.
►	Variatoriaus nuosėdų vamzdelis	-	Prieš važiuojant	-	Apžiūrėkite. Pastebėję nuosėdas, išleiskite/ nuvalykite variatorių ir kreipkitės į atstovybę dėl remonto.
►	Priekinių žibintų lygiavimas ir posūkio signalai (jei yra)	-	Prieš važiuojant	-	Jei reikia, sureguliuokite arba keiskite žibintus.
►	Radiatorius	-	Prieš važiuojant	-	Apžiūrėkite, ar paviršius nesuteptas, ar neužkimštas įvadas. Nuvalykite.

► = reiškia neįprastą naudojimą. Naudojant neįprastai, reikia apžiūrėti dažniau.

■ = susijusių dalių ir sistemos remontą reikia atlikti prekybos atstovybėje.

● = išmetimo sistemos dalys. Susijusių dalių ar sistemų remontą reikia atlikti prekybos atstovybėje.

Prasivažinėjimo priežiūros punktai

Patikrinkite šiuos punktus nuvažiavę 25 valandų arba nurodytą kilometrų kiekį:

Dalykas		Prasivažinėjimo priežiūros punktai (Laikykite greičiau sukankančio intervalo)			
		Valandos	Metai	Rida (km)	Pastabos
	Bendras sutepimas	25	-	500	Sutepkite visas tepimo vietas, sukimosi ašis, laidus ir kt.
	Variklio alyva / alyvos filtras	25	-	500	Keiskite alyvą ir filtrą.
►	Variklio oro filtro elementas	25	-	500	Apžiūrėkite. Nešvarų pakeiskite. Patys nevalykite.
	Priekinės pavaros korpuso alyva	25	-	500	Patikrinkite lygį. Apieškokite nuotėkio.
	Aušinimo skystis	25	-	500	Patikrinkite lygį. Apieškokite nuotėkio.
	Transmisijos alyva:	25	-	500	Pakeiskite transmisijos alyvą
	Variklio žarnos, tarpikliai ir riebokšliai.	25	-	500	Apieškokite nuotėkio.

► = reiškia neįprastą naudojimą. Sumažinkite intervalą 50 proc., jeigu automobilis naudojamas neįprastai.
■ = susijusių dalių ir sistemos remontą reikia atlikti prekybos atstovybėje.
● = išmetimo sistemos dalys. Susijusių dalių ar sistemų remontą reikia atlikti prekybos atstovybėje.

Dalykas		Prasivažinėjimo priežiūros punktai (Laikykite greičiau sukankančio intervalo)			
		Valandos	Metai	Rida (km)	Pastabos
►	Stabdžių trinkelės / diskai	25	-	500	Apžiūrėkite trinkelių ir diskų storį.
	Akumuliatorius	25	-	500	Apžiūrėkite gnybtus, apvalykite, pagal poreikį išbandykite.
■	Tuščioji eiga	25	-	500	Patikrinkite, kaip dirba apsukos. Jeigu veikia ne pagal specifikacijas ar chaotiškai, kreipkitės į atstovybę.
■	Vairavimas / ratų lygiavimas	25	-	500	Apžiūrėkite vairo sistemą Jeigu reikia lygiuoti ratus, kreipkitės į atstovybę.
►	Koja valdomas stabdys	25	-	500	Patikrinkite veikimą. Sureguliuokite, kaip reikia.
■	Pavarų korpusai, kardaniniai velenai, šarnyrai.	25	-	500	Apieškokite nuotėkio.

► = reiškia neįprastą naudojimą. Sumažinkite intervalą 50 proc., jeigu automobilis naudojamas neįprastai.
■ = susijusių dalių ir sistemos remontą reikia atlikti prekybos atstovybėje.
● = išmetimo sistemos dalys. Susijusių dalių ar sistemų remontą reikia atlikti prekybos atstovybėje.

Planinės priežiūros tvarkaraštis

Po 20-ies prasivažinėjimo valandų atlikite priežiūrą pirmiau sukankančiu intervalu:

Dalykas		Planinės priežiūros intervalas (Laikykite greičiau sukankančio intervalo)			
		Valandos	Metai	Rida (km)	Pastabos
►	Stabdžių trinkelės / diskai	25	Kas mėnesį	500	Apžiūrėkite trinkelių ir diskų storį.
	Akumuliatorius	25	-	500	Apžiūrėkite gnybtus. Apvalykite ir jeigu reikia, išbandykite akumuliatoriaus veikimą.
►	Oro filtro elementas	25	-		Tikrinkite prieš važiuojant. Naudojant neįprastai, reikia apžiūrėti dažniau. Purviną filtrą reikia pakeisti. Nevalykite jo.
		75	12 mėn.	1500	Pakeiskite
►	Variatoriaus oro padavimo sietelis	25	-		Valykite filtro sietelį. Jeigu reikia, pakeiskite nauju.
►	Bendras sutepimas	75	3 mėn.	1500	Sutepkite viską

► = reiškia neįprastą naudojimą. Sumažinkite intervalą 50 proc., jeigu automobilis naudojamas neįprastai.
■ = susijusių dalių ir sistemos remontą reikia atlikti prekybos atstovybėje.
● = išmetimo sistemos dalys. Susijusių dalių ar sistemų remontą reikia atlikti prekybos atstovybėje.

Dalykas		Planinės priežiūros intervalas (Laikykite greičiau sukankančio intervalo)			
		Valandos	Metai	Rida (km)	Pastabos
►	Priekinės pavaros korpuso alyva	75	12 mėn.	1500	Patikrinkite lygį. Jeigu nepasiektas valandų ar kilometrų intervalas, keiskite kas metus.
►	Variklio alyva / alyvos filtras	75	12 mėn.	1500	Pažiūrėkite, ar nepakito spalva. Jei nešvari, pakeiskite ir išvalykite sietelį. Jeigu nepasiektas valandų ar kilometrų intervalas, keiskite kas metus.
	Aušinimo sistema	75	12 mėn.	1500	Aušinimo skysčio slėgio nuotėkio sistemą tikrinkite kasmet.

► = reiškia neįprastą naudojimą. Sumažinkite intervalą 50 proc., jeigu automobilis naudojamas neįprastai.
■ = susijusių dalių ir sistemos remontą reikia atlikti prekybos atstovybėje.
● = išmetimo sistemos dalys. Susijusių dalių ar sistemų remontą reikia atlikti prekybos atstovybėje.

Dalykas		Planinės priežiūros intervalas (Laikykite greičiau sukankančio intervalo)			
		Valandos	Metai	Rida (km)	Pastabos
►	Radiatorius	75	6 mėn.	1500	Apžiūrėkite. Apvalykite išorinį paviršių. Naudojant neįprastai, reikia valyti dažniau.
■	Vairavimo sistema	75	6 mėn.	1500	Apžiūrėkite. Sutepkite.
►	Priekinė pakaba	75	6 mėn.	1500	Sutepkite. Patikrinkite tvirtinimo detales.
►	Galinė pakaba	75	6 mėn.	1500	Sutepkite. Patikrinkite tvirtinimo detales.

► = reiškia neįprastą naudojimą. Sumažinkite intervalą 50 proc., jeigu automobilis naudojamas neįprastai.
■ = susijusių dalių ir sistemos remontą reikia atlikti prekybos atstovybėje.
● = išmetimo sistemos dalys. Susijusių dalių ar sistemų remontą reikia atlikti prekybos atstovybėje.

Dalykas		Planinės priežiūros intervalas (Laikykite greičiau sukankančio intervalo)			
		Valandos	Metai	Rida (km)	Pastabos
► ■	Variatoriaus diržas	75	6 mėn.	1500	Apžiūrėkite. Jeigu reikia, pakeiskite. Dėl aptarnavimo kreipkitės į atstovybę.
► ■	Variatorius ir skriemuliai	75	6 mėn.	1500	Nuvalykite ir apžiūrėkite skriemulius. Keiskite susidėvėjusias dalis. Dėl aptarnavimo kreipkitės į atstovybę.
	Degalų filtras ir žarnos	150	24 mėn.	3000	Apžiūrėkite pravedimą ir būklę. Filtrą ir slėgines žarnas keiskite kas ketverius metus.
	Aušinimo skysčio žarnos	75	-	1500	Apžiūrėkite pravedimą ir būklę.

► = reiškia neįprastą naudojimą. Sumažinkite intervalą 50 proc., jeigu automobilis naudojamas neįprastai.
■ = susijusių dalių ir sistemos remontą reikia atlikti prekybos atstovybėje.
● = išmetimo sistemos dalys. Susijusių dalių ar sistemų remontą reikia atlikti prekybos atstovybėje.

Dalykas		Planinės priežiūros intervalas (Laikykite greičiau sukankančio intervalo)			
		Valandos	Metai	Rida (km)	Pastabos
●	Degalų sistema	75	12 mėn.	1500	Apžiūrėkite degalų baką, dangtelį, degalų siurblį ir jo relę.
	Uždegimo žvakė	300	24 mėn.	6000	Apžiūrėkite. Jeigu nusidėvėjusi ar apgadinta, pakeiskite.
■	Variklio tvirtinimas (pakaba)	75	12 mėn.	1500	Apžiūrėkite būklę
	Duslintuvas ir kibirkščių gaudyklė	75	12 mėn.	1500	Apžiūrėkite. Apvalykite kibirkščių gaudyklę.
►	Elektros instaliacija, saugikliai, jungikliai, relės ir laidai	75	12 mėn.	1500	Apžiūrėkite, ar pravedimas nenusidėvėjęs ir pasirūpinkite sauga. Pagal poreikį dielektriniu tepalu sutepkite su vandeniu, purvu ir pan. kontaktuojančias jungtis.

► = reiškia neįprastą naudojimą. Sumažinkite intervalą 50 proc., jeigu automobilis naudojamas neįprastai.
■ = susijusių dalių ir sistemos remontą reikia atlikti prekybos atstovybėje.
● = išmetimo sistemos dalys. Susijusių dalių ar sistemų remontą reikia atlikti prekybos atstovybėje.

Dalykas		Planinės priežiūros intervalas (Laikykite greičiau sukankančio intervalo)			
		Valandos	Metai	Rida (km)	Pastabos
► ■	Ratų guoliai	75	12 mėn.	1500	Apžiūrėkite, ar neskleidžia garso ir ar neatsilaisvinę. Jeigu reikia, pakeiskite.
►	Saugos diržai	75	12 mėn.	1500	Apžiūrėkite diržus ir išbandykite sagtis. Jeigu važiuojate neįprastai, sagtį valykite dažniau. Jeigu reikia, pakeiskite.
►	Transmisijos (ir galinės pavaros) alyvos patikra	75	24 mėn.	1500	Patikrinkite lygį. Jeigu nepasiektas valandų ar kilometrų intervalas, keiskite kas dvejus metus.
	Aušinimo skystis	300	24 mėn.	6000	Jeigu nepasiektas valandų ar kilometrų intervalas, aušinimo skystį keiskite kas dvejus metus.

► = reiškia neįprastą naudojimą. Sumažinkite intervalą 50 proc., jeigu automobilis naudojamas neįprastai.
■ = susijusių dalių ir sistemos remontą reikia atlikti prekybos atstovybėje.
● = išmetimo sistemos dalys. Susijusių dalių ar sistemų remontą reikia atlikti prekybos atstovybėje.

Dalykas		Planinės priežiūros intervalas (Laikykite greičiau sukankančio intervalo)			
		Valandos	Metai	Rida (km)	Pastabos
►	Stabdžių skystis	75	24 mėn.	1500	Pažiūrėkite, ar nepakito spalva. Skystį keiskite kas dvejus metus.
	Tuščioji eiga	-	12 mėn.	-	Patikrinkite, kaip dirba apsukos. Jeigu veikia ne pagal specifikacijas ar chaotiškai, kreipkitės į atstovybę.
■	Vairavimas / ratų lygiavimas	-	12 mėn.	-	Apžiūrėkite vairo sistemą jeigu reikia apžiūrėti vairo sistemos dalis arba sulygiuoti ratus, kreipkitės į atstovybę.
►	Kojinio stabdžio aukštis	-	12 mėn.	-	Apžiūrėkite. Susireguliuokite aukštį.

► = reiškia neįprastą naudojimą. Sumažinkite intervalą 50 proc., jeigu automobilis naudojamas neįprastai.
■ = susijusių dalių ir sistemos remontą reikia atlikti prekybos atstovybėje.
● = išmetimo sistemos dalys. Susijusių dalių ar sistemų remontą reikia atlikti prekybos atstovybėje.

TECHNINĖS PRIEŽIŪROS PROCEDŪROS

Oro filtras

Tikrinkite ir keiskite oro filtrą planinės tech. priežiūros tvarkaraštyje nurodytais intervalais. Jeigu važinėjate itin drėgnose ir dulkėtose vietovėse, tikrinkite ir keiskite oro filtro elementą dažniau. Kaskart prižiūrėdami oro filtrą patikrinkite ar neužkimšta oro įleidimo anga. Patikrinkite, ar oro filtro išvesties vamzdelis sandariai jungiasi su akceleratoriaus korpusu. Apžiūrėkite, ar visos tvirtinimo dalys laikosi tvirtai ir užtikrina, kad į variklį nepatenka nefiltruotas oras.

Oro filtro korpuso patikra

Oro filtro korpuso apačioje yra apžiūros žarnelė. Jeigu joje pastebite dulkių ar vandens, ištuštinkite žarnelę ir kruopščiai išvalykite filtro korpusą. Jeigu buvote panardinę automobilį į vandenį, susisiekite su vietos atstovybe dėl vandens kiekio karteryje apžiūros.

⚠ PASTABA
Jeigu buvote panardinę automobilį į vandenį, susisiekite su vietos atstovybe dėl vandens kiekio karteryje apžiūros

Oro filtro priežiūra

1. (U10 PRO) Nuimkite keleivio sėdynę. (U10 XL PRO) Nuimkite galinę dešinės pusės keleivio sėdynę (žr. ypatybių skyrių).
2. Nuimkite dešinįjį apatinį panelį [1]
3. Atsekite sagtis [2] ir nuimkite oro filtro korpuso gaubtą [3].
4. Išimkite oro filtro elementą [4].

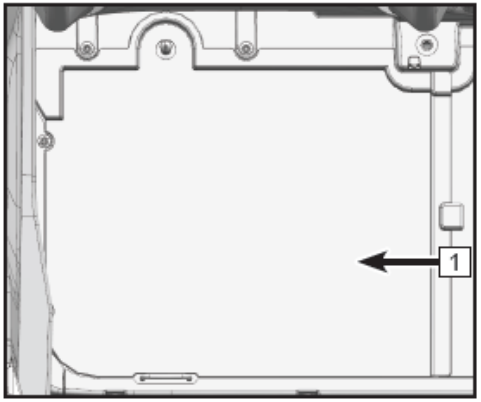

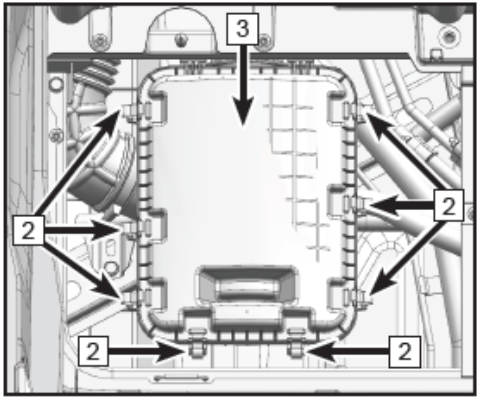

5. Apžiūrėkite filtrą ir įsitikinkite, kad jis tinkamas dėti. Jei reikia, švelniai nušluostykite susikaupusias dulkes. Įstatykite naują filtrą.
6. Uždėkite oro filtro korpuso gaubtą [3]. Įsitikinkite, kad gaubtas uždėtas tvarkingai ir sandariai.
7. Užsekite sagtis [2], uždėkite apatinį dešinjįį panelį [1] ir įstatykite keleivio sėdynę arba galinę dešinės pusės keleivio sėdynę.

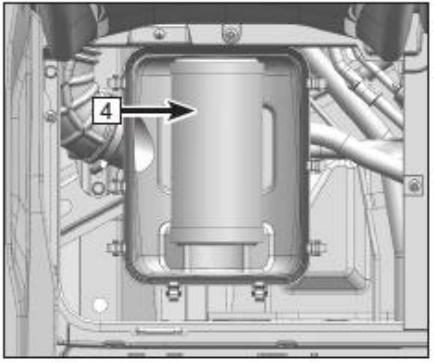

PASTABA
Neplaukite ir nenaudokite suspausto oro pravalyti filtro popieriui.

Oro filtro korpuso džiovinimas po panardinimo

Jei į oro filtro korpusą prasiskverbė vanduo. Išleiskite iš jo vandenį, ištraukite filtrą ir kruopščiai nusausinkite. Nenaudokite suspausto oro popieriui valyti. Jeigu automobilis neveikia, kaip norėtųsi, kreipkitės į atstovybę.

⚠ATSARGIAI
Neužvedinėkite variklio, jeigu neįstatytas pats filtras. Į variklį patekęs nefiltruotas oras skatina variklio nusidėvėjimą ir gedimus. Važiavimas be oro filtro prastina eksploatacines savybes ir be jo gali perkaisti variklis. Jeigu į oro filtro korpusą ir variklį pateko vanduo, galima stipriai apgadinti variklį. Jeigu automobilis įvažiuoja arba sustoja gilesniame už prošvaisą vandenyje, iškart pristatykite jį į atstovybę apžiūrai. Svarbu, kad susisiektumėte su atstovybe dar neužvedę variklio, nes vanduo gali būti prasiskverbęs į variklio oro filtro korpusą ir patį variklį.

Variklis

Tikrinkite ir keiskite alyvą vadovaudamiesi planinės tech. priežiūros tvarkaraštyje nurodytais intervalais. Jei važinėjate ekstremaliomis sąlygomis, keiskite alyvą dažniau.

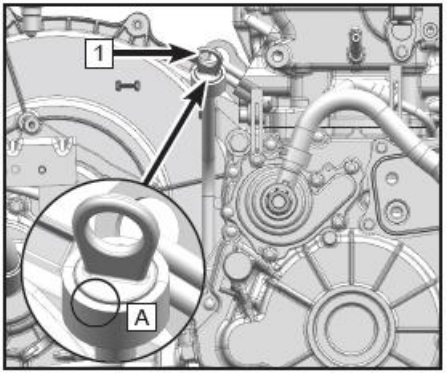

Variklio alyvos lygio patikra

Pastatę automobilį ant lygaus paviršiaus matuokite alyvos lygį taip:

1. Pastatykite automobilį ant tvirto ir lygaus pagrindo.
2. Užveskite variklį ir palikite 20-30 sek. jį veikti tuščiąja eiga. Užgesinkite variklį.
3. Kelias minutes palaukite, kol variklyje esanti alyva nusės į karterį.
4. Paspaudę START/STOP įjunkite maitinimą, pakelkite galinę daiktadėžę (žr. atitinkamą skyrių).
5. Išsukite alyvos matuoklį [1] ir nuvalykite švaria šluoste.
6. Įstatykite matuoklį [1] visa eiga į pildymo angą, kad matuoklis tvirtai ir tiesiai įsistatytų (žr. [A] iliustraciją).
7. Ištraukite matuoklį [1] ir patikrinkite, ar alyvos lygis yra tarp MAX ir MIN padalų.
8. Jeigu matuoklyje matote žemesnį už MIN alyvos lygį, įstatę piltuvėlį pripilkite alyvos iki MAX padalos (ir atlikdami 6-7 veiksmus patikrinkite, ar lygis pakilo).
9. Pamatavę alyvos lygį, įstatykite matuoklį į angą iki galo (A). Apžiūrėkite, ar alyva nenulašėjo ir, jei reikia, pavalykite.
10. Nuleidę daiktadėžę paspauskite START/STOP ir išjunkite maitinimą.

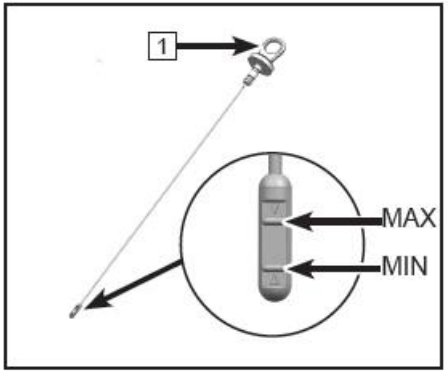

Karterio alyvos ir variklio alyvos filtro keitimas

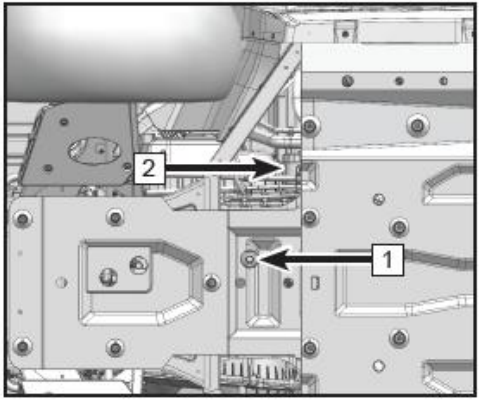

1. Pastatykite automobilį ant tvirto ir lygaus pagrindo.
2. Užveskite variklį ir palikite 2-3 minutes. jį veikti tuščiąja eiga. Užgesinkite variklį.
3. Pakiškite po varikliu alyvos indą, į kurį sutekėtų naudota alyva (pašalinkite išleistą alyvą iš filtro [2])
4. Ištraukite alyvos lygio matuoklį, nušluostykite šluoste ir padėkite ant švaraus darbo stalo.
5. Nuimkite magnetinį išleidimo varžtą ir veržlę [1] (jie yra automobilio gale apačioje) ir išleiskite alyvą.
6. Paspaudę START/STOP įjunkite maitinimą, pakelkite galinę daiktadėžę (žr. atitinkamą skyrių), ir nuimkite alyvos filtrą [2].
7. Patikrinkite, ar ištekėjo visa alyva.
8. Paimkite naują alyvos filtrą (su sandarinimo žiedu) ir sutepkite sandarinimo žiedą sluoksniu naujos alyvos.
9. Įstatykite variklio alyvos filtrą ir užveržkite reikiamu sukimo momentu.

Variklio alyvos filtro sukimo momentas: 17 Nm

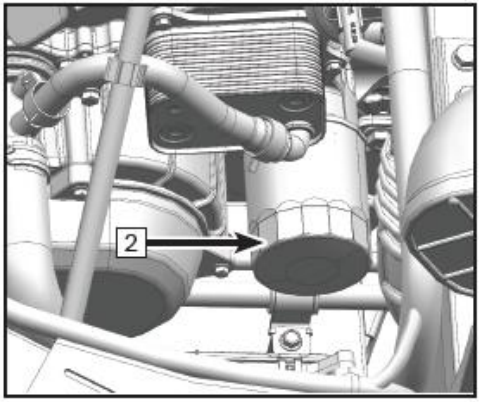

10. Nuvalykite nuo išleidimo varžto nešvarumus ir, jei reikia, pakeiskite poveržlę.
11. Įstatykite magnetinį išleidimo varžtą ir poveržlę [1].

Magnetinio išleidimo varžto sukimo momentas: 25 Nm

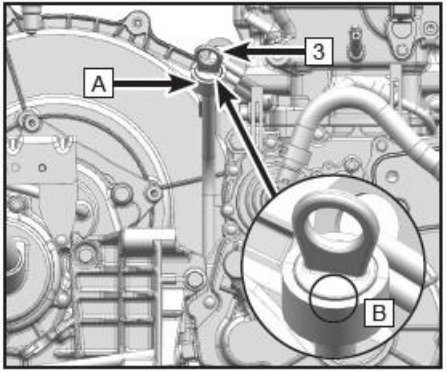

12. Nuvalykite magnetinį išleidimo varžtą ir sritį aplink variklio alyvos filtrą švaria šluoste.
13. Į angą [A] per piltuvėlį įpilkite rekomenduojamos alyvos.
14. Įstatykite matuoklį į pildymo angą.
    Laikymo žiedas turi prisispausti prie pat viršaus (žr. B).
15. Išsukite alyvos lygio matuoklį [3] ir pažiūrėkite, ar alyvos lygis yra tarp MAX ir MIN padalų ir, jei reikia, pripilkite alyvos iki viršutinės padalos (MAX).

⚠PASTABA
Alyvos lygis turi būti tarp dviejų padalų, kad variklis veiktų tvarkingai.

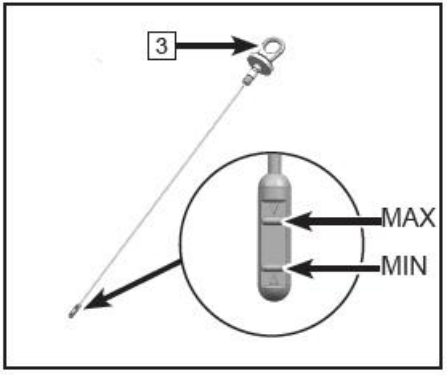

16. Įstatykite matuoklį 3 į pildymo angą iki galo. (žr. B)
17. Jei automobilis stovi įjungus P bėgį, užveskite jį, pakelkite daiktadėžę (žr. atitinkamą skyrių) ir palikite jį veikti tuščiąja eiga 30 sekundžių.
18. Sustabdę variklį apžiūrėkite, ar niekas neprateka. Jei prateka, kreipkitės į atstovybę.

⚠ĮSPĖJIMAS
Keiskite alyvą tik esant išjungtam varikliui ir įjungtam stovėjimo bėgiui.

19. Išmeskite panaudotą alyvą ir atliekų filtrą pagal galiojančias taisykles.

Transmisijos (ir galinės pavaros) alyvos patikra

Šio tipo automobiliai projektuojami taip, kad transmisija ir galinė pavara gauna galią iš vienos greičių dėžės.

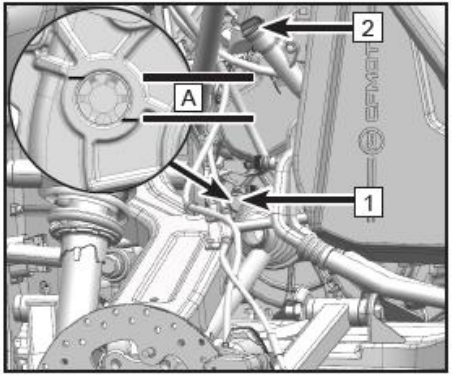

1. Pastatykite transporto priemonę (P) ant lygaus pagrindo.
2. Pakelkite automobilį keltuvu į reikiamą padėtį.
3. Apžiūrėkite per langelį [1] alyvos lygį [A].
4. Jeigu alyvos lygis žemesnis už [A], paspaudę START/STOP įjunkite maitinimą, pakelkite daiktadėžę (žr. atitinkamą skyrių). atsukite alyvos pildymo angos dangtelį [2] ir piltuvėliu įpilkite alyvos iki [A] lygio.
5. Užsukite dangtelį [2] ir apžiūrėkite, ar alyva nenulašėjo ant kitų dalių. Tokiu atveju ją nuvalykite švaria šluoste.
6. Nuleiskite daiktadėžę ir paspauskite START/STOP, kad išjungtumėte maitinimą.

Transmisijos / galinio diferencialo alyvos keitimas

1. Keiskite transmisijos alyvą tik įsitikinę, kad automobilis stovi lygioje vietoje.
2. Keiskite alyvą kol transmisija šilta. (Geriausias laikas keisti yra kai transmisija šyla)

⚠ĮSPĖJIMAS
Transmisijos alyva po važiavimo gali būti itin įkaitusi. Saugokitės, kad nenusidegintumėte.

3. Pakiškite po transmisija indą, kur sutekėtų panaudota alyva.
4. Atsukite alyvos dangtelį ir nuvalykite švaria šluoste.

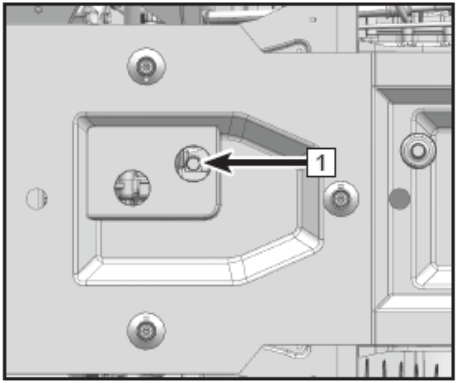

5. Išsukite magnetinį išleidimo varžtą ir poveržlę [1]. (Jie yra automobilio gale apačioje) ir išleiskite alyvą.
6. Įsitikinkite, kad išleista visa alyva.
7. Nuvalykite nuo išleidimo varžto nešvarumus ir, jei reikia, pakeiskite poveržlę.
8. Įstatykite magnetinį išleidimo varžtą ir poveržlę [1] ir užveržkite reikiamu sukimo momentu.

Reikiamas sukimo momentas: 25 Nm

9. Apžiūrėkite, ar alyva nenulašėjo, ir nuvalykite švaria šluoste.
10. Paspaudę START/STOP įjunkite maitinimą ir tada pakelkite daiktadėžę (žr. valdymo ir ypatybių skyrių).
11. Išsukite alyvos [2] dangtelį ir gautu piltuvėliu įpilkite alyvos iki [A] lygio (žr. 216 psl.)
12. Nuleiskite daiktadėžę ir paspauskite START/STOP, kad išjungtumėte maitinimą.

Variklio tuščiosios eigos greitis

Transporto priemonėje įrengta elektroninė degalų įpurškimo sistema. Akceleratoriaus korpusas yra svarbiausia ir itin kruopščiai projektuojama degalų sistemos dalis, todėl ji sureguliuojama jau gamykloje. Variklio tuščiosios eigos greitis nereguliuotinas. Jeigu šie nustatymai išsiderina, variklis veikia netinkamai ir gali sugesti. Tikrinkite variklio tuščiosios eigos greičio pastovumą ir veikimo pobūdį ir, prireikus, kreipkitės į atstovybę.

PASTABA.

Tuščioji eiga: 1200 aps./min. ± 50 aps./min.

Priekinės pavaros korpusas

Prieš naudojant priekinę pavarą reikia patikrinti, ar neprateka alyva. Jeigu aptinkate alyvos nuotėkį, pristatykite transporto priemonę į atstovybę apžiūrai ir remontui.

Priekinės pavaros korpuso patikra

Dėl dizaino specifikos, patikrinti šios pavaros alyvos lygio per pildymo angą negalima. Išleiskite alyvą ir pripilkite nurodytą kiekį alyvos į korpusą.

Priekinės pavaros korpuso alyvos keitimas

1. Pastatykite automobilį (P) ant lygaus pagrindo ir užgesinkite variklį.

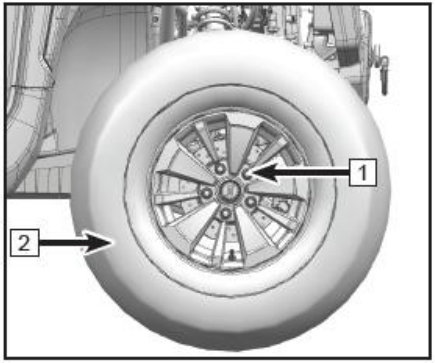

2. Pakiškite po priekine pavara indą, kur sutekėtų panaudota alyva.
3. Pakelkite automobilį keltuvu į reikiamą padėtį.
4. Išsukite penkias ratų veržles [1], nuimkite priekinį dešinį ratą [2].
5. Išsukite varžtą [3], magnetinį išleidimo varžtą ir poveržlę priekinės pavaros korpuso apačioje. Tada išleiskite priekinės pavaros alyvą.
6. Išleidę alyvą užsukite varžtą reikiamu sukimo momentu.

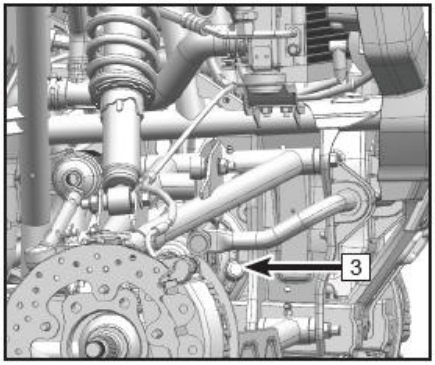

Magnetinio išleidimo varžto sukimo momentas: 25 Nm

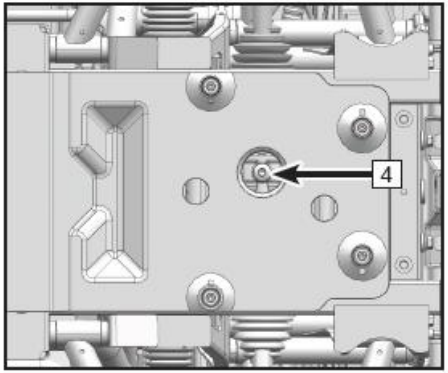

7. Įpilkite pavarų alyvos

Pavarų alyvos tūris: 0,25 l

8. Įsukite varžtą ir užveržkite reikiamu sukimo momentu:

Sukimo momentas: 25 Nm

9. Uždėkite priekinį dešinį ratą [2] ir raktu šiek tiek užveržkite penkias veržles [1], o tada nurodytu sukimo momentu įstrižai užveržkite veržlę [1].

Veržlės sukimo momentas: (110Nm–120Nm)

10. Patikrinkite, ar iš korpuso neprateka alyva. Jei prateka, išsiaiškinkite priežastis.

⚠ ATSARGIAI
Saugokite, kad pilant alyvą į korpusą nepatektų pašaliniai objektai.

Priekinis ir galinis varantysis velenas

Priekinė ir galinė pusašio gumos

Prieš eksploatuodami automobilį apžiūrėkite, ar nepažeistos priekinės ir galinės pusašio guolio gumos (1). Jeigu aptinkate pažeidimų, pristatykite automobilį į atstovybę remontui.

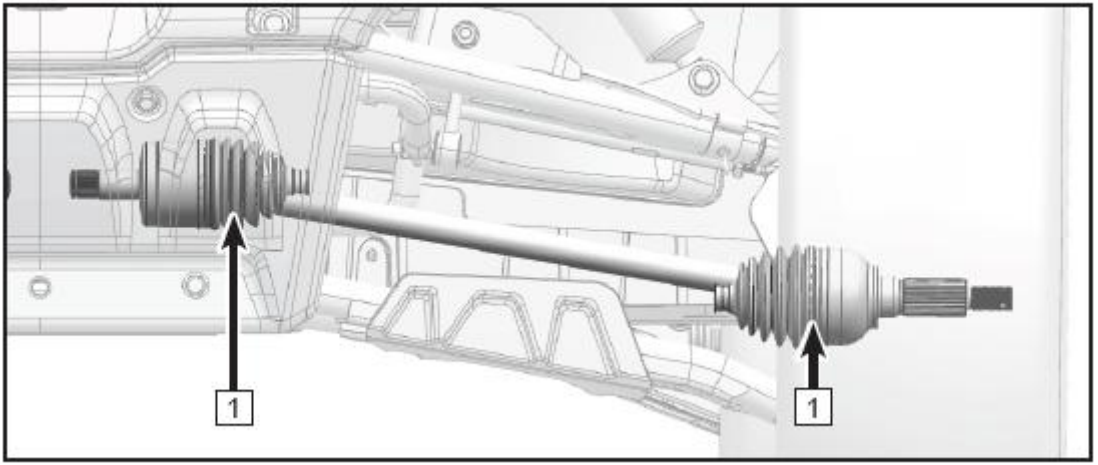

Aušinimo sistema

Aušinimo skysčio išsiplėtimo bakelyje patikra

1. 1. Pastatykite automobilį (P) ant lygaus pagrindo.
2. Jeigu tik ką užgesinote variklį, palaukite, kol jis atvės ir tik tada tikrinkite aušinimo skysčio lygį. Temperatūra lemia aušinimo skysčio kiekį.
3. Nuspauskite penkis mygtukus [A] ir suimkite už priekinio vidurinio gaubto [A] priekinės dalies.
   Atsekite po keturias sagtis [B] kairėje
   ir dešinėje, iš viršaus į apačią, ir nuimkite priekinį vidurinį gaubtą.
4. Pažiūrėkite, ar skysčio lygis yra tarp MAX ir MIN padalų.
5. Jeigu skysčio lygis yra ties MIN ar žemiau, atidarykite bakelį ir įpilkite skysčio iki MAX padalos. Užveržkite bakelio dangtelį ir pritvirtinkite prie priekinio vidurinio gaubto [1].

⚠ATSARGIAI
Jeigu įpilate vandens, kuo skubiau pristatykite automobilį į atstovybę, kur patikrins antifrizo kiekį aušinimo skystyje. Nepilkite kieto arba druskingo vandens – jis kenkia varikliui. Avariniu atveju trumpam galima naudoti distiliuotą vandenį arba minkštintą čiaupo vandenį.

Skysčio keitimas
Skysčio išleidimas

⚠ ATSARGIAI
Jeigu tik ką užgesinote variklį arba jis dar veikia, neatidarinėkite išsiplečiančio bakelio dangtelio. Užgesinkite variklį ir palaukite, kol jis atvės. Kad nesusižeistumėte, atlaisvinkite bakelio dangtelį, dviem sūkiais išleiskite slėgį ir tik tada nuimkite dangtelį.

1. Pastatykite transporto priemonę (P) ant lygaus pagrindo.
2. Nuimkite priekinį vidurinį gaubtą.
3. Nuimkite išsiplėtimo bakelio dangtelį [1].
4. Saugiai pakelkite automobilį, išsukite varžtus [2] ir [3] ir nuimkite slankiojančią platformą.
5. Pakiškite indą po variklio įleidimo vamzdžiu [4], kur sutekėtų aušinimo skystis.
6. Atlaisvinkite spaustuką [5], atidarykite variklio įleidimo vamzdį [4] ir išleiskite aušinimo skystį.
7. Išleidę skystį, kruopščiai nuplaukite visą sistemą švariu krano vandeniu. Palaukite, kol vanduo aušinimo visiškai išdžius. Įstatykite įleidimo vamzdį [4] ir užspauskite spaustuką [5].

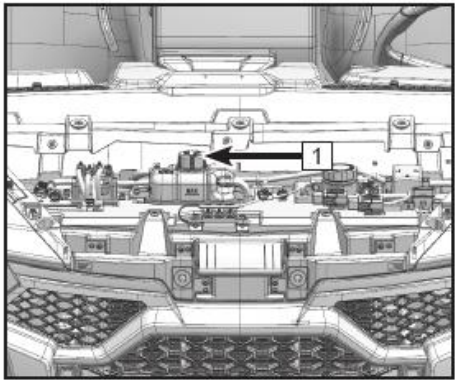

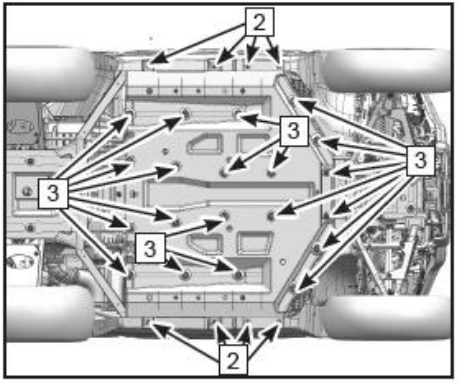

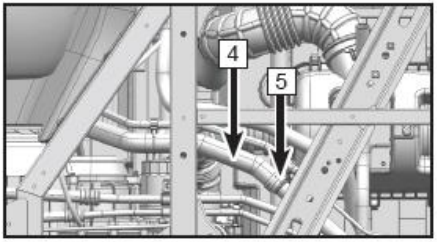

Aušinimo skysčio papildymas

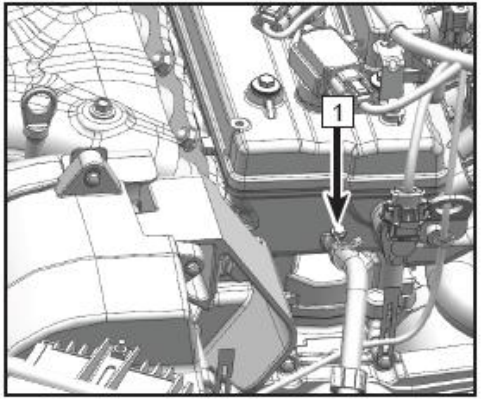

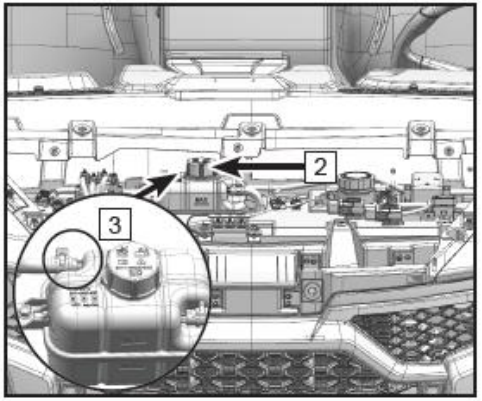

1. Paspaudę START/STOP įjunkite maitinimą ir pakelkite galinę daiktadėžę.
2. Atlaisvinkite išmetimo varžtą [1] nuo variklio išmetimo išvado (atlikite kelis sūkius).
3. Atidarykite išsiplėtimo bakelio slėginį dangtelį [2] ir pildykite skystį iki kol jis išteka iš išmetimo sistemos varžto [1]. Užveržkite išmetimo sistemos varžtą ir pripildykite aušinimo skysčio iki išsiplėtimo bakelio MAX padalos.
4. Užveskite variklį, palikite jį veikti tuščiąja eiga 30 sekundžių (šylant neuždenkite slėginio dangtelio) ir apžiūrėkite išsiplėtimo bakelio išmetimo prievadą [3], ar neišteka aušinimo skystis. Jei jis neišteka, užgesinkite variklį ir laisvinkite išmetimo varžtą [1] iki įkaitęs skystis nebeturi burbuliukų. Užveržkite išmetimo varžtą ir pripilkite skysčio iki MAX padalos.
5. Kartokite 4-ą žingsnį iki kol aušinimo skystis ims tekėti iš bako išmetimo išvado ir tada uždarykite bako dangtelį. Užveskite variklį ir laukite kol ims suktis ventiliatorius. Tada užgesinkite variklį.
6. Palaukite, kol variklis atvės, dar kartą patikrinkite, ar skysčio lygis yra tarp MIN ir MAX padalų.
7. Patikrinkite, ar aušinimo sistemoje nėra nuotėkio. Jei yra, kreipkitės į pardavėją.

8. Nuleidę daiktadėžę įstatykite vidurinį gaubtą atgal.

Rekomenduojamas antifrizas:

Bet kuris kokybiškas aliuminio varikliams skirtas etilenglikolio antifrizas, sudėtyje turintis korozijos inhibitorių. „CFMOTO“ rekomenduojamas antifrizas: (–5 °C).

Antifrizo ir distiliuoto vandens mišinio santykis: 1:1

Aušinimo skysčio talpa: U10 PRO (su išsiplėtimo bakeliu): 6,4 l Aušinimo skysčio bakelio talpa: U10 XL PRO (su išsiplėtimo bakeliu): 7,4 l Aušinimo skysčio išsiplėtimo bakelio talpa: 1 l

⚠ĮSPĖJIMAS
Jei ketinate keisti naudojamą skystį, kreipkitės į atstovybę, kur jums išleis bake likusį skystį. Skirtingų skysčių mišinys gali sugadinti variklį.

„CFMOTO“ naudoja organinių rūgščių technologiją (OAT). Prieš pildami skystį pasižiūrėkite, ar ant jo etiketės pažymėta bent viena šių formulių: OAT arba Si-OAT, G30, G40, G12++’

Radiatoriaus valymas

Purvų ar kitais nešvarumais suteptų išorinių radiatoriaus paviršių valymas užtikrina sklandų variklio aušinimą. Radiatoriui valyti naudokite tik žemo slėgio vandenį. Aukšto slėgio plautuvai gali pažeisti radiatoriaus dalis.

Uždegimo žvakė(s)

Uždegimo žvakė – lengvai apžiūrima svarbi variklio sistemos dalis. Iš uždegimo žvakės būklės ir spalvos galima nustatyti ir variklio būklę. Pagal paskirtį naudojamo variklio centrinį elektrodą juosiančio izoliatoriaus ideali spalva pagal paskirtį būtų lengvas patamsėjimas. Jeigu elektrodas yra per smarkiai arba susidaro perteklinės anglies ar kitokios nuosėdos, uždegimo žvakę pakeiskite specialia žvake.

Reguliariai išimkite ir apžiūrėkite, ar žvakės neperkaitusios ir ar ant jų neprisikaupę nuosėdų. Nesistenkite diagnozuoti žvakės ar variklio problemų patys. Geriau pristatykite automobilį į atstovybę.

Uždegimo žvakės išėmimas ir patikra

1. Paspaudę START/STOP įjunkite maitinimą ir pakelkite daiktadėžę. (Žr. atitinkamą skyrių)
2. Nuvalykite nešvarumus nuo uždegimo ritės ir cilindro.
3. Ištraukite tris uždegimo žvakės kaiščius [1], išsukite varžtus [2] ir išimkite uždegimo žvakę [3]. .

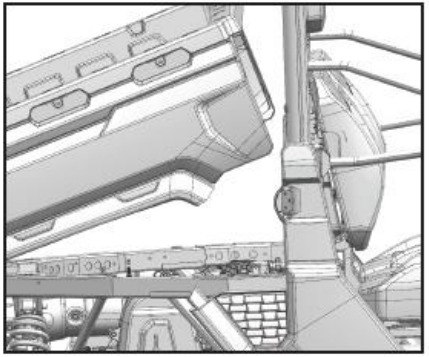

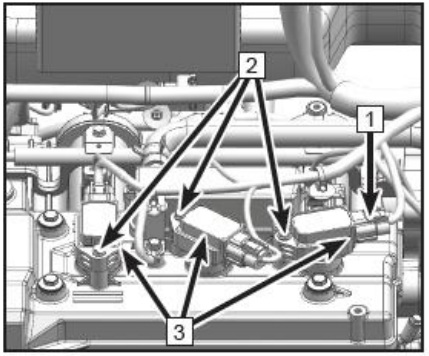

⚠ATSARGIAI

Ritės laidų sujungimo tvarka yra svarbi. Sujungus laidus neteisinga tvarka, uždegimas įvyksta ne taip, kaip turėtų, ir variklyje vyksta kenksmingi degimo procesai. Tada variklis turi mažiau galios, suvartoja daugiau kuro bei gali sugesti. Išimdami laidus įsiminkite jų sujungimo seką.

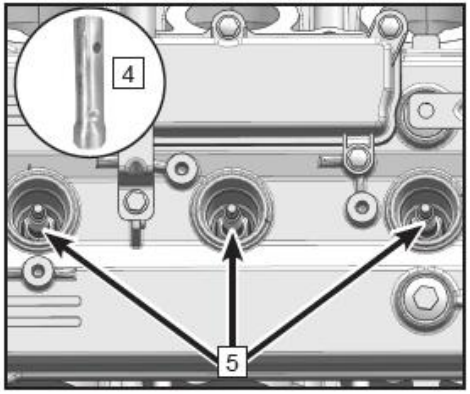

4. Uždegimo žvakės raktu ir veržliarakčiu (yra įrankių dėžėje) išimkite uždegimo žvakę.
5. Storio matuokliu pamatuokite žvakės tarpą (A). Jeigu reikia, jį sureguliuokite.

Žvakės tipas: TORCH BN8RTC

Uždegimo [A] žvakės tarpas: 0,65–0,85 mm

1. Apvalykite tarpiklio paviršių. Išvalykite griovelių nešvarumus.
2. Įstatykite uždegimo žvakę ir užveržkite reikiamu sukimo momentu.

Uždegimo žvakės sukimo momentas: 12 N•m ~ 16 N•m

⚠PASTABA
Jei montuodami uždegimo žvakę su savimi neturite sukimo momento veržliarakčio, tvirtai prisukite ją pirštais ir kokiu nors įrankiu dar veržkite per 1/4 ar 1/2 sūkio iki reikiamo sukimo momento.

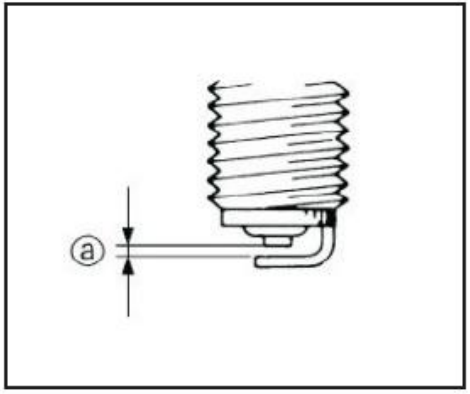

3. Įstatykite uždegimo žvakę [3] ir varžtus [2], įkiškite uždegimo žvakės kaištį [1].
4. Nuleidę daiktadėžę paspauskite START/STOP ir išjunkite maitinimą.

Uždegimo žvakės išėmimas su tikslu išsausinti variklį

Jeigu į variklį prasiskverbė vanduo, jį būtina kuo greičiau išsausinti išimant uždegimo žvakę (-es) ir starterio sistema trumpai pasukant variklį, kad iš cilindro būtų pašalintas vanduo. Šalinkite vandenį tik įsitikinę, kad oro filtro korpusas jau sausas. Kuo skubiau pristatykite automobilį į atstovybę variklio apžiūrai.

⚠ATSARGIAI
Vanduo gali labai sunkiai apgadinti variklį. Jeigu automobilis įvažiuoja arba sustoja gilesniame už prošvaisą vandenyje, iškart pristatykite jį į atstovybę apžiūrai. Jeigu į variklį pateko vanduo, svarbu kuo greičiau susisiekti su atstovybe ir neužvedinėti variklio. Variklyje esantis vanduo gali sukelti blokuoti stūmoklį ir taip pažeisti starterį bei variklio dalis. Reikia tikrinti, ar į variklio alyvą nepateko vandens. Jeigu karteryje aptinkate vandenį, išleiskite ir supilkite naują variklio alyvą.

Kibirkščių gaudyklė

Reguliariai valykite ant kibirkščių gaudyklės susikaupusias nuosėdas. Valykite kai duslintuvas ir išmetimo sistema yra normalios temperatūros.

⚠ ATSARGIAI
Įsitikinkite, kad duslintuvas ir išmetimo sistema atvėso iki normalios temperatūros.

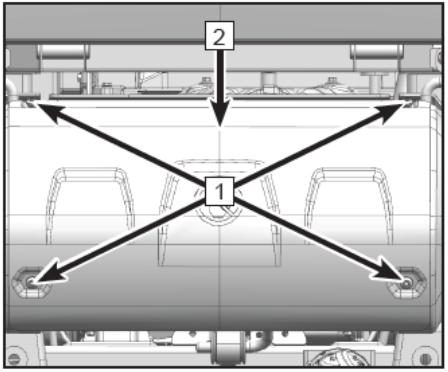

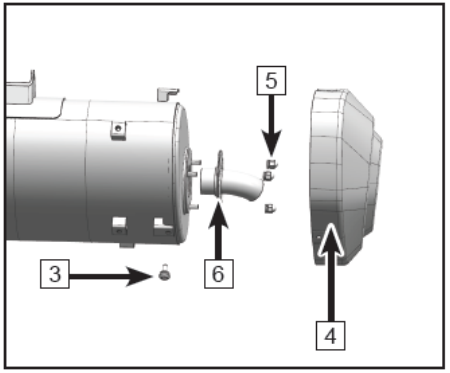

1. Išsukite varžtą, poveržlę ir lanksčiąją kilpelę [1] ir nuimkite duslintuvo apsaugą I [2].
2. Išsukite varžtą, poveržlę ir lanksčiąją kilpelę [3] ir nuimkite duslintuvo apsaugą II [4].
3. Išimkite tris varžto, poveržlės ir lanksčiosios kilpelės komplektus [5] ir iš kairės pusės išimkite kibirkščių gaudyklę [6]; (tokia pačia tvarka išimkite kibirkščių gaudyklę iš dešinės pusės).
4. Vieliniu šepetėliu nuvalykite ant gaudyklės [6] susikaupusius nešvarumus.
5. Įstatykite gaudyklę [6] į duslintuvą, ir sulygiuokite varžtų ertmes.
6. Įsukite tris varžto, poveržlės ir lanksčiosios kilpelės komplektus [5].
7. Įstatykite duslintuvo apsaugą II [4] ir įsukite varžto, poveržlės ir kilpelės komplektą [3]
8. Įstatykite duslintuvo apsaugą I (2) ir įsukite varžto, poveržlės ir kilpelės komplektą [1]
9. Įsukite ir užveržkite išleidimo varžtus reikiamu sukimo momentu.

Dalių [1], [3] ir [5] sukimo momentas: 9 Nm ~ 14 Nm

Akumuliatorius

Automobilyje įrengtas 12 voltų / 30 ampervalandžių sandarusis, mažai priežiūros reikalaujantis akumuliatorius (A). Tai reiškia, kad nebūtina tikrinti akumuliatoriaus elektrolitų ar pilti distiliuoto vandens. Jei akumuliatorius išsikrovė, buvo pažeistas jo korpusas ar pasireiškė kiti nebūdingi reiškiniai, kreipkitės į atstovybė dėl pakeitimo.

Jei nenaudosite automobilio ilgiau kaip du mėnesius, saugokite akumuliatorių sausoje ir vėsioje vietoje. Kad akumuliatorius tarnautų ilgai, palaikykite pakankamą įkrovą, kurios užtektų starteriui. Jei transporto priemonę naudojate dažnai, akumuliatoriaus įkrovą palaiko jos įkrovimo sistema.

⚠ATSARGIAI
Kad neišsektų įkrova, nepalikite variklio veikti tuščiąja eiga ilgiau kaip 20 minučių. Priešingu atveju automobilis neužsives. Jeigu taip įvyktų, išimkite akumuliatorių ir jį įkraukite.

Akumuliatorius taip pat gali išsikrauti dėl reto naudojimo. Šio pobūdžio išsikrovimo greitį lemia akumuliatoriaus tipas ir aplinkos temperatūra. Pavyzdžiui, temperatūrai pakilus 15°C, akumuliatoriaus sekimo greitis padvigubėja.

Akumuliatoriaus sulfatavimas

Sulfatavimas – dažnai pasitaikantis gedimas. Kai akumuliatorius ilgą laiką stovi su mažai įkrovos, elektrolitas gali pasidengti sulfatu. Tai yra neįprastas procesas, kurį lemia vidaus cheminiai reiškiniai. Įvykus šiam gedimui, išsikraunančio akumuliatoriaus plokštė gali sugesti ir akumuliatorius nebeįsikraus. Tokiu atveju vienintelė išeitis yra keisti akumuliatorių.

Akumuliatoriaus techninė priežiūra

Kad negadintumėte akumuliatoriaus, įkraukite jį iki galo.

Jei važinėjate retai, stebėkite įkrovos lygi voltmetru kas savaitę. Jei įtampa nukrenta žemiau 12,8 voltų, įkraukite akumuliatorių (kreipkitės į atstovybę dėl apžiūros).
Nenaudokite automatinio greitojo įkroviklio. Jis gali pažeisti bateriją dėl per didelės įkrovos.
Valykite akumuliatoriaus korpusą maistinės sodos ir vandens mišinyje pamirkytu šepečiu.
Teigiamų ir neigiamų plokštelių bei teigiamų ir neigiamų anodų rūdis valykite vieliniu šepetėliu.
Įprasti įkrovikliai sutrumpins akumuliatoriaus tarnavimo laiką.

Įkroviklis
Kreipkitės į atstovybę dėl šiam automobiliui tinkamo įkroviklio techninių duomenų.

Akumuliatoriaus krovimas
Išimkite akumuliatorių.

Prijunkite įkroviklio laidą. Įkrovimo srovė turi būti 1/10 A akumuliatoriaus talpos, pvz., jei talpa lygi 10 Ah, srovė turi būti lygi 1 A.

Įkraukite akumuliatorių iki galo.

⚠ĮSPĖJIMAS
Nelupkite akumuliatoriaus sandarinimo juostelės, nes taip jį pažeisite. Nemontuokite universalaus akumuliatoriaus, nes pakenksite elektros sistemai. Išimdami akumuliatorių pirma nurinkite neigiamą polių, o tada – pozityvų. Dedant akumuliatorių polių surinkimo tvarka yra priešinga nurinkimo tvarkai.

PASTABA.
Įkraudami mažai priežiūros reikalaujantį akumuliatorių vadovaukitės šio vadovo nurodymais.

Akumuliatoriaus išėmimas

Pastatykite transporto priemonę ant lygaus paviršiaus. Išjunkite maitinimą.

Atitraukite vidurinį ranktūrį [1] (U10 XL PRO – vidurinis ranktūris antroje eilėje) ir atlaisvinkite guminius kištukus iš galinių laikiklių [2] ir nuleiskite atlošą.

Išimkite juodą neigiamą (-) laidą;

Išimkite raudoną teigiamą (+) laidą;

Išsukite varžtus [3].

Nuimkite akumuliatoriaus laikiklį [4].

Išimkite akumuliatorių[5].

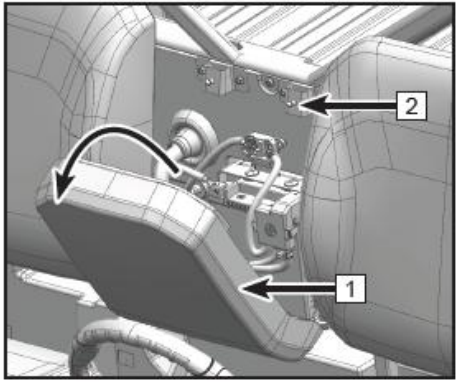

Akumuliatoriaus įdėjimas

Įstatykite akumuliatorių [5].

Uždėkite akumuliatoriaus laikiklį [4].

Įsukite varžtus [3]/

Prijunkite raudoną teigiamą (+) laidą Prijunkite juodą neigiamą (-) laidą;

Pakelkite vidurinį atlošą [1] aukštyn ir pritvirtinkite prie galinių laikiklių [2].

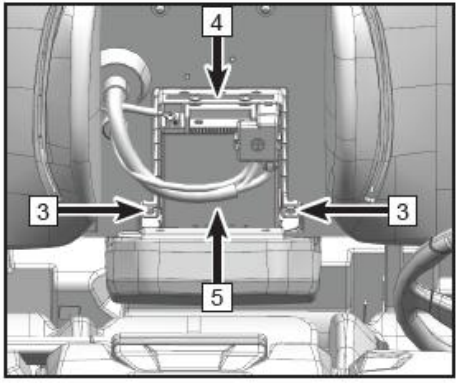

⚠ĮSPĖJIMAS

Venkite patekimo į akis, ant odos ir ant drabužių. Dirbdami su akumuliatoriumi visada dėvėkite akių apsaugą. Laikykite akumuliatorių vaikams nepasiekiamoje vietoje. Saugokite nuo kibirkščių, atviros liepsnos, cigarečių ir kitų uždegimo šaltinių. Jei dirbate su ar įkraunate akumuliatorių ankštoje patalpoje, vėdinkite ją.

Rūgšties nukenksminimas:

Patekus išoriškai: Plaukite paveiktą vietą švariu

vandeniu. Patekus į vidų: Skubiai kreipkitės į medikus.

⚠ATSARGIAI

Netinkamai suvedus teigiamą ir neigiamą laidus gali įvykti trumpasis jungimas.

⚠PASTABA

Jei važinėjate retai, įkraukite akumuliatorių kas du mėnesius.

Stabdžiai

Stabdžių skysčio lygio patikra

Prieš važiuodami pažiūrėkite, ar stabdžių skysčio lygis pakankamas, ir prireikus papildykite. Stabdžių skysčio bakas [1] įrengtas po viduriniu gaubtu (kaip jį atidaryti aprašoma aušinimo skysčio patikros skyriuje). Nepakankamas skysčio kiekis lemia, kad į stabdžių sistemą patenka oras, dėl kurio stabdžių sistema tampa neveiksminga.

Tikrindami laikykitės šių atsargumo priemonių:

- Automobilis turi stovėti ant lygaus paviršiaus.
- Naudokite tik tam skirtą stabdžių skystį. Priešingu atveju riebokšliai gali apirti, o dėl to įvyksta skysčio nuotėkis ir stabdžiai veikia prastai.
- Rekomenduojamas stabdžių skystis: DOT 4,
- Papildymui naudokite to paties tipo stabdžių skystį. Skysčių maišymas sukuria pavojingą cheminę reakciją ir gali lemti prastą stabdžių veikimą.
- Būkite atsargūs, kad į baką nepatektų vandens. Vanduo ženkliai nužemina virimo tašką ir kenkia stabdumui.
- Stabdžių skystis gali apgadinti dažytus paviršius arba plastiko dalis. Nedelsdami nuvalykite išsipylusį stabdžių skystį.
- Dėvintis stabdžių trinkelėms, įprasta, kad mažės ir stabdžių skysčio lygis. Žemas skysčio lygis gali reikšti susidėvėjusias trinkeles arba nuotėkį. Pirmiausia patikrinkite trinkeles ir tada vertinkite nuotėkio galimybę.
- Jeigu stabdžių skysčio lygis dažnai išsenka, pristatykite automobilį į atstovybę.

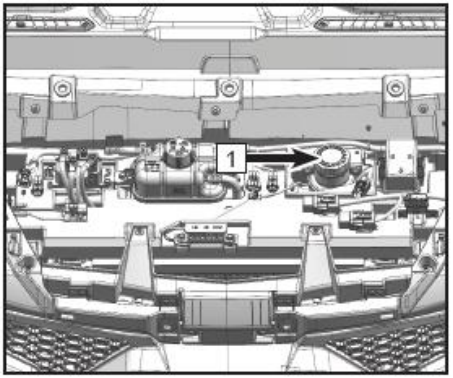

Stabdžių trinkelių patikra

Patikrinkite stabdžių trinkelių ir diskų nusidėvėjimą. Jeigu trinkelės plonesnės (A) nei 2,0 mm arba diskas (B) plonesnis nei 5,5 mm, kreipkitės į atstovybę dėl pakeitimo. Stabdžių sistemos dalims keisti reikalingos specialios žinios. Tai daryti reikia atstovybėje.

PASTABA.

Trinkeles apžiūrėti galima tik nuėmus ratus.

ATSARGIAI
Po apžiūros: • Stabdžiai turi veikti sklandžiai ir neveiksnus stabdžių tarpas turi būti tinkamas. • Stabdžiai turi nevėluoti ir svirtis nesitraukti per minkštai. • Stabdžių sistema turi išleisti visą orą.

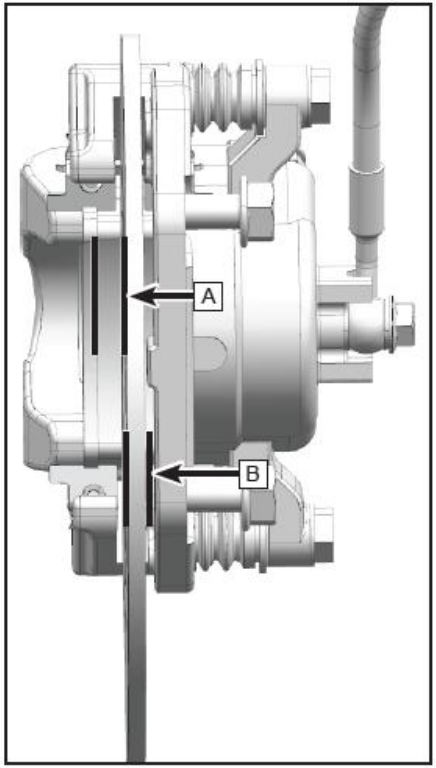

Stabdžių skysčio keitimas

Visišką skysčio pakeitimą turi atlikti apmokytas techninės priežiūros specialistas. Pristatykite atstovybei šias dalis planinės priežiūros metu , arba kai jie pažeisti ar įvyko nuotėkis:

- Stabdžių žarneles keiskite kas ketverius (4) metus.

⚠ĮSPĖJIMAS
Perpildytas bakas gali lemti stabdžių priešinimąsi arba užstrigimą, o taip galima sunkiai susižeisti ar gali net žūti. Palaikykite nustatytą stabdžių skysčio lygį. Nepilkite per daug.

⚠ĮSPĖJIMAS
Nelaikykite bei nenaudokite pusiau pradaryto stabdžių skysčio. Stabdžių skystis yra higroskopiškas, kas reiškia, kad jis sugeria oro drėgmę. Dėl drėgmės nukrenta stabdžių skysčio virimo temperatūra ir todėl stabdžiai gali greitai nebeveikti, dėl ko kyla rizika sukelti avariją ar sunkiai susižeisti. Atidarę ir panaudoję stabdžių skysčio tarą, ją išmeskite net jei sunaudojote ne visą skystį.

Stabdžių žibintų jungiklis

Stabdžių žibintai užsidega pamynus stabdžių pedalą. Žibintai veikia tvarkingai, jei užsidega iškart suveikus stabdžiams. Jeigu stabdžio žibintas neveikia, apžiūrėkite, ar tvarkingai veikia jungiklio mazgas arba elektros energijos grandinė.

Stabdžių antiblokavimo sistema (ABS)(jeigu įrengta)

ABS – tai saugos sistema, neleidžianti ratams užsiblokuoti ir susimėtyti važiuojant tiesiai.

Su ABS, net ir važiuojant prastai su ratais sukimbančiais paviršiais kaip smėlis, porėta žemė galima išnaudoti visą stabdymo galią, nes ratai nesiblokuoja.

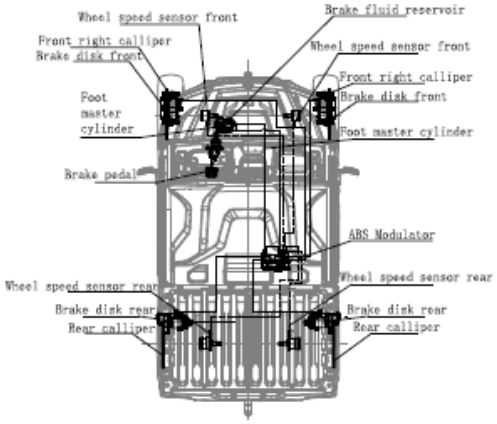

PAVOJUS

Pagalbinė sistema gali padėti išvengti apvirtimo tik tam tikrose ribose. Važiuojant ekstremaliomis sąlygomis, pvz., su didžiule ir netolygia apkrova, skirtingomis kelio sąlygomis ar staigiai stabdant ant šlaito, visiško saugumo užtikrinti neįmanoma.

ABS veikia naudodama dvi atskiras stabdžių grandines (priekiniai ir galiniai stabdžiai). Kai stabdžių elektroninis valdiklis nustato, kad ratas netrukus užsiblokuos, ABS pradeda reguliuoti stabdžių slėgį. Šį procesą galima pajusti kai stabdžių pedalai lengvai pulsuoja.
Įjungus maitinimą, turi užsidegti ABS lemputė. Po savidiagnostikos procedūros ji turi užgesti. Jeigu užvedus variklį ABS lemputė neužgęsta arba užsidega važiuojant, tai reiškia ABS sistemos gedimą. Jeigu yra gedimas, ABS neveikia. Stabdžiai veikia, tačiau ABS sistema neužkardo ratų blokavimosi stabdant.

Pakaba

Konkrečių priekinės pakabos komponentų prižiūrėti ir sutepti nereikia. Tiesiog pasirūpinkite reguliariu jų valymu ir apžiūrėkite, ar prieš važiuojant jie nėra atsilaisvinę ar pažeisti.

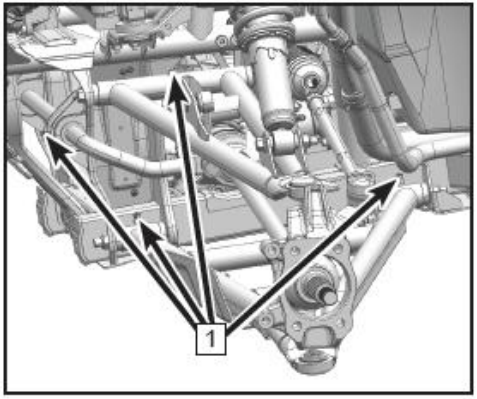

Priekinės pakabos šerdesų tepimas

- Nuimkite priekinį ratą
- Sutepkite viršutinį ir apatinį priekinės pakabos šerdesus.
- Tepkite priekinės pakabos viršutinio ir apatinio šerdesų tūtas [1].
  Naudokite pistoletą iki kol iš įvorės prateka šiek tiek tepalo.
- Uždėkite priekinį ratą ir užveržkite veržles reikiamu sukimo momentu.

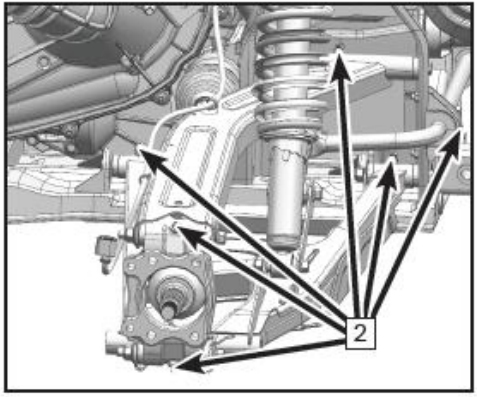

Galinės pakabos šerdesų tepimas

- Nuimkite priekinį ratą (žr. atitinkamą skyrių)
- Tepkite galinės pakabos viršutinio ir apatinio šerdesų tūtas [2]. Naudokite pistoletą iki kol iš įvorės prateka šiek tiek tepalo.
- Uždėkite galinį ratą ir užveržkite veržles reikiamu sukimo momentu.

PASTABA. Rekomenduojamas tepalas: Tepalas visiems metų laikams

PASTABA. Nuėmimas aprašomas skyriuje apie ratus.

Amortizatorius

Spyruoklės įtempimas

Priekinių ir galinių amortizatorių spyruokles galima sureguliuoti atsižvelgiant į vairuotojo svorį, vežamą krovinį ir važiavimo sąlygas. Visada būtina vienodai sureguliuoti amortizatorius kairėje ir dešinėje. Nebevežant krovinio, juos reikia atstatyti į ankstesnius nustatymus.

Kaip reguliuoti spyruoklę:

A = Laisva B = Įtempta

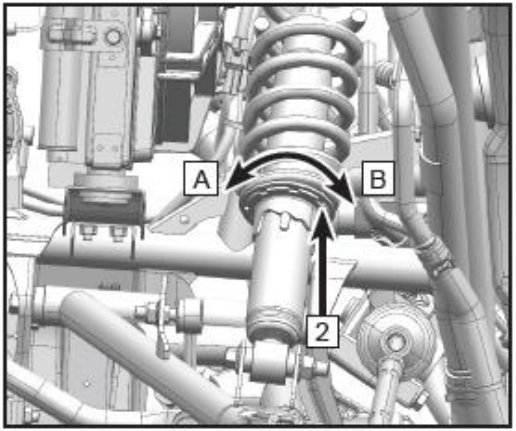

PASTABA
Spyruoklės reguliavimui skirtą veržliaraktį [1] rasite įrankių dėžėje. Reguliuoti lengviau keltuvu iškėlus transporto priemonę ir pašalinus pakabos apkrovą.

Ratai

Padangų slėgis

Prieš važiuodami pamatuokite padangų slėgį: Priekinės padangos: 22 PSI (150 kPa)

Galinės padangos: 22 PSI (150 kPa)

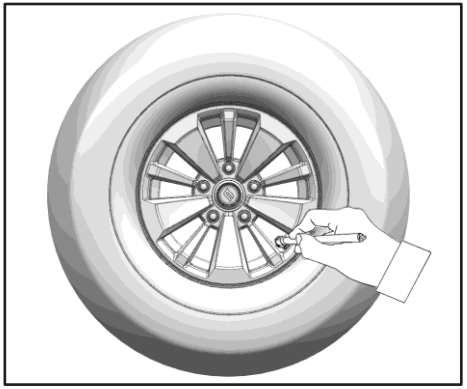

PASTABA
Padangų slėgis daro didžiulę įtaką tr. priemonės valdomumui ir stabilumui. Nepakankamai slėgio turinti padanga gali nuslysti nuo rato. Per daug slėgio turinti padanga gali sprogti. Pripūskite padangas pagal nurodymus. Slėgis neturi kristi žemiau nurodytos vertės. Nesilaikant nurodymų, padangos gali nuslysti nuo rato.

PASTABA
Tikrinkite tik atvėsusių padangų slėgį. Padangų slėgį veikia aplinkos temperatūra ir aukštis virš jūros lygio. Matuokite slėgį kaskart pasikeitus šioms aplinkybėms.

Protektoriaus gylis

Reguliariai tikrinkite protektoriaus gylį ir pakeiskite padangas, jeigu gylis yra mažesnis už mažiausią leistiną gylį:

Mažiausias protektoriaus gylis (A): **3 mm**

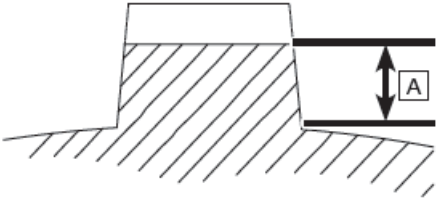

Ratų guoliai

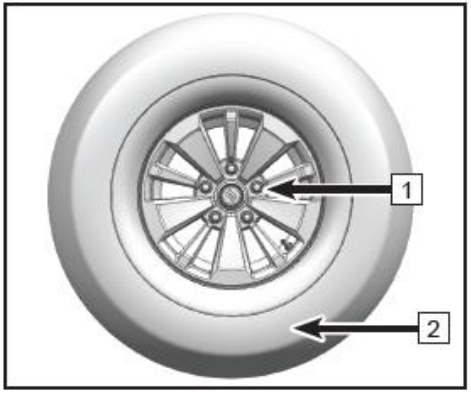

- Keltuvu iškelkite transporto priemonę ir jos ratus ir pastatykite atramą.
- Stumdykite ratus ir bandykite pajausti, ar ratai nebūdingai kliba. Jei taip, kreipkitės į atstovybę.

Ratų nuėmimas

- Pastatykite automobilį (P).
- Iškelkite jį keltuvu ir parūpinkite atramą.
- Išsukite ratų veržlės [1].
- Nuimkite ratlankį [2].

Ratų montavimas

- Pastatykite automobilį (P).
- Iškelkite jį keltuvu ir parūpinkite atramą.
- Uždėkite ratą [2].
- Užveržkite penkias ratų veržles [1] (įstrižas veržlės tvirtinimas)
- Nuleiskite automobilį ant žemės.
- Patvirtinkite, kad įjungti stovėjimo stabdys ir elektroninis stovėjimo stabdys.
- Užveržkite veržles reikiamu sukimo momentu. (įstrižas tvirtinimas reikiamu sukimo momentu)

Rato veržlių sukimo momentas: (110–120 N·m)

Elektros saugikliai

Saugiklių dėžutė (1) ir (2) įrengtos po priekiniu viduriniu gaubtu ir EPB gaubtu. Jeigu išdega saugiklis, išjunkite pagrindinį jungiklį ir įrenkite naują nurodyto stiprio saugiklį. Įjunkite maitinimą. Jeigu saugiklis vėl išdega, kreipkitės į atstovybę.

Elektroninės relės supaprastina įvairių sistemų darbą. Relė įrengta saugiklių dėžutėje. Jei reikia ją pakeisti ar atlikti diagnostiką, kreipkitės į atstovybę.

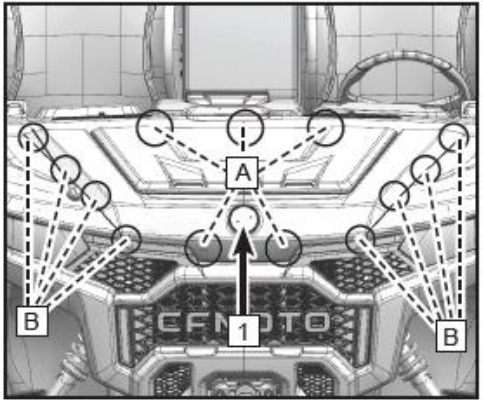

⚠ ATSARGIAI

Kad neįvyktų netyčinis trumpasis jungimas, tikrindami ar keisdami saugiklius atjunkite pagrindinį jungiklį. Naudokite tik nurodytos kategorijos saugiklį. Nenaudokite vietoj gero saugiklio kitos laidžios medžiagos. Naudojant netinkamus saugiklius galima pažeisti elektros sistemą ir sukelti gaisrą.

Saugiklių dėžutės (1) išėmimas

Nuspauskite penkis mygtukus (A) ir suimkite už gaubto priekio (1), tada atsekite po keturias sagtis kairėje ir dešinėje pusėse, nuo viršaus į apačią, ir nuimkite priekinį vidurinį gaubtą [1].
Patikrinkite dėžutės (1) saugiklį ir elektroninę relę.

Montavimas

Atlikite išėmimo veiksmus priešinga tvarka.

U10 PRO / U10 XL PRO – saugiklių dėžutė 1

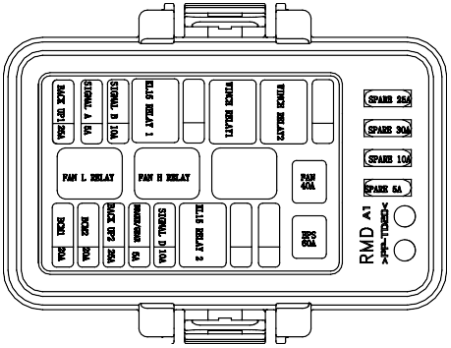

U10 PRO (jei yra ABS) – saugiklių dėžutė 1

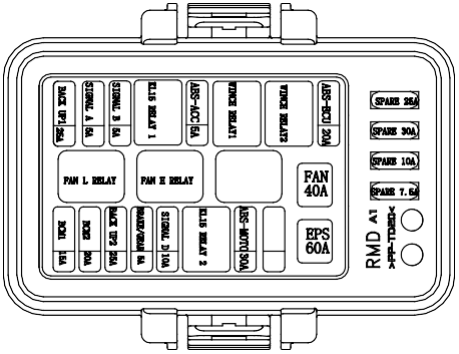

Saugiklių dėžutės (2) išėmimas

Išimkite keleivio sėdynę (U10 PRO). Išimkite galinę dešinės pusės keleivio sėdynę (žr. valdymo ir ypatybių skyrių)

Išsukite varžtus [1].

Nuimkite priekinį dangtį [2].
Patikrinkite saugiklius arba dėžutės elektronines reles.

Montavimas

Atlikite išėmimo veiksmus priešinga tvarka.

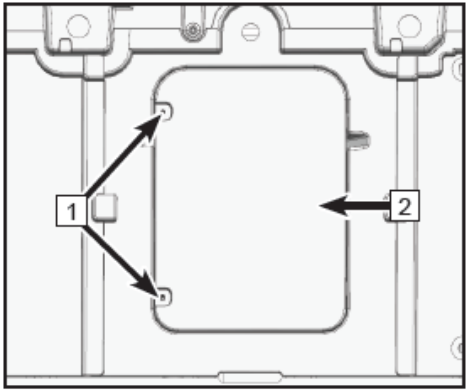

U10 PRO / U10 XL PRO – saugiklių dėžutė 2

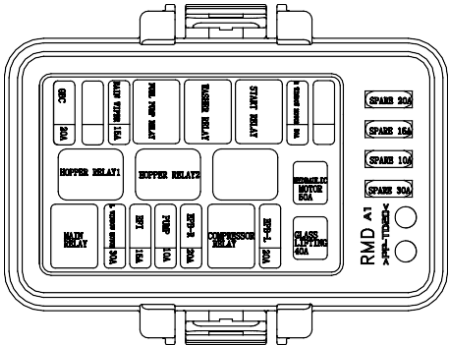

U10 PRO (jei yra ABS) – saugiklių dėžutė 2

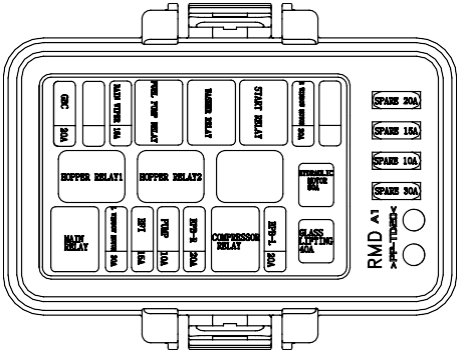

Žibintų reguliavimas

Norėdami sureguliuoti:

- Pasukite rankenėlę [1], kuri reguliuoja artimųjų / tolimųjų šviesų atstumą.
- Pasukite rankenėlę [2], kuri reguliuoja artimųjų / tolimųjų šviesų aukštį.

⚠ ĮSPĖJIMAS
Reguliuodami žibintų parametrus laikykitės vietos reikalavimų. Standartiniai nustatymai atlikti taip, kad šviesa apšviestų kelią kai automobilio priekiniai ir galiniai ratai stovi ant žemės ir vairuotojas sėdi vairuotojo vietoje. Rekomenduojame, kad jums žibintus sureguliuotų atstovybės meistrai. Netinkamai sureguliavus žibintus įmanoma pakliūti į avariją ir sunkiai

Visų žibintų keitimas

Priekiniai ir galiniai žibintai yra LED lemputės. Sugedus LED lemputėms kreipkitės į atstovybę dėl žibintų keitimo.

Saugos diržai

Kaskart prieš važiuodami patikrinkite, ar saugos diržai tvarkingi.

1. Įkiškite sagtį į užraktą. Turi pasigirsti spragtelėjimas. Šis garsas reiškia, kad prisisegėte diržą. Sagtis turi įsistatyti į užraktą sklandžiai.

2. Paspauskite raudoną užrakto mygtuką, kad sagtis atsilaisvintų. Sagtis turi atsisegti sklandžiai.

3. Ištraukite visą diržo juostą ir apžiūrėkite, ar ji neįpjauta, nenusidėvėjusi ar vietomis nesustandėjusi. Pastebėję diržų gedimus, kreipkitės į atstovybę dėl jų apžiūros ar keitimo.

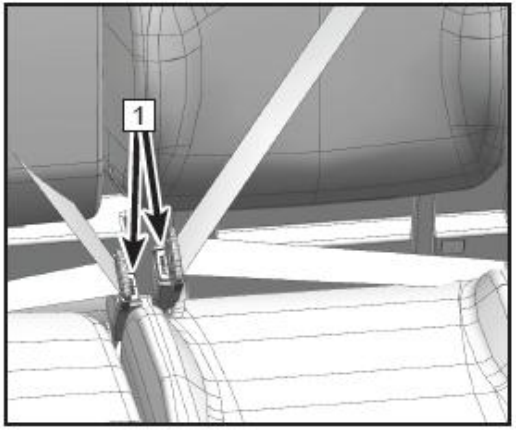

Saugos diržų priežiūra

Nuvalykite nuo diržų purvą ir nešvarumus, nuplaukite visą diržo ilgį muilinu vandeniu ir palikite džiūti. Nevalykite diržo balikliu ar agresyviais plovikliais.

Nuplaukite užraktą [1] ir susukimo [2] mechanizmus švariu vandeniu. Palikite džiūti ir prieš važiuodami patikrinkite, ar diržai veikia tvarkingai.

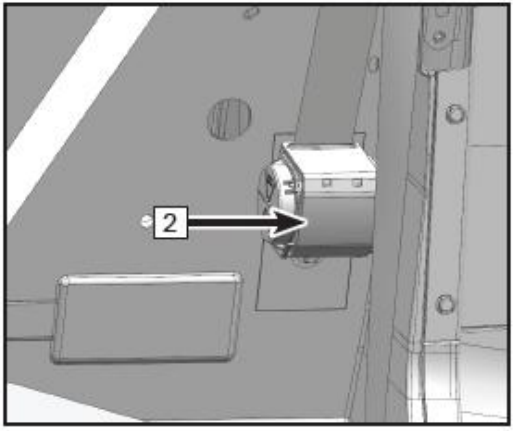

VALYMAS IR SANDĖLIAVIMAS

Tr. priemonės plovimas

Palaikydami savo automobilio švarą ne tik puoselėsite jo išvaizdą, bet ir pailginsite atitinkamų dalių tarnavimo laiką. Neskaitant kelių specialių priemonių, jį galima valyti taip pat kaip paprastą automobilį:

- Geriausias ir saugiausias būdas plauti – sodo žarna ir kibiru muilino vandens. Agresyvūs plovikliai kenkia guminėms dalims.
- Naudokite profesionaliam naudojimui skirtą plovimo pirštinę. Pradėkite plauti nuo viršaus ir baikite ties apačia.
- Ypač svarbu laiku ir kruopščiai nuvalyti aušinimo sistemos radiatorių ir pusašio guolius.
- Dažnai praskalaukite vandeniu ir nusausinkite šluoste „chamois“ vandens lašams surinkti.
- Iškart po plovimo sutepkite visus sukimosi taškus.
- Leiskite kurį laiką dirbančiam varikliui išgarinti į oro įvedimo angą ar išmetimo sistemą patekusį vandenį.

„CFMOTO“ nepataria naudoti slėginių plautuvų, nes suspaustas vanduo gali pramušti sandariklius ir pažeisti lipdukus. Jeigu plaunate tokie įranga, būkite atsargūs ir žiūrėkite, kad vanduo nepažeistų lipdukų, ratų guolių, transmisijos riebokšlių, kėbulo plokščių, stabdžių, įspėjamųjų lipdukų, oro filtro padavimo ir elektros sistemų ir kt. Vanduo negali patekti į oro filtrą ar variatoriaus korpusą. Jeigu pažeidžiate saugos lipdukus, prašykite atstovybės suteikti naujus lipdukus.

Vaškavimas

Šį automobilį galima vaškuoti bet kokiu neabrazyviniu automobilių vašku. Nenaudokite šiurkščių valiklių, nes jie gali subraižyti automobilio paviršių.

VALYMAS IR SANDĖLIAVIMAS

⚠ATSARGIAI
Tam tikri produktai, tarp kurių būtų ir repelentai bei kitos cheminės medžiagos, gadina plastiko paviršius. Būkite itin atsargūs naudodami šias priemones šalia plastiko paviršių.

Parengimas sandėliuoti

Tinkamai sandėliuojama ilgai nenaudojama transporto priemonė išliks išvaizdi, o jos dalys tarnaus ilgiau.

Remontas

Prieš palikdami transporto priemonę sandėliuoti, atlikite reikiamus remonto darbus, kad kitą kartą nusprendus ja naudotis, ji nebūtų apgedusi.

Padangų apžiūra

Apžiūrėkite protektorius ir bendrą padangų būklę. Nustatykite sandėliavimui reikiamą padangų slėgį.

Alyva ir filtras

Sušildykite variklį, tada jį sustabdykite ir pakeiskite alyvą ir filtrą.

⚠ATSARGIAI
Alyva ir toksiška. Ją reikia tinkamai utilizuoti. Laikykite panaudotą alyvą vaikams nepasiekiamoje vietoje. Jeigu alyva užtykšta ant odos, nedelsdami ją nuplaukite.

Oro filtras

Patikrinkite ir išvalykite arba pakeiskite oro filtro elementą. Išvalykite oro filtrą ir nuosėdų vamzdelį.

VALYMAS IR SANDĖLIAVIMAS

Skysčių lygio patikra

Patikrinkite šių dalių skysčio lygį ir pagal poreikį papildykite:

- Stabdžių skystį (reikia keisti metus arba pastebėjus jo patamsėjimą arba užterštumą)
- Variklio alyvą (reikia keisti metus arba pastebėjus jos patamsėjimą arba užterštumą)
- Transmisijos skystį (reikia keisti kas dvejus metus arba pastebėjus jo patamsėjimą arba užterštumą)
- Stabdžių skystį (reikia keisti kas dvejus metus arba pastebėjus jo patamsėjimą arba užterštumą)
- Aušinimo skystį (reikia keisti kas dvejus metus arba pastebėjus jo užterštumą)
- Degalų lygį (įpilkite degalų stabilizatoriaus pagal gaminio etiketės nurodymus)

Degalų stabilizavimas

Pripildykite degalų baką šviežiais, su degalų stabilizatoriumi sumaišytais degalais pagal gaminio etiketės nurodymus. Nepalikite degalų be priemaišų telkšo bake ilgiau kaip 30 dienų, nes tada prastėja jų kokybė ir jie gali pažeisti degalų sistemą.

Akumuliatoriaus sandėliavimas

Išimkite akumuliatorių iš automobilio. Prieš sandėliuodami, jį pilnai įkraukite. Sandėliuokite akumuliatorių saugiai nuo šalčio, kuris gali jį apgadinti.

Sutepkite

Apžiūrėkite visus laidus ir sutepkite juos laidų tepalu pagal gaminio etiketės nurodymus. Sutepkite sukimosi taškus tepalu visiems metų laikams.

VALYMAS IR SANDĖLIAVIMAS

Variklio apipurškimas alyva (ilgalaikis sandėliavimas)

- Išimkite uždegimo ritę, apžiūrėkite ir sutvarkykite uždegimo žvakę.
- Išimkite uždegimo žvakę (-es), atsukite stūmoklį į jo takto apačią ir įpilkite į angą 15–20 ml variklio alyvos.

PASTABA
Būkite itin atsargūs! Jeigu nepataikysite į uždegimo žvakės angą, alyva ištekės iš žvakės ertmės ir atrodys, kad įvyko nuotėkis. Prie uždegimo žvakės prieiti naudokite dalį švarios žarnos ir mažą plastikinį išspaudžiamą buteliuką su reikiamu kiekiu alyvos.

- Įdėkite uždegimo žvakę (-es). Užveržkite uždegimo žvakę pagal reikiamą sukimo momentą.
- Nuimkite šoninį variatoriaus gaubtą ir keliskart iš lėto pasukite varomąjį skriemulį. Alyva pasiskirstys po stūmoklį. Stūmoklio žiedai bei cilindras pasidengs apsauginiu naujos alyvos sluoksniu.
- Įstatykite atgal uždegimo žvakę (-es), uždegimo ritę ir variatoriaus šoninį dangtelį.

⚠PASTABA
Variklio užvedimas sandėliavimo laikotarpiu sugadina apipurkštą alyvos sluoksnį. Gali pasireikšti korozija. Neužvedinėkite sandėliuojamo automobilio variklio.

Sandėliavimo vieta ir priedanga

Pastatykite po apačia atramas, kad padangos laikytųsi iškeltos 30mm~40mm nuo žemės. Sandėliavimo vieta turi būti gerai vėdinama, o automobilis turi stovėti uždengtas tam skirtu uždangalu.

⚠PASTABA
Nenaudokite plastikinių ar dengtų uždangalų. Jie nepraleidžia vėdinimo ir susidaro kondensatas, o tai skatina koroziją ir oksidaciją.

VALYMAS IR SANDĖLIAVIMAS

Parengimas sandėliavimui

Kruopščiai apvalykite tr. priemonę.

Palikite variklį dirbti apie 5 minutes, užgesinkite jį ir išleiskite visą variklio alyvą.

⚠PAVOJUS
Alyva yra kenksminga. Ją reikia tinkamai utilizuoti. Laikykite panaudotą alyvą vaikams nepasiekiamoje vietoje. Jeigu alyva užtykšta ant odos, nedelsdami ją nuplaukite.

Įpilkite naujos variklio alyvos.

Įpilkite degalų ir tinkamą kuro priedą.

⚠PAVOJUS
Tam tikromis sąlygomis benzinas yra itin degus ir sprogus. Užgesinkite variklį. Nerūkykite. Pilkite degalus gerai vėdinamoje vietoje, kurioje nekyla kibirkštys ir nėra degimo šaltinių, įrenginių su degikliais. Benzinas yra kenksmingas. Šalinkite jį pagal galiojančias taisykles. Laikykite vaikams neprieinamoje vietoje. Jei benzinas patenka ant odos, skubiai jį pašalinkite.

Sumažinkite sandėliuojamo automobilio padangų slėgį 20 procentų.

Pakelkite ratus nuo grindų pakišdami medienos plokštes ar kitą medžiagą, kad automobilio neveiktų drėgmė.

Apipurkškite visus neuždažytus metalo paviršius antikorozine priemone. Neužpurkškite alyvos ant guminių dalių ar stabdžių sistemos dalių.

Sutepkite visus laidus.

Išimkite akumuliatorių. Sandėliuokite jį vėsioje ir sausoje vietoje. Akumuliatorius turi būti įkrautas kaip nurodyta planinės priežiūros lentelėje.

Apvyniokite duslintuvą plastikiniais maišeliais, kad į vidų nepatektų drėgmė.

Uždenkite transporto priemonę, kad ant jos nesikauptų dulkės ir nešvarumai.

VALYMAS IR SANDĖLIAVIMAS

Parengimas naudoti po sandėliavimo

Nuimkite nuo duslintuvo plastikinius maišelius.

Jei reikia, įkraukite akumuliatorių ir tik tada jį įstatykite. Atlikite

kasdienės saugos patikros patikrinimus.

Jei reikia, sutepkite visus sukimosi taškus.

Atlikite bandomąjį važiavimą.

Ką atminti prieš pastatant automobilį ilgam laikui

Kad variklis išliktų tinkamai suteptas ilgą sandėliavimo ar stovėjimo laikotarpį:

patariame kas tris mėnesius pašildyti variklį paliekant jį veikti 5-10 minučių tuščiąja eiga.

Išvažiavę po ilgo stovėjimo iš pradžių važiuokite neskubėdami. Didelis greitis skatins variklio dėvėjimąsi ir trumpins jo tarnavimo laiką.

Tr. priemonės gabenimas

Gabendami transporto priemonę vadovaukitės šia tvarka:

- Įjunkite stovėjimo bėgį ir elektroninį stovėjimo stabdį, užblokuokite tiek priekinius, tiek galinius ratus, kad automobilis spontaniškai nepajudėtų.
- Išjunkite variklį ir ištraukite NFC raktelį, kad gabenant automobilį jo nepamestumėte.
- Degalų dangtelis turi būti tinkamai ir tvirtai uždėtas.
- Gaubtai, durelės ir sėdynės turi būti tvirtai ir tinkamai įstatytos.
- Sutvirtinkite transporto priemonę iš priekio ir iš galo, kad ji nejudėtų ir nesipurtytų gabenimo metu.

GEDIMŲ DIAGNOSTIKA

Šiame skyriuje pateikiama pagalbinė informacija statistiniam naudotojui apie dalykus, galinčius kelti sunkumų. Gedimų diagnostikai atlikti gali prireikti patyrusio meistro. Jeigu sprendimo nepavyksta rasti patiems, susisiekite su atstovybe.

Variklis nesisuka

Galima priežastis	Sprendimas
Perdegęs saugiklis	Atkurkite arba pakeiskite saugiklį
Žema akumuliatoriaus įtampa	Įkraukite akumuliatorių iki 12,8 Vdc ir įvertinkite jo būseną
Laisvos akumuliatoriaus jungtys	Apžiūrėkite visas jungtis ir prireikus užveržkite
Laisvos starterio sistemos elektros jungtys	Apžiūrėkite visas jungtis ir prireikus užveržkite
Variklio stabdymo jungiklis	Patikrinkite, ar veikia
Neužsiveda. Įjungtas bėgis	Įminkite stabdį arba įjunkite neutralų arba stovėjimo bėgį.

Variklio bildesiai

Galima priežastis	Sprendimas
Prastos kokybės ar per mažo oktaninio skaičiaus degalai	Įpilkite bent E10 arba E5 oktaninio skaičiaus bešvinių degalų
Blogas degimo laikas.	Prisistatykite į atstovybę
Blogas uždegimo žvakės tarpas arba šilumos diapazonas	Sureguliuokite uždegimo žvakės tarpą pagal reikalavimus arba pakeiskite žvakę

GEDIMŲ DIAGNOSTIKA

Variklis stoja arba užgęsta

Galima priežastis	Sprendimas
Perkaitęs variklis	Išvalykite radiatoriaus šilumos išlaikymo plokštę ir išorinį branduolį, išvalykite variklio išorę; kreipkitės į atstovybę
Baigėsi degalai	Įpilkite bent E10 arba E5 oktaninio skaičiaus bešvinių degalų
Perlinkus arba užkimšta degalų bako vėdinimo linija	Patikrinkite ir pakeiskite; kreipkitės į atstovybę
Degaluose yra vandens	Įpilkite naujų degalų
Sugedusios uždegimo žvakės	Patikrinkite ir išvalykite arba pakeiskite uždegimo žvakę
Nusidėvėję arba sugedę uždegimo žvakės laidai	Prisistatykite į atstovybę
Blogas uždegimo žvakės tarpas arba šilumos diapazonas	Sureguliuokite tarpą pagal reikalavimus arba pakeiskite žvakę
Laisvos uždegimo jungtys	Apžiūrėkite visas jungtis ir užveržkite.
Žema akumuliatoriaus įtampa	Įkraukite akumuliatorių iki 12,8 Vdc. Patikrinkite įkrovimo sistemą ir akumuliatoriaus būseną
Užkimštas oro filtras	Apžiūrėkite ir prireikus pakeiskite
Atbulinės eigos greičio ribotuvo gedimas	Prisistatykite į atstovybę
Akceleratoriaus elektronikos gedimas	Prisistatykite į atstovybę
Kiti mechaniniai gedimai	Prisistatykite į atstovybę

GEDIMŲ DIAGNOSTIKA

Variklis apsisuka, bet neužsiveda

Galima priežastis	Sprendimas
Variklis neužsiveda	Įpilkite degalų
Užkimštas degalų filtras	Apžiūrėkite, prireikus pakeiskite.
Degaluose yra vandens	Įpilkite bent E10 arba E5 oktaninio skaičiaus bešvinių degalų
Degalų siurblio gedimas	Apžiūrėkite degalų siurblį ir saugiklį. Prireikus pakeiskite
Seni arba nerekomenduojami degalai	Įpilkite bent E10 arba E5 oktaninio skaičiaus bešvinių degalų
Sugedusios uždegimo žvakės	Apžiūrėkite žvakes ir prireikus pakeiskite.
Uždegimo žvakė nekibirkščiuoja	Apžiūrėkite žvakes ir patikrinkite, ar dirba stabdymo jungiklis
Karteris užsipildęs degalais ar vandeniu	Nedelsdami kreipkitės į atstovybę
Užkimštas oro filtras	Apžiūrėkite ir prireikus pakeiskite. Prireikus pakeiskite žvakes
Užkimštas degalų įpurkštuvas	Prisistatykite į atstovybę
Žema akumuliatoriaus įtampa	Įkraukite akumuliatorių iki 12,8 Vdc. Patikrinkite įkrovimo sistemą ir akumuliatoriaus būseną
Mechaninis gedimas	Prisistatykite į atstovybę

GEDIMŲ DIAGNOSTIKA

Atbuliniai variklio pliūpsniai

Galima priežastis	Sprendimas
Uždegimo žvakė kibirkščiuoja silpnai	Apžiūrėkite ir prireikus pakeiskite uždegimo žvakes
Blogas uždegimo žvakės tarpas arba šilumos diapazonas	Sureguliuokite tarpą pagal reikalavimus arba pakeiskite žvakę
Seni arba nerekomenduojami degalai	Įpilkite bent E10 arba E5 oktaninio skaičiaus bešvinių degalų
Blogai įvesti žvakės laidai	Prisistatykite į atstovybę
Blogas degimo laikas.	Prisistatykite į atstovybę
Mechaninis gedimas	Prisistatykite į atstovybę
Greičio ribotuvo gedimas	Prisistatykite į atstovybę

Variklis neužsiveda

Galima priežastis	Sprendimas
Užkimšta ar sugedusi uždegimo žvakė	Apžiūrėkite ir prireikus pakeiskite uždegimo žvakes.
Susidėvėję ar sugedę žvakės laidai	Prisistatykite į atstovybę
Blogas uždegimo žvakės tarpas arba šilumos diapazonas	Sureguliuokite tarpą pagal reikalavimus arba pakeiskite žvakę
Laisvos elektros jungtys	Apžiūrėkite visas jungtis ir užveržkite.
Degaluose yra vandens	Įpilkite naujų degalų
Žema akumuliatoriaus įtampa	Įkraukite akumuliatorių iki 12,8 Vdc. Patikrinkite įkrovimo sistemą.
Perlinkus arba užkimšta degalų bako vėdinimo linija	Patikrinkite ir pakeiskite
Blogi degalai	Įpilkite bent E10 arba E5 oktaninio skaičiaus bešvinių degalų
Užkimštas oro filtro elementas	Apžiūrėkite jį ir prireikus pakeiskite.
Atbulinės eigos greičio ribotuvo gedimas	Prisistatykite į atstovybę
Akceleratoriaus elektronikos gedimas	Prisistatykite į atstovybę

GEDIMŲ DIAGNOSTIKA

Užkimštas oro filtro elementas	Apžiūrėkite jį ir prireikus pakeiskite.
Atbulinės eigos greičio ribotuvo gedimas	Prisistatykite į atstovybę
Akceleratoriaus elektronikos gedimas	Prisistatykite į atstovybę

Galima priežastis	**Sprendimas**
Kiti mechaniniai gedimai	Prisistatykite į atstovybę
Degalų mišinys liesas arba prisodrintas	Prisistatykite į atstovybę
Blogi degalai arba jų per mažai	Pakeiskite degalus arba papildykite, išvalykite degalų sistemą
Žemas oktaninis degalų skaičius	Įpilkite bent E10 arba E5 oktaninio skaičiaus bešvinių degalų
Užkimštas degalų filtras	Pakeiskite filtrą
Didelis oktaninis degalų skaičius	Įpilkite bent E10 arba E5 oktaninio skaičiaus bešvinių degalų

GEDIMŲ DIAGNOSTIKA

EFI gedimo lemputė

Elektroninėje automobilio degalų įpurškimo sistemoje įdiegta savidiagnozės funkcija – aptikus gedimą užsidega gedimo lemputė. Užsidegus šiai lemputei, kreipkitės į atstovybę. Kai viskas veikia tvarkingai, EFI lemputė nedega.

Skydelyje matysite gedimo kodą. Pasižymėkite šį kodą ir susisiekite su atstovybe dėl tolesnės diagnostikos. Atstovybėje meistrai turi įrankius nustatyti ir sutvarkyti šiuos gedimus.

1	EFI lemputė

GEDIMŲ DIAGNOSTIKA

EPS gedimo lemputė

Elektroninėje automobilio vairo stiprintuvo sistemoje įdiegta savidiagnozės funkcija – aptikus gedimą užsidega gedimo lemputė. Jai užsidegus, kreipkitės į atstovybę. Įprastu darbo režimu, EPS lemputė užsidega įjungus degimą, nors pats EPS ir neveikia. Užvedus variklį, EPS lemputė užgęsta ir EPS stiprintuvas įsijungia.

Kiekvieną gedimo kodą sudaro du skaitmenys, išreiškiami ilgais ir trumpais EPS lemputės mirksniais. Aptikus gedimą, EPS lemputė mirksi. Neišjunkite automobilio. Įsidėmėkite, kokia tvarka mirksi lemputė. Pasižymėkite, kiek kartų mirksėjo lemputė ir susisiekite su atstovybe dėl tolesnės diagnostikos. Atstovybėje meistrai turi įrankius, kurių reikia nustatyti ir sutvarkyti šiuos gedimus. Diagnozavus ir sutvarkius gedimus atstovybėje, gedimo kodai nebebus rodomi.

1	EPS lemputė

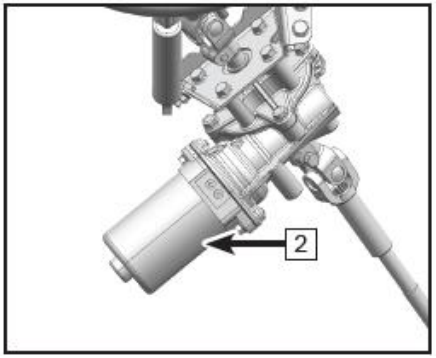

2	EPS surinkimas

GEDIMŲ DIAGNOSTIKA

EPS gedimų diagnostika ir sprendimas

Vairo sūkiai nestiprinami	1. Nesuveikę ar nesuvesti laidų kontaktai 2. Išdegęs saugiklis 3. Pažeistas valdiklis, motoras arba jutiklis	1. Patikrinkite, ar iki galo įkištos laidų jungtys ir kontaktai 2. Pakeiskite EPS saugiklį 3. Kreipkitės į atstovybę.
Netolygus veikimas sukant į kairę ir į dešinę	1. Išvesties įtampos medianos nuokrypis 2. Pažeistas valdiklis, motoras arba jutiklis	1. Kreipkitės į atstovybę. 2. Kreipkitės į atstovybę.
Kai sistema įjungta, vairas svyruoja į abi puses	1. Motoras sumontuotas atbulomis 2. Pažeistas valdiklis arba jutiklis	1. Kreipkitės į atstovybę. 2. Kreipkitės į atstovybę.
Sunkiai sukasi vairas	1. Nepakanka akumuliatoriaus įkrovos 2. Nepakankamas priekinių padangų slėgis. 3. Pažeistas motoras (mažai galios)	1. Įkraukite akumuliatorių 2. Pripūskite padangas 3. Kreipkitės į atstovybę.
Girdėti triukšmas	1. Pažeistas motoras 2. Per didelis vairo veleno ar mechanizmo tarpas 3. Vairo velenas ar mechanizmas ne iki galo pritvirtintas	1. Kreipkitės į atstovybę. 2. Kreipkitės į atstovybę. 3. Kreipkitės į atstovybę.

DEKLARACIJA

Triukšmo poveikio vairuotojui deklaracija

Deklaraciją pasirašė direktorius Lai Min jie. Gamintojo
bendrovės pavadinimas ir adresas:
ZHEJIANG CFMOTO POWER CO.,LTD.
No.116,Wuzhou Road,Yuhang Economic Development Zone,Hangzhou,311100,
Zhejiang Province P.R.China
Markė (gamintojo prekybinis pavadinimas): „CFMOTO“

Tipas	Variantas (-ai)	Versija (-os)	Komercinis pavadinimas (-ai) (jeigu yra)	Pirminė, antrinė tr priemonės kategorijos ir greičio indeksas:	Triukšmo poveikio vairuotojui rezultatas (riba: 86,0 dB)
CF1000UTR-8	CF1000UTR-8	A	U10 PRO	T1a	85,2dB
		B		T1b	85,4dB
		C		T1b	85,6dB
CF1000UTR-8L	CF1000UTR-8L	A	U10 XL PRO	T1a	81,6dB
		B		T1b	81,7dB

DEKLARACIJA

Virpesių lygio deklaracija

Vairuotojo svoris		aws m/s²	CF1000UTR-8	Reikalavimas
59kg±1kg	T1	1-as bandymas	0.43	1 ir 2 bandymų nuokrypis <10% bei aritmetinis vidurkis, aws < 1,25m/s2
	T2	2-as bandymas	0.42	
	A	Aritmetinis vidurkis	0.43	
98kg±5kg	T1	1-as bandymas	0.47	1 ir 2 bandymų nuokrypis <10% bei aritmetinis vidurkis, aws < 1,25m/s2
	T2	2-as bandymas	0.48	
	A	Aritmetinis vidurkis	0.48	

Vairuotojo svoris		aws m/s²	CF1000UTR-8L	Reikalavimas
59kg±1kg	T1	1-as bandymas	0.28	1 ir 2 bandymų nuokrypis <10% bei aritmetinis vidurkis, aws < 1,25m/s2
	T2	2-as bandymas	0.28	
	A	Aritmetinis vidurkis	0.28	
98kg±5kg	T1	1-as bandymas	0.23	1 ir 2 bandymų nuokrypis <10% bei aritmetinis vidurkis, aws < 1,25m/s2
	T2	2-as bandymas	0.23	
	A	Aritmetinis vidurkis	0.23	

aws: sėdynės svertinio vibracinio pagreičio kvadratinio vidurkio vertė, išmatuota atliekant standartinį bandymą kelyje

Bandymai atlikti pagal Reglamento (ES) Nr. 1322/2014 XIV priedo reikalavimus.

RIBOTOJI „CFMOTO“ GARANTIJA

„ZHEJIANG CFMOTO POWER CO., LTD“ visiems jūsų įsigytos „CFMOTO“ transporto priemonės komponentams suteikia ribotąją garantiją, padengiančią išlaidas už medžiagų arba darbų kokybės gedimus per toliau nurodytą laikotarpį ir toliau aprašytomis sąlygomis.

Ši garantija padengia dalių ir jų remonto arba keitimo darbų išlaidas ir įsigalioja transporto priemonės įsigijimo mažmeninės prekybos vietoje dieną. Šią garantiją jos galiojimo laikotarpiu tarpininkaujant „CFMOTO“ atstovui galima perleisti kitam savininkui, tačiau toks perleidimas nepratęsia paties garantinio laikotarpio trukmės.

ATSAKOMYBĖS RIBOJIMAS

ŠI GARANTIJA AIŠKIAI SUTEIKIAMA IR PRIIMAMA VIETOJE VISŲ KITŲ AIŠKIŲ AR NUMANOMŲ GARANTIJŲ, ĮSKAITANT, BET NEAPSIRIBOJANT VISOMIS KITOMIS NETIESIOGINĖMIS TINKAMUMO PARDUOTI AR TINKAMUMO KONKREČIAM TIKSLUI GARANTIJOMIS. JEI ŠIŲ GARANTIJŲ ATSISAKYTI NEPAVYKTŲ, NUMANOMOS GARANTIJOS GALIOJA TIEK PAT KIEK IR AIŠKIOS GARANTIJOS. ŠI GARANTIJA NEDENGIA IŠLAIDŲ UŽ NETYČINĘ AR IŠVESTINĘ ŽALĄ. KAI KURIOSE VALSTIJOSE/PROVINCIJOSE DRAUDŽIAMA ATSISAKYTI PIRMIAU APRAŠYTOS ATSAKOMYBĖS, RIBOJIMŲ IR IŠIMČIŲ, TODĖL JOS JUMS GALI BŪTI NETAIKOMOS. ŠI GARANTIJA SUTEIKIA JUMS SPECIALIAS TEISES, BE TO, PRIKLAUSOMAI NUO JŪSŲ VALSTIJOS AR PROVINCIJOS, JŪS GALITE TURĖTI DAR KITAS TEISES.

Nei distributorius, nei „CFMOTO“ pardavimo atstovas, nei joks kitas asmuo nėra įgaliotas suteikti su produktu susijusius įtvirtinimus, atstovavimą ar garantijas. Suteiktos garantijos, kurios nėra šios ribotosios garantijos dalis, negali būti vykdytinos „CFMOTO“ atžvilgiu. „CFMOTO“ pasilieka teisę bet kada iš dalies keisti šią garantiją, suprantant, kad daliniai pakeitimai nekeičia parduotiems produktams jų garantiniu laikotarpiu taikytinų garantijos sąlygų.

RIBOTOJI „CFMOTO“

REGISTRACIJA

Prekybos atstovybė privalo internetu užregistruoti transporto priemonę ir per dešimt (10) dienų po jos pardavimo perduoti užpildytą registracijos formą „ZHEJIANG CFMOTO POWERSPORTS, Inc.“ Turėkite omeny, kad JOKIOS garantinės pretenzijos nebus nagrinėjamos, jeigu „ZHEJIANG CFMOTO CFMOTO CO/LTD iš prekybos atstovybės nebus iš atstovybės gavusi užpildytos registracijos formos. Prekybos atstovybėje atliktas transporto priemonės parengimas yra svarbi pardavimo proceso dalis, jei norite naudotis įsigyta transporto priemone sklandžiai. Įsigijus automobilį neišpakuotą ir be parengimo atstovybėje, garantija nebegalioja.

GARANTIJOS IŠIMTYS

Garantija jokiu atveju netaikoma:

1. Normaliam nusidėvėjimui;
2. Žalai, patirtai savavališkai gadinant, aplaidžiai ar ne pagal paskirtį naudojant ar ne pagal šiame naudotojo vadove aprašytą rekomenduojamą tvarką eksploatuojant transporto priemonę;
3. Žalai, patirtai dėl netinkamos ir ne pagal šį naudotojo vadovą atliktos techninės priežiūros ir (arba) sandėliavimo;
4. Žalai, patirtai dėl dalių pašalinimo, netinkamo remonto, aptarnavimo, techninės priežiūros arba ne „CFMOTO“ gamybos arba „CFMOTO“ nepatvirtintų dalių naudojimo, arba dėl remonto, kurį atliko „CFMOTO“ neautorizuotas asmuo;
5. Planinės techninės priežiūros reikalaujančioms dalims, patobulinimams, pareguliavimams;
6. Žalai, patirtai avarijos metu, panirus, dėl gaisro, vagystės, vandalizmo arba nenugalimos jėgos;
7. Jeigu buvo naudojami degalai, alyvos ar tepalai, netinkami šiam produktui (skaitykite apie tai naudotojo vadove);
8. Žalai, patirtai dėl rūdžių, korozijos ir atmosferos poveikio;
9. Žalai, patirtai dėl prasiskverbusio vandens ar sniego;
10. Žalai, patirtai dalyvaujant lenktynėse ar kitoje sportinio pobūdžio veikloje;
11. Žalai, patirtai dėl transporto priemonės naudojimo nuomai.

12. Žalai, patirtai todėl, kad transporto priemonė buvo modifikuota ir dėl atliktų modifikacijų pakito jos veikimo pobūdis, eksploatacinės savybės ir ilgaamžiškumas arba dėl jų buvo pakeista transporto priemonės naudojimo paskirtis;

13. Netyčinei ar išvestinei žalai ir kitokiai žalai, į kurią įeina, bet neapsiriboja, vilkimo, sandėliavimo, skambučių, nuomos, taksi paslaugų, sukeltų nepatogumų, draudimo, paskolos įmokų, prarasto laiko, prarastų pajamų ir pan. išlaidos.

GARANTINIS LAIKOTARPIS

Garantija įsigalioja produkto pristatymo pirmajam mažmeniniam vartotojui dieną. Garantija galioja toliau nurodytą laikotarpį:

Privatiems vartotojams: dvylika (12) IŠ EILĖS EINANČIŲ mėnesių. Komercinėms reikmėms naudojamoms transporto priemonėms garantija galioja šešis (6) mėnesius.

Šis laikotarpis yra įprastas „CFMOTO“ gamyklos suteikiamas garantinis laikotarpis. Jis gali keistis priklausomai nuo vietos įstatymų, reglamentų ir distributoriaus vykdomos politikos. Svarbu paminėti, kad jūsų pardavėjo suteikiamas garantinis laikotarpis gali būti toks pat arba ilgesnis nei čia aprašomos ribotosios garantijos laikotarpis, bet ne trumpesnis.

Jeigu „ZHEJIANG CFMOTO CFMOTO POWERSPORTS, Inc.“ pagal šią garantija dengia viso variklio arba visos transporto priemonės pakeitimą, garantinis laikotarpis neprasitęsia ir lieka galioti nepakitęs.

GARANTIJŲ RIBOJIMAI IR TAISOMOSIOS PRIEMONĖS

„CFMOTO“ ribotoji garantija netaikoma žalai ar gedimams, atsiradusiems dėl savavališko gadinimo, nelaimingo atsitikimo, gaisro ar bet kokios kitos priežasties, išskyrus medžiagų ar darbų kokybės defektus, ir neapima sunaudojamųjų komponentų, bendro nusidėvėjimo elementų ar bet kokių dalių, veikiamų trinties paviršių, įtempių, aplinkos sąlygų ir (arba) užterštumo, kuriems jos nebuvo suprojektuotos arba nebuvo skirtos, įskaitant, bet neapsiribojant, šiuos elementus:

RIBOTOJI „CFMOTO“

- Įvorės
- Ratai ir padangos
- Pakabos dalys
- Sėdynių dalys
- Vairo dalys
- Akumuliatoriai
- Lemputės/sandarieji žibintai
- Filtras
- Tepalai
- Hidraulikos dalys ir skysčiai

• Guoliai
• Paviršiai su apdaila ir be
• Variklio dalys
• Pavaros diržai
• Grandinės pertraukikliai/saugikliai
• Uždegimo žvakės

Sandarikliai

• Aušinimo skysčiai
• Guoliai

SĄLYGOS NORINT PASINAUDOTI GARANTIJA

Pasinaudoti garantija galima tik patenkinus visas toliau išvardytas sąlygas:

1. Pirmasis „CFMOTO“ transporto priemonės naudotojas turi būti ją įsigijęs naują ir nenaudotą „CFMOTO“ atstovybėje, įgaliotoje platinti „CFMOTO“ transporto priemones šalyje, kurioje ta transporto priemonė ir buvo pirmąkart parduota;
2. „CFMOTO“ nustatyta iki pristatymo atliktina procedūra turi būti atlikta ir jos atlikimo faktas turi būti dokumentuotas ir pirkėjo pasirašytas;
3. Įgaliotoji „CFMOTO“ atstovybė turi būti pagal tvarką įregistravusi „CFMOTO“ transporto priemonę.
4. „CFMOTO“ turi būti įsigyta šalyje, kurioje pirkėjas reziduoja;
5. Norint, kad garantija padengtų išlaidas, būtina vykdyti transporto priemonės planinę techninę priežiūrą pagal šio vadovo nurodymus. „CFMOTO“ pasilieka teisę nuspręsti, kad garantija būtų taikoma tik įrodžius, jog planinė techninė priežiūra buvo vykdoma pagal tvarką. „CFMOTO“ netenkins privačių ar komercinių transporto priemonės naudotojų garantinių pretenzijų, jeigu bent viena iš išvardytų sąlygų nebus patenkinta. Tokie ribojimai yra būtini, kad „CFMOTO“ produktai būtų saugūs jų naudotojams ir likusiai visuomenei.

RIBOTOJI „CFMOTO“

KAIP GAUTI GARANTINĮ APTARNAVIMĄ

Vos pastebėjęs neįprastą reiškinį, naudotojas turi nedelsiant nebenaudoti „CFMOTO“ transporto priemonės. Klientas privalo per tris (3) dienas nuo defekto pastebėjimo pranešti apie tai „CFMOTO“ atstovybei ir suteikti jai pakankamą prieigą ir galimybę atlikti gaminio remontą. Klientas taip pat privalo pateikti įgaliotajam „CFMOTO“ atstovui gaminio įsigijimą liudijantį dokumentą ir iki pradedant remontą pasirašyti remonto ir (ar) darbų aktą, kuris dokumentuotų garantinį remontą. Pagal šią ribotąją garantiją pakeistos dalys tampa „CFMOTO“ nuosavybe.

KĄ DARO „CFMOTO“ ATSTOVAS

Įgaliotasis „CFMOTO“ atstovas privalo nemokamai atlikti garantinį remontą net jeigu jis ir nėra pardavėjas, pardavęs konkrečią „CFMOTO“ transporto priemonę konkrečiam klientui bei atlikdamas garantinį remontą privalo naudoti tik originalaus gamintojo „CFMOTO“ dalis. Pardavėjas privalo patikrinti ir išbandyti kiekvieną parduodamą transporto priemonę, kad ji pasiektų klientą tvarkingos būklės. Klientas negali gauti tr. priemonės, kuri nėra išbandyta ir patikrinta prekybos atstovybėje.

EKSPORTUOJAMI GAMINIAI

JEIGU VIETOJE GALIOJANTYS ĮSTATYMAI NENUMATO KITAIP, ŠIAM GAMINIUI NETAIKOMA JOKIA GARANTIJA IR NEATLIEKAMI KONKRETŪS APTARNAVIMO BIULETENYJE IŠVARDYTI REMONTO DARBAI, JEIGU TRANSPORTO PRIEMONĖ PARDUODAMA KITOJE NEGU ĮGALIOTO PARDAVĖJO ŠALYJE.

Šis punktas netaikomas gaminiams, kuriems „CFMOTO“ suteikė eksporto leidimą. Pardavėjai negali suteikti tokių eksporto leidimų. Pasikonsultuokite su savo pardavėju dėl garantijos ir aptarnavimo sąlygų. Ši politika netaikoma gaminiams, registruotiems valstybės tarnautojų ir karinio personalo, kurie yra pasiųsti tarnauti už įgaliotojo pardavėjo šalies ribų. Ši politika netaikoma saugos informacijos biuletenių punktams.

Savininko keitimas

Jeigu automobilį parduodate, likutinę garantiją galima perduoti naujajam savininkui. Įrašykite perdavimo informaciją šiame laukelyje ir praneškite „CFMOTO“ atstovybei:

Nuosavybės keitimas	Originalus pirkėjas	2-as savininkas	3-as savininkas	4-as savininkas
Savininkas vardas ir pavardė				
Adresas:				
Miestas				
Pašto kodas				
Tel.:				
El. paštas				
Pirkimo data				
Odometro rodmuo				
Naujo savininko parašas				

PASTABA.

Jeigu užpildytoje nuosavybės perleidimo formoje įrašyta ne visa prašoma arba neteisinga informacija, „CFMOTO“ pasilieka teisę nagrinėti nuosavybės klausimą, aptarnavimo istoriją ir galimai atsisakyti suteikti garantijos perleidimo teisę esant neišpildytiems reikalavimams.

Programėlė „CFMOTO RIDE“ / Telematikos modulis

„CFMOTO RIDE“ yra išmani, tinklinė telefoninių paslaugų platforma, susiejanti vairuotoją ir jo vairuojamą transporto priemonę. „CFMOTO RIDE“ tikslas – siūlyti įvairias paslaugas automobilių sporto entuziastams internetu. Telematikos dėžė („T-BOX“) – tai išmanus terminalas, kuris užmezga ryšį su tr. priemonėmis ir jų savininkais per mobiliajame įrenginyje įdiegtą programėlę „CFMOTO RIDE“. Turint šį modulį, jos savininkas gali naudotis išmaniosiomis programėlės „CFMOTO RIDE“ funkcijomis. Šis modulis parduodamas ne visose rinkose. Teiraukitės pardavėjo, ar jūsų transporto priemonėje būtų telematikos modulis. Arba atsisiųskite programėlę „CFMOTO RIDE“ ir atsiųskite savo klausimą pasinaudodami „feedback“ funkcija. „CFMOTO“ pasistengs jums atsakyti.

Programėlė „CFMOTO RIDE“

Programėlę „CFMOTO RIDE“ galite parsisiųsti parduotuvėse „App Store“ ir „Google Play“ nuskaitę šį QR kodą.

„CFMOTO RIDE“ soc. tinkle „Facebook“

Nuskaitykite šį kodą, pasekite „CFMOTO RIDE“ ir Bendrieji pirmi sužinokite apie programėlės atnaujinimus ir kitas naujienas.

Nuskaitykite šį kodą ir naršykite po „CFMOTO RIDE“ interneto svetainę.

„CFMOTO RIDE“ rasite tokių išmaniųjų funkcijų kaip naudotojo vadovas, važiavimo informacija, navigacija, įrangos atnaujinimai, elektroninė tvora, priminimai ir kt. Prieinamos funkcijos priklauso nuo automobilio konfigūracijos ar modelio ir skirtingų rinkos reikalavimų. Parsisiųskite programėlę „CFMOTO RIDE“ ir važiuokite išmaniai!

5HYV-380101-1T00-12

ZHEJIANG CFMOTO POWER CO., LTD.
No.116, Wuzhou Road, Yuhang Economic Development Zone,
Hangzhou, 311100 Zhejiang Province, Kinija
Tel: 86-571-86258863 Faks.: +86-571-89265788
El. p. service@cfmoto.com.cn http: //global.cfmoto.com