READ THIS MANUAL CAREFULLY!
It contains important safety information

CF500-5B/CF500-5C
CF625-B/CF625-C

4×4 OWNER'S MANUAL

This ATV should not be ridden by anyone under 16 years of age.
Passenger under 12 are prohibited.

CF500-5B/CF500-5C/CF625-B/CF625-C NAUDOTOJO ŽINYNAS:

Organizavo: _____

Koregavo: _____

Parašas: _____

Patikrino: _____

Patvirtino: _____

ĮSPĖJIMAS

Neteisingas transporto priemonės naudojimas gali baigtis SUNKIU SUŽALOJIMU ar MIRTIMI

VISADA NAUDOTI TIK APROBUOTĄ ŠALMĄ IR APSAUGINĘ APRANGĄ

NEVARTORTI ALKOHOLIO AR NARKOTIKŲ

NIEKADA:

- Nenaudokit pirma neperskaitę vartotojo žinyno bei greito paleidimo gido.
- Nevažiuokit greičiau nei leidžia kelio salygos ar sugebėjimai
- Nenaudokit narkotikų ar alkoholio prieš naudodami transportą

VISADA:

- Venkite grįsto paviršiaus, nes tai gali paveikti valdymą bei stabilumą.
- Naudokite tinkamas VAIRAVIMO TECHNIKAS, kad išvengtumėt apsivertimo kalvose ir griovėtose vietovėse, bei posūkiuose.
- Naudokite akių apsaugą, šalmą ir apsauginę aprangą.

Perskaitykite, įsidėmėkite ir vadovaukitės visomis instrukcijomis bei saugumo priemonėmis, kurios yra pateiktos šiame žinyne.

⚠ ĮSPĖJIMAS
Variklio išmetamosiose dujose yra CO, kuris yra pavojingas sveikatai ir gali sukelti galvos skausmą, apsvaigimą, pykinimą ar sąmonės praradimą bei mirtį.

Kortelė, kurioje yra svarbios ATV(keturračio) saugumo informacijos, turėtų būti prisegta prie naudotojo žinyno sekančiame puslapyje.Jeigu nerandate šios kortelės, arba ji jau buvo išimta, susisiekite su platintoju.

PRISTATYMAS

TURINYS

Sveikiname su atv keturračio įsigijimu.
Šis žinynas supažindins jus su pagrindinėmis ATV ypatybėmis ir veikimo principais.Šiame žinyne taippat yra svarbios saugumo informacijos.Jame yra informacijos apie specialias technikas ir sugebėjimus, kurie yra būtini ATV naudojimui.Taippat jame aprašytos pagrindinės priežiūros ir sklandaus veikimo procedūros.Jeigu turite klausimų, susijusių su ATV veikimu ar priežiūra, konsultuokitės su jūsų platintoju.

Gamintojas pasilieką teisę daryti daryti betkokius atnaujinimus visada be išankstinio perspėjimo ir be jokio įsipareigojimo.

TURINYS

Transporto priemonės identifikacijos numeris..... 1
Vairuotojo saugumas.....2
Ypatybės ir Valdymas.....35
Naudojimas..... 54
Priežiūra & Tepimas..... 78
Valymas & Sandėliavimas.....118
Trikdžių diagnostika.....124
PCODE sąrašas..... 132
Specifikacijos..... 135
Elektros schema..... 143.

TRANSPORTO PRIEMONĖS IDENTIFIKACIJOS NUMERIS

Užsirašykite jūsų keturračio identifikacijos numerius tam skirtoje vietoje. Atsarginį raktą laikykite saugioje vietoje. Rakto kopiją galima padaryti tik su originaliu raktu, tad jei bus pamesti abu raktai, reikės keisti spynų komplektus.

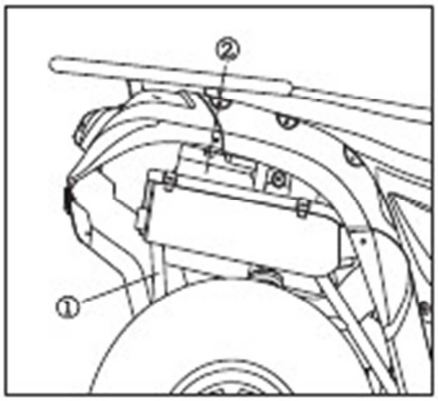

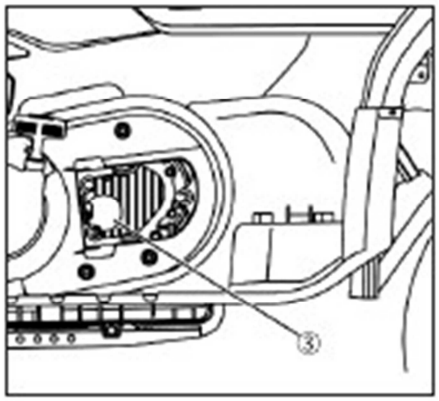

① **Transporto priemonės identifikacijos numeris**:_____

② **Transporto priemonės modelio numeris:** _____

③ **Variklio serijinis numeris:** _____

SAUGUMAS

Vairuotojo saugumas

⚠ ĮSPĖJIMAS

Įspėjimų, esančių šiame žinyne nepaisymas gali baigtis rimtu sužalojimu ar mirtimi. Keturratis nėra žaislas bei gali būti pavojingas vairuoti. Ši transporto priemone yra valdoma kitaip nei motociklai ar automobiliai. Jei nesilaikysite tinkamų saugumo priemonių, susidūrimas ar apsivertimas gali atsitikti greitai, net atliekant įprastus manevrus kaip posūkis ar važiavimas per kliūtis. Perskaitykite šį vartotojo žinyną. Įsidėmėkite visus saugumo įspėjimus, priemones ir vairavimo ypatybes.

Amžiaus apribojimas

Ši transporto priemonė yra skirta TIK SUAUGUSIEMS. Jaunesniems nei 16 metų vairuoti šią transporto priemone yra draudžiama.

Pažink savo transporto priemonę

Kaip transporto priemonės vairuotojas jūs esate atsakingas už savo asmeninį saugumą, kitų saugumą ir mūsų aplinkos saugojimą. Perskaitykite ir įsidėmėkite vartotojo, kuriame yra svarbi jūsų transporto priemonės informacija bei saugaus vairavimo tvarka.

Saugumo apmokymai

Perkant jūsų naująjį keturratį, pardavėjas pasiūlė saugumo mokymų kursą, kurio metu buvo pasakojama apie visus transporto priemonės saugumo aspektus. Jums taip pat buvo įteikta spausdintinė medžiaga, kurio yra išaiškintos saugaus vairavimo metodika.

SAUGUMAS

Vairuotojo saugumas
Jūs turėtumėte peržvelgti šią informaciją reguliariai.
Jei įsigijote padėvėtą keturratį ne iš oficialaus platintojo, jūs galite pareikalauti nemokamų saugumo mokymų iš autorizuoto pardavėjo.
This ATV is an off-road vehicle. Familiarize yourself with all laws and regulations concerning the operation of this vehicle in your area.
Mes stipriai rekomenduojame sekti nurodytą priežiūros programą nurodytą naudotojo žinyne.
Ši transporto saugos programa buvo sukurta, kad užtikrintų, jog kritiniai transporto komponentai būtų tinkamai patikrinti atitinkamais intervalais.
.Šie signaliniai ženklai ir simboliai pasirodo šiame žinyne bei ant jūsų keturračio. Pamačius šiuos simbolius žinokite, jog tai yra susiję su jūsų saugumu. Susipažinkite su šių ženklų bei simbolių reikšmėmis prie skaitant žinyną.

⚠ Saugumo įspėjimo simbolis (WARNING) nurodo potencialų asmeninio susižeidimo pavojų.

⚠ **ĮSPĖJIMAS**

Saugumo pavojaus įspėjimas (WARNING) nurodo potencialią grėsmę, kuri gali baigtis sunkiu sužalojimu ar mirtimi.

⚠ **ATSARGIAI**

Saugumo pavojaus atsargumo ženklas (CAUTION) nurodo potencialią grėsmę, kuri gali baigtis smulkiu asmeniniu susižalojimu ar transporto priemonės sugadinimu.

⚠ **ATSARGIAI**

Ženklas atsargiai (CAUTION) nurodo situaciją, kuri gali baigti žala transporto priemonei.

⚠ **DĖMESIO**

Ženklas dėmesio (NOTE) jums nurodo svarbią informaciją ar instrukcijas.

SAUGUMAS

Vairuotojo saugumas

⚠ ĮSPĖJIMAS

Jei nesivadovausite šiomis instrukcijomis ir procedūromis, kurios yra detaliai aprašytos toliau vartotojo žinyne, tai gali baigtis rimtu sužeidimu ar mirtimi.

●Kruopščiai perskaitykite šį žinyną bei visas kortelės bei sekite ten nurodytomis procedūromis.
●Niekad nevairuokite keturračio be tinkamų apmokymų. Pabaikite mokymo kursą. Pradedantieji turėtų mokytis iš sertifikuoto instruktoriaus. Susisiekite su autorizuotu keturračių platintoju ir sužinokite apie galimus mokymo kursus.
●Neleiskite jaunesniems nei 16 metų vairuoti ši keturratį.
●Niekad neleiskite svečiui vairuoti šį keturratį nebent jis yra perskaitęs šį žinyną bei visas produkto korteles bei yra pabaigęs sertifikuotą saugumo mokymų kursą.
●Venkite grysto paviršiaus, taippat ir pėsčiųjų takų, pravažiavimų, stovėjimo aikštelių ir gatvių.
●Nevairuokite keturračio be aprobuoto deramai tinkamo šalmo. Visada dėvėkite akių apsaugą (apsauginius akinius ar apsauginį veido skydą), pirštines, batus, marškinius ar švarką su ilgomis rankovėmis bei ilgas kelnes.
●Nevartokite alkoholio ar narkotikų prieš vairuojant ar vairavimo metu.
●Nevairuokite pernelyg dideliu greičiu. Keliaukite greičiu, kuris tinka tai vietovei, pagal matomumo ir vairavimo sąlygas bei jūsų paties patirtį.
●Nebandykite važiuoti ant užpakalinių ratų, šokinėti ar daryti kitų triukų.
●Visada apžiūrėkite jūsų keturratį prieš kiekvieną vairavimą, jog įsitikintumėte jo saugaus vairavimo būkle. Visada atlikite techninę apžiūrą, kuri yra aprašytą šiame vartotojo žinyne.

SAUGUMAS

Vairuotojo saugumas

●Vairuojant keturratį visada laikykite abejas rankas ant vairo, o kojas ant paminos.
●Visada keliaukite lėčiau ir atsargiau, kai važiuojate nepažįstamoje teritorijoje. Būkite budrūs teritorijos sąlygų pasikeitimams.
●Nevažiuokite pernelyg grublėtu, slidžiu ar puriu paviršiumi.
●Visada darykite posūkius taip, kaip jie yra aprašyti šiame žinyne. Treniruokitės atlikti posūkius mažu greičiu prieš juos atliekant greitai. Nesukite važiuojant dideliu greičiu.
●Jei keturratis pakliuvo į avariją, visada nuvežkite jį į autorizuoto platintojo servisą.
●Nevažiuokite keturračiui ar jūsų sugebėjimams pernelyg stačiomis kalvomis. Treniruokitės ant mažesniu kalvų prieš važiuojant didesnėmis kalvomis.
●Visada važiuoti pagal nurodytą atlikimo metodiką kai kopiate į kalvas. Kruopščiai patikrinkite vietovę prieš leidžiantis nuo kalvos. Nevažiuokite į kalvą, kurios paviršius yra pernelyg slidus ar purus. Perkelkite savo kūno svorį į priekį. Neatleiskite droselio per greitai bei staiga nekeiskite bėgių. Nevažiuokite per kalvos viršų dideliu greičiu
●Visada tinkamai atlikite važiavimo nuokalne bei stabdymo ant kalvos manevrus teisingai. Prieš važiuojant žemyn nuo kalvos patikrinkite teritoriją. Perkelkite savo kūno svorį atgal. Nevažiuokite žemyn per dideliu greičiu. Venkite nusileidimo kampu, nes tai gali baigtis transporto priemonės pasvirimu į vieną pusę. Stenkitės leistis nuo kalvos tiesiai.
●Visada tinkamai atlikite važiavimo kalvos šonu manevrus. Venkite kalvų, kurių paviršius yra pernelyg slidus ar purus. Perkelkite savo svorį į kalvos pusę. Nemėginkite apsukti keturračio ant kalvos, kol nesate to išmokę daryti ant lygaus paviršiaus (šis manevras yra aprašytas šiame žinyne). Venkite važiuoti ypač stačios kalvos šonu.

SAUGUMAS

Vairuotojo saugumas

●Visada tinkamai atlikite reikiamus manevrus jei važiuojant į kalvą užgeso variklis ar pradėjote riedėti žemyn. Kad išvengtumėte variklio užgesimo važiuokite vienodu greičiu kai kopiate į kalvą. Jei užgeso variklis ar pradėjote riedėti žemyn atlikite stabdymo manevrus, aprašytus šiame žinyne. Nuo keturračio reikia nulipti į kalvos pusę (jei keturratis yra pastatytas šonu) arba į bet kurią pusę, jei keturratis yra pastatytas tiesiai į kalvą. Apsukite keturratį ir vėl atsisėskite ant jo taip, kaip tai yra nurodyta šiame žinyne.

●Prieš vairuojant naujoje teritorijoje, apžiūrėkite ar joje nėra kliūčių. Nevažiuokite per dideles kliūtis, tokias kaip dideli akmenys ar nukritę medžiai. Visada tinkamai atlikite važiavimo per kliūtis manevrus, kurie yra aprašyti šiame žinyne.

●Būkite atsargūs buksuojant ratams ar slystant. Važiuojant slidžiu paviršiumi (tokiu kaip ledas), būkite ypač atsargūs bei važiuokite lėtai, kad išvengtumėte ratų buksavimo ar nekontroliuojamo slydimo.

●Venkite važiavimo per gilias balas ar greitai tekantį vandenį. Jei tai yra neišvengiama, sumažinkite greitį, atsargiai balansuokite savo kūno svoriu, venkite staigių judesių ir lėtai bet stabiliai judėkite į priekį. Staiga nestabdykite ir nesukite bei nedarykite staigių greičio pakeitimų.

●Sušlapę stabdžiai gali sumažinti stabdymo galimybę. Išvažiavus iš vandens, išmėginkite stabdžius. Esant būtinybei keletą kartų stabdykite, kad stabdžių kaladėlės nudžiūtų.

SAUGUMAS

Vairuotojo saugumas

●Prieš važiuojant atbuline eiga įsitikinkite jog už jūsų nėra kliūčių ar žmonių. Jei kliūčių nėra stenkitės atbuline eiga važiuoti lėtai ir venkite staigių pasukimų.

●Naudokite tik jūsų keturračiui tinkamas padangas bei išlaikykite tinkamą oro spaudimą padangose. Nemodifikuokite keturračio netinkamomis detalėmis ar aksesuarais.

●Niekad nemodifikuokit ATV netinkamais būdais arba aksesuarais.

●Neperkraukite nurodyto keturračio svorio limito. Krovinys turi būti tinkamai paskirstytas bei patikimai pritvirtintas. Sumažinkite greitį bei sekite krovinio vežimo nurodymais, kuriuos rasite šiame žinyne. Stabdyti pradėkite anksčiau nei važiuojant be krovinio.

●Visada ištraukite užvedimo raktelį, kad išvengtumėte neautorizuoto naudojimo ar netyčinio užsivedimo.

●Nevežti vaikų ar gyvūnų bagažui skirtoje vietoje.

●Neliesti veikiančių dalių, tokių kaip ratai, pavaros velenas ir t.t.

DAUGIAU INFORMACIJOS APIE KETURRAČIO SAUGUMĄ GALITE GAUTI IŠ SAVO PLATINTOJO.

SAUGUMAS

Vairuotojo saugumas

Įrangos modifikacija

Mums rūpi mūsų klientų bei visuomenės saugumas, todėl mes smarkiai patariame vartotojams visureigyje nemontuoti technikos, kuri galėtų padidinti jo greitį ar galingumą, ar atlikti kitas modifikacijas dėl šių tikslų. Bet kokios originalios įrangos modifikacijos sukelia potencialią kūno sužalojimo riziką. Jūsų keturračio garantija nustoja galioti, jei jame yra įdiegta bet kokia papildoma įranga, didinanti greitį ar galingumą.

DĖMESIO: Tokių priedų kaip žoliapjovės, ašmenys, padangos, purkštukai ar didelės krovinių lentynos įmontavimas gali pakeisti transporto priemonės valdymo ypatumus. Naudokite tik aprobuotus priedus ir susipažinkite su jų funkcijomis bei poveikiu transporto priemonei

SAUGUMAS

Vairuotojo saugumas

⚠ ĮSPĖJIMAS

GALIMAS PAVOJUS

Šio keturračio vairavimas be tinkamų apmokymų.

KAS GALI NUTIKTI

Nelaimingo atsitikimo rizika žymiai padidėja, jei vairuotojas nežino kaip taisyklingai reikia važiuoti šiuo visureigiu skirtingose situacijose ar skirtingose teritorijose.

KAIP IŠVENGTI PAVOJAUS

Pradedantysis ir nepatyręs vairuotojas turėtų pabaigti sertifikuotą platintojo pasiūlytą mokymų kursą. Vairuotojai turėtų reguliariai lavinti mokymų metu gautus įgūdžius bei vairavimo technikas, kurios yra aprašytos šiame vartotojo žinyne.

⚠ ĮSPĖJIMAS

GALIMAS PAVOJUS

Šio keturračio amžiaus apribojimų nesilaikymas.

SAUGUMAS

Vairuotojo saugumas

KAS GALI NUTIKTI

Jei vaikas, jaunesnis nei šio keturračio rekomenduotina amžiaus riba, vairuos transporto priemonę, tai gali baigtis rimtu sužeidimu ir/arba mirtimi.

Net jei vaikas ir priklauso rekomenduotinai amžiaus grupei, jis/ji nebūtinai turės reikiamus įgūdžius ar nuovokumą, reikalingą šio keturračio vairavimui bei gali sukelti avariją ar susižeisti.

KAIP IŠVENGTI PAVOJAUS

Šio keturračio vairavimas yra draudžiamas jaunesniems nei 16-os metų vaikams.

Vairuotojo saugumas

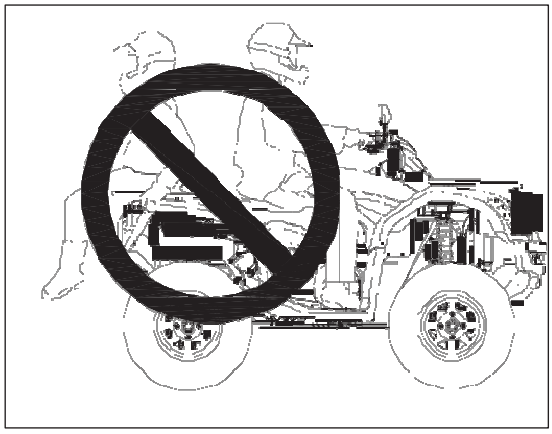

⚠ ĮSPĖJIMAS

GALIMAS PAVOJUS

Keleivio ant galinės keturračio dalies gabenimas.

KAS GALI NUTIKTI

Keleivis, sėdintis ant galinės keturračio dalies, gali netikėtai nukristi ar prisiliesti prie judančių keturračio dalių, o tai gali baigtis rimtu sužalojimu ar mirtimi.

KAIP IŠVENGTI PAVOJAUS

Neleiskite keleiviui sėdėti ant galinės keturračio dalies.

SAUGUMAS

Vairuotojo saugumas

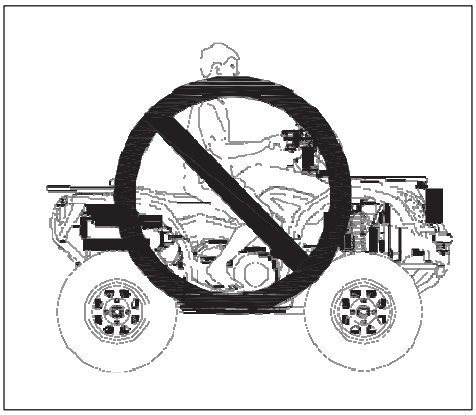

GALIMAS PAVOJUS

Šio keturračio vairavimas be šalmo, akių apsaugos ir apsauginių drabužių.

KAS GALI NUTIKTI

Keturračio vairavimas be tinkamo šalmo padidina galvos traumų ar mirties tikimybę avarijos metu. Vairavimas be akių apsaugos gali baigtis avarija, kurios metu padidėja akių susižalojimo rizika

KAIP IŠVENGTI PAVOJAUS

Visada dėvėkite jums tinkantį bei aprobuotą šalmą.
Visada užsidėkite akių apsaugą (akinius ar veido skydą), pirštines, marškinius ilgomis rankovėmis ar švarką bei ilgas kelnes.

SAUGUMAS

Vairuotojo saugumas

⚠ ĮSPĖJIMAS

GALIMAS PAVOJUS
Keturračio vairavimas alkoholio ar narkotikų įtakoje.

KAS GALI NUTIKTI
Alkoholio ir/ar narkotikų vartojimas gali stipriai paveikti vairuotojo nuovokumą. Gali sulėtėti vairuotojo reakcijos laikas bei balansavimas ir suvokimas gali būti paveikti. Alkoholio ir/ar narkotikų vartojimas vairuojant keturratį gali baigtis sukelta avarija, sunkiu sužeidimu ar mirtimi.

KAIP IŠVENGTI PAVOJAUS
Nevartokite alkoholio ar narkotikų prieš vairuojant, vairuojant keturratį.

SAUGUMAS

Vairuotojo saugumas

⚠ ĮSPĖJIMAS

GALIMAS PAVOJUS

Keturračio vairavimas pernelyg dideliu greičiu.

KAS GALI NUTIKTI

Pernelyg didelis greitis padidina tikimybę vairuotojui prarasti keturračio kontrolę, o tai gali baigtis avarija.

KAIP IŠVENGTI PAVOJAUS

Visada vairuokite keturratį tokiu greičiu, kuris yra tinkamas tai vietovei, matomumui ir vairavimo sąlygoms bei jūsų įgūdžiams.

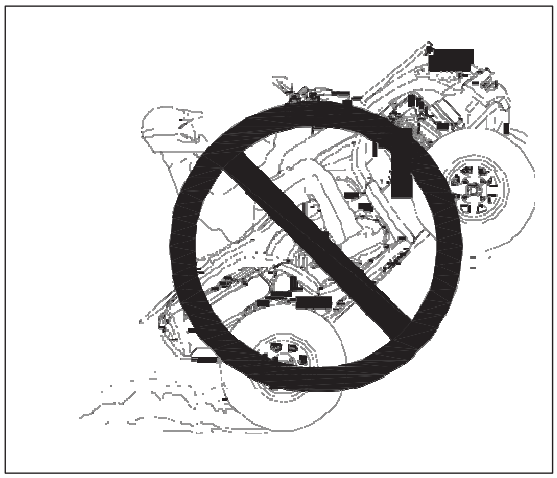

⚠ ĮSPĖJIMAS

GALIMAS PAVOJUS

Važiavimas ant galinių ratų, bei mėginimas atlikti kitus triukus.

KAS GALI NUTIKTI

Mėginimas atlikti triukus padidina avarijos riziką bei galimybę apsiversti.

KAIP IŠVENGTI PAVOJAUS

Nebandykite važiuoti ant galinių ratų, atlikti šuolius ar kitus triukus. Venkite demonstratyvaus vairavimo.

SAUGUMAS

Vairuotojo saugumas

⚠ ĮSPĖJIMAS

GALIMAS PAVOJUS

Keturračio nepatikrinimas prieš vairavimą. Nesėkmingas keturračio techninis prižiūrėjimas.

KAS GALI NUTIKTI

Bloga techninė priežiūra didina avarijos ar įrangos sugadinimo tikimybę.

KAIP IŠVENGTI PAVOJAUS

Prieš kiekvieną kartą vairuojant keturratį atidžiai jį apžiūrėkite ir įsitikinkite, jog jį galima saugiai vairuoti.

Visada sekite apžiūros ir techninės priežiūros procedūras bei tvarkaraštį, kurie yra aprašyti šiame vartotojo žinyne.

⚠ ĮSPĖJIMAS

GALIMAS PAVOJUS

Vairavimo metu rankų patraukimas nuo rankenų ar kojų nuo paminų.

KAS GALI NUTIKTI

Net vienos rankos patraukimas nuo rankenos gali sumažinti galimybę kontroliuoti transporto priemonę ar balanso netekimą ir nukritimą nuo keturračio.

Jei vairuotojo koja nėra tvirtai padėta ant paminos, ji gali prisiliesti prie galinio rato, o tai gali baigtis avarija ar susižeidimu.

KAIP IŠVENGTI PAVOJAUS

Visada laikykite abi rankas ant rankenų bei abejas kojas ant paminų vairuojant keturratį.

Vairuotojo saugumas

⚠ ĮSPĖJIMAS

GALIMAS PAVOJUS

Neapdairus keturračio vairavimas nežinomoje teritorijoje.

KAS GALI NUTIKTI

Nežinomoje teritorijoje gali būti vos matomų akmenų, iškilimų ar duobių, dėl kurių galima netekti kontrolės ar apsiversti.

KAIP IŠVENGTI PAVOJAUS

Važiuoti lėtai bei ypač atsargiai nežinomoje teritorijoje.

Visada stebėkite beiškeičiančias teritorijos sąlygas.

SAUGUMAS

Vairuotojo saugumas

⚠ ĮSPĖJIMAS

GALIMAS PAVOJUS

Neapdairus vairavimas ypač šiurkščiu, slidžiu ar biriu paviršiumi.

KAS GALI NUTIKTI

Vairavimas ypač šiukščiu, slidžiu ar biriu paviršiumi gali sukelti sukibimo su danga praradimą ar kontrolės netekimą, o tai gali baigtis avarija ar apsivertimu.

KAIP IŠVENGTI PAVOJAUS

Kol neišmoksite bei neįgysite reikiamų įgūdžių nevairuokite ant ypač šiurkštaus, slidaus ar biraus paviršiaus.

Visada atsargiai važiuokite tokiais paviršiais.

Vairuotojo saugumas

⚠ ĮSPĖJIMAS

GALIMAS PAVOJUS

Netinkamas posūkių atlikimas.

KAS GALI NUTIKTI

Netinkamas posūkių atlikimas gali sukelti kontrolės netekimą, o tai gali baigtis susidūrimu ar apsivertimu.

KAIP IŠVENGTI PAVOJAUS

Visada sekite teisingo posūkių atlikimo proceso aprašymu, kurį rasite šiame vartotojo žinyne.

Treniruokitės posūkių atlikimą lėtai prieš mėginant tai daryti greitai. Nesukite važiuodami pernelyg dideliu greičiu.

⚠ ĮSPĖJIMAS

GALIMAS PAVOJUS

Važiavimas pernelyg stačiomis kalvomis.

KAS GALI NUTIKTI

Transporto priemonė gali apsiversti.

SAUGUMAS

Vairuotojo saugumas

KAIP IŠVENGTI PAVOJAUS

Nevažiuokite kalvomis, kurios yra per stačios keturračio galimybėms bei jūsų įgūdžiams. Nevažiuokite kalvomis, kurios yra statesnės nei 25°.

Treniruokitės ant žemesnių kalvų prie važiuodami didesnėmis.

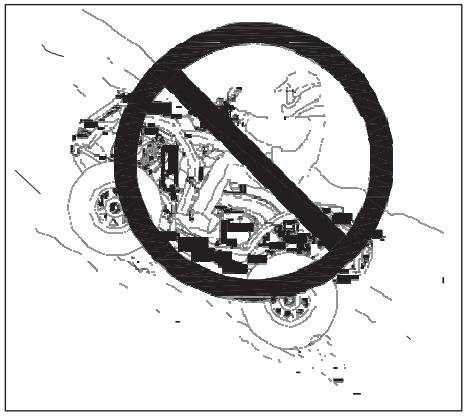

GALIMAS PAVOJUS

Neteisingas kilimas į kalvas.

KAS GALI NUTIKTI

Neteisingas kilimas į kalvas gali sukelti kontrolės netekimą ar apsivertimą.

KAIP IŠVENGTI PAVOJAUS

Visada sekite teisingą kilimo į kalvas metodiką taip, kaip tai yra aprašyta vartotojo žinyne.

Visada patikrinkite paviršių prieš kylant į kalvą. Nevairuokite kalvomis, kurios yra statesnės nei 25°. Nekilkite į kalvas, kurių paviršius yra pernelyg slidus ar birus. Perkelkite savo kūno svorį į priekį. Nedarykite staigių greičio pokyčių kol kylate į kalvą, nes keturratis gali apsiversti atgal. Nevažiuokite per kalvos keterą dideliu greičiu, nes kitoje pusėje gali būti kliūtis, status skardis, kita transporto priemonė ar žmogus.

SAUGUMAS

Vairuotojo saugumas

⚠ ĮSPĖJIMAS

GALIMAS PAVOJUS

Neteisingas nusileidimas nuo kalvos.

KAS GALI NUTIKTI

Neteisingas nusileidimas nuo kalvos gali sukelti kontrolės netekimą ar apsivertimą.

KAIP IŠVENGTI PAVOJAUS

Visada sekite teisingą nusileidimo nuo kalvas metodiką taip, kaip tai yra aprašyta vartotojo žinyne.

⚠ DĖMESIO

Leidžiantis žemyn nuo kalno bei norint stabdyti reikalinga atlikti tam tikrą metodą (žiūrėti 69 puslapyje). Visada patikrinkite aplinką prieš leidžiantis nuo kalvos. Perkelkite kūno svorį atgal. Nesileiskite nuo kalvos dideliu greičiu. Venkite leidimosi nuo kalvos pakrypę tam tikru kampu, nes tai gali priversti transporto priemonę staiga pasvirti į vieną pusę. Jei įmanoma, leiskitės nuo kalno tiesiai.

SAUGUMAS

Vairuotojo saugumas

⚠ ĮSPĖJIMAS

GALIMAS PAVOJUS

Neteisingas važiavimas kalvos šonu ar apsisukimas kalvose.

KAS GALI NUTIKTI

Neteisingas važiavimas kalvos šonu ar apsisukimas kalvose gali sukelti kontrolės neteikimą ar apsivertimą.

KAIP IŠVENGTI PAVOJAUS

Nemėginkite apsukti keturračio ant kalvos, kol to neišmokote padaryti ant lygios žemės taip, kaip tai yra aprašyta vartotojo žinyne (žiūrėti 67 puslapyje).

Visada atsargiai sukite vairuojant kalvose. Venkite važiuoti labai stačios kalvos šonu.

VAŽIUOJANT KALVOS ŠONU

Visada sekite nurodytas instrukcijas, kurios yra aprašytos vartotojo žinyne.

Venkite kalvų su pernelyg slidžiais ar biriais paviršiais. Svorį balansuokite į kalvos pusę.

SAUGUMAS

Vairuotojo saugumas

⚠ ĮSPĖJIMAS

GALIMAS PAVOJUS

Greičio netekimas, riedėjimas atgal ar neteisingas nulipimas kylant į kalvą.

KAS GALI NUTIKTI

Transporto priemonė gali apvirsti.

KAIP IŠVENGTI PAVOJAUS

Laikykitės vienodo greičio važiuojant į kalną.

NETEKUS GREIČIO – TIK Į PRIEKĮ:

Balansuokite savo svorį į kalvos pusę. Stabdykite priekiniais stabdžiais. Pilnai sustojus stabdykite ir galiniais stabdžiais, o tada perjunkite pavarą į stovėjimo.

JEI KETURRATIS PRADEDA RIEDĖTI ATGAL:

Balansuokite svorį į kalvos pusę. Nenaudokite variklio galios.

SAUGUMAS

Vairuotojo saugumas

Nenaudokite galinių stabdžių kol riedate žemyn. Naudokite priekinius stabdžius. Tik pilnai sustojus naudokite ir galinius stabdžius bei pakeiskite pavarą į stovėjimo.

Nulipkite į kalvos pusę ar per bet kurią keturračio pusę, jei keturratis stovi tiesiai prie kalvą.
Apsukite keturratį ir vėl ant jo užlipkite taip, kaip tai yra nurodyta vartotoje žinyne (žiūrėti 69 puslapyje).

⚠ ĮSPĖJIMAS

GALIMAS PAVOJUS

Neteisingas važiavimas per kliūtis.

KAS GALI NUTIKTI

Važiavimas per kliūtis gali sukelti kontrolės netekimą ar apvirtimą.

KAIP IŠVENGTI PAVOJAUS

Prieš važiuojant naujoje teritorijoje pasitikrinkite, ar joje nėra kliūčių.

Venkite važiuoti per dideles kliūtis, tokias kaip akmenys ir nuvirtę medžiai. Jei tai neišvengiama, važiuokite ypač atsargiai bei naudokite manevrus, kurie yra aprašyti vartotoje žinyne.

SAUGUMAS

Vairuotojo saugumas

⚠ ĮSPĖJIMAS

GALIMAS PAVOJUS

Ratų buksavimas ar praslydimas

KAS GALI NUTIKTI

Ratų buksavimas ar praslydimas gali sukelti kontrolės netekimą. Jei padangos staiga atgauna sukibimą, keturratis gali apvirsti.

KAIP IŠVENGTI PAVOJAUS

Tokiais paviršiais kaip ledas važiuokite lėtai ir ypač atsargiai, kad išvengtumėte ratų buksavimo ar praslydimo netenkant kontrolės.

⚠ ĮSPĖJIMAS

GALIMAS PAVOJUS

Keturračio perkrovimas ar neteisingas krovinio gabenimas/tempimas.

KAS GALI NUTIKTI

Perkrovimas ir tempimas gali pakeisti transporto priemonės valdymą taip sukeldamas kontrolės netekimą ar avariją.

SAUGUMAS

Vairuotojo saugumas

KAIP IŠVENGTI PAVOJAUS

Niekada neviršykite šio keturračio nurodyto svorio limito.

Krovinys turi būti teisingai paskirstytas ir saugiai pritvirtintas. Gabenant krovinį ar traukiant priekabą sumažinkite greitį. Laikykitės didesnio stabdymo atstumo.

Visada sekite krovinio gabenimo ar priekabos tempimo instrukcijas, kurios yra aprašytos vartotojo žinyne (žiūrėti 61 puslapyje).

⚠ ĮSPĖJIMAS

GALIMAS PAVOJUS

Važiavimas per gilų ar greitai tekantį vandens telkinį.

KAS GALI NUTIKTI

Padangos gali pradėti plūduriuoti, sukeldamos sukibimo ir kontrolės praradimą, o tai gali baigtis avarija ar apsivertimu.

KAIP IŠVENGTI PAVOJAUS

Venkite važiuoti keturračiu per gilų ar greitai tekantį vandens telkinį. Jei tai neįmanoma nevažiuoti į vandenį, kurio gylis viršija nurodytą maksimalaus gylio ribą (žiūrėti 70 puslapyje), važiuokite lėtai atsargiai balansuodami savo kūno

SAUGUMAS

Vairuotojo saugumas

svorį, venkite staigių judesių bei laikykite pastovų lėtą ir pastovų greitį. Nedarykite staigių posūkių ar sustojimų bei nepradėkite greitai akceleruoti. Sušlapę stabdžiai gali silpniau veikti. Visada išbandykite stabdžius pervažiavus vandens telkinį. Jei reikia, keletą kartų sustabdykite, kad stabdžių kaladėlės išdžiūtų.

⚠ ĮSPĖJIMAS

GALIMAS PAVOJUS

Neteisingas važiavimas atbuline eiga.

KAS GALI NUTIKTI

Keturratis gali susidurti su kliūtimi ar žmogumi, o tai gali baigtis rimtu sužeidimu.

KAIP IŠVENGTI PAVOJAUS

Prieš įjungiant atbulinės eigos pavarą patikrinkite ar už keturračio nėra kliūčių ar žmonių.

Esant saugiai situacijai galite pradėti važiuoti atgal.

SAUGUMAS

Vairuotojo saugumas

⚠ ĮSPĖJIMAS

GALIMAS PAVOJUS

Važiavimas su blogomis padangomis ar nevienodu oro slėgiu padangose.

KAS GALI NUTIKTI

Važiavimas su blogomis padangomis ar nevienodu oro slėgiu padangose gali sukelti kontrolės netekimą ar avariją.

KAIP IŠVENGTI PAVOJAUS

Visada naudokite tik tokio dydžio bei tipo padangas, kurios yra nurodytos vartotojo žinyne. Visada palaikykite vienodą oro slėgį padangose.

⚠ ĮSPĖJIMAS

GALIMAS PAVOJUS

Važiavimas keturračiu su netinkamomis modifikacijomis.

KAS GALI NUTIKTI

Netinkamas įrangos montavimas ar keturračio modifikacija gali sukelti vairavimo pokyčius, o tai gali baigtis avarija.

KAIP IŠVENGTI PAVOJAUS

Niekada nemodifikuokite keturračio netinkama įranga bei priedais. Visos dalys bei priedai montuojami į keturratį turi būti autentiški ar tų detalių atitikmenys, sukurti būtent šiam keturračiui. Dalių montavimas bei naudojimas turi būti daromi pagal instrukcijas. Kreipkitės į savo pardavėją dėl papildomos informacijos.

SAUGUMAS

Vairuotojo saugumas

⚠ ĮSPĖJIMAS

GALIMAS PAVOJUS

Važiavimas per užšalusį vandenį.

KAS GALI NUTIKTI

Keturratis ar jo vairuotojas gali įlūžti, o tai gali baigtis rimtu sužalojimu ar mirtimi.

KAIP IŠVENGTI PAVOJAUS

Niekada nevažiuokite per užšalusį vandenį

⚠ ĮSPĖJIMAS

Raktų palikimas užvedimo spynelėje gali baigtis neautorizuotu transporto priemonės naudojimu, o tai – rimtu sužeidimu ar mirtimi. Visada išimkite užvedimo raktą kai nesinaudojate transporto priemone.

⚠ ĮSPĖJIMAS

Po apsivertimo ar avarijos kreipkitės į kvalifikuotą pardavėją, kad jis apžiūrėtų transporto priemonę dėl galimos žalos stabdžiams, droseliui, vairavimo sistemai.

SAUGUMAS

Vairuotojo saugumas

⚠ ĮSPĖJIMAS

Saugus važiavimas šia transporto priemone reikalauja geros nuovokos bei fizinių sugebėjimų. Asmenys su pažinimo ar psichiniais sutrikimais vairuodami šią transporto priemonę turi didesnę apsivertimo ar kontrolės netekimo riziką, o tai gali baigtis rimtu sužalojimu ar mirtimi.

⚠ ĮSPĖJIMAS

Dujų išmetimo sistemos komponentai yra karšti per ir po naudojimosi transporto priemone. Karšti komponentai gali stipriai nudeginti ar sukelti ugnį. Nelieskite dujų išmetimo sistemos komponentų. Degius daiktus visada laikykite toliau nuo dujų išmetimo sistemos. Važiuojant per aukštą, ypač sausą žolę būkite labai atidūs.

SAUGUMAS

Saugumo kortelės ir jų vieta

Saugumo kortelės yra užklijuotos ant jūsų keturračio dėl jūsų saugumo. Perskaitykite bei atidžiai sekite kiekvienos kortelės instrukcijas. Jei kortelė yra nebeįskaitoma susisiekite su jūsų pardavėju dėl jų pakeitimo.

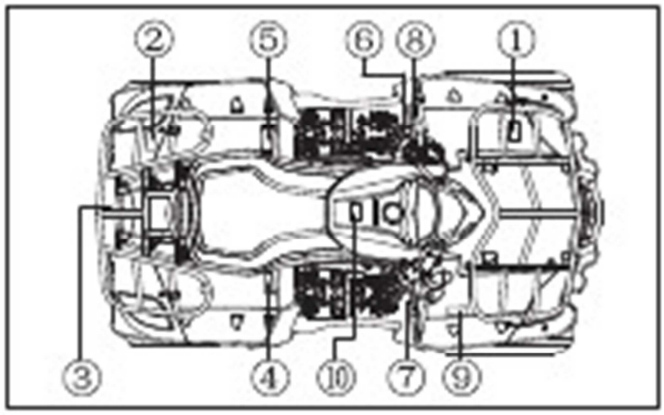

SAUGUMAS

Saugumo kortelės ir jų vieta

①

②

③

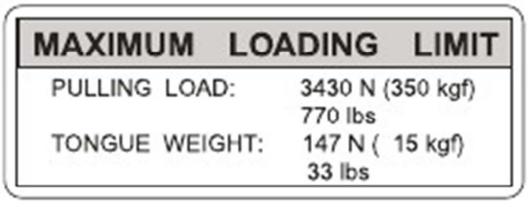

④

SAUGUMAS

Saugumo kortelės ir jų vieta

⑤

⑥

SAUGUMAS

Saugumo kortelės ir jų vieta

⑦

⚠ WARNING

Improper ATV/Quadricycle use can result in SEVERE INJURY or DEATH.

ALWAYS USE AN APPROVED HELMET AND PROTECTIVE

NEVER USE WITH DRUGS OR ALCOHOL

NEVER operate :

- **without proper training or instruction.**
- **at speeds too fast for your skills or the conditions.**

ALWAYS :

- **use proper riding techniques to avoid vehicle overturns on hills and rough terrain and in turns.**
- **avoid paved surfaces-pavement may seriously affect handling and control.**

LOCATE AND READ OWNER'S MANUAL. FOLLOW ALL INSTRUCTIONS AND WARNINGS.

E"

⑧

DRIVE SELECT LEVER

- Read owner's manual carefully before operating.
- ATV/Quadricycle MUST be stopped before shifting select lever.
- Shifting into or from reverse or park is impossible without applying rear brake

⑨

⚠ WARNING

Turning the ATV/Quadricycle in 4WD-LOCK ("DIFF.LOCK") takes more effort

Operate at a slow speed and allow extra time and distance for maneuvers to avoid loss of control

⑩

⚠ WARNING

Never carry more than one passenger! Never drive with a passenger unless passenger seat is securely in place! Passenger must hold firmly the handgrips during riding!

SAUGUMAS

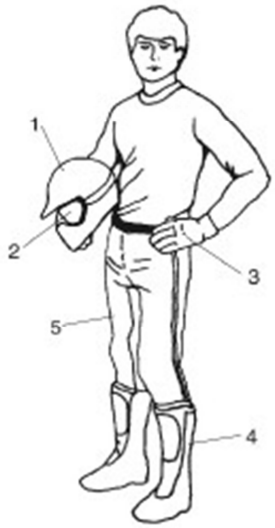

Saugi vairavimo įranga

Visada dėvėkite vairavimui skirtą aprangą. Keturračio vairavimui reikalingi specialūs apsauginiai drabužiai, kurie užtikrina komfortą bei sumažina susižalojimo riziką.

1. **Šalmas**

Jūsų šalmas yra svarbiausia saugos įrangos dalis saugiam važiavimui. Aprobuotas šalmas gali padėti išvengti stipraus galvos susižalojimo.

2. **Akių apsauga**

Nepasikliaukite akiniais nuo saulės dėl tinkamos akių apsaugos. Apsauginiai akiniai ar šalmas su skydeliu yra geriausia akių apsauga. Jie turi būti švarūs ir grūdinti ir beskeveldriai.

3. **Pirštinės**

Visureigio vairavimui skirtos pirštinės su pakietintu krumplių pamušalu yra labiausiai komfortabilūs ir saugūs.

4. **Batai**

Geriausia avalynė yra pora stiprių ilgų (iki blauzdos) batų su į motokroso batus panašiu kulnu.

5.**Apranga**

Visada dėvėkite drabužius ilgomis rankovėmis, ilgas kelnes, kad apsaugotumėte rankas bei kojas. Specialios kelnės su antkeliai bei megztinis su antpečiais yra geriausia apsauga.

SAVYBĖS IR KONTROLĖ

Elektronikos jungikliai

⚠ ĮSPĖJIMAS

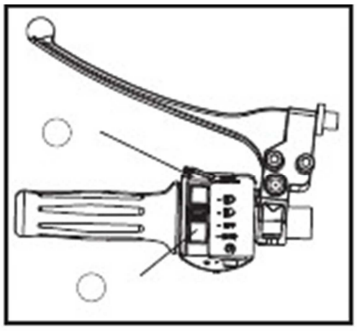

Greičio apribojimo panaikinimo mygtuko paspaudimas, kol droselis yra atviras, gali sukelti kontrolės netekimą, o tai gali baigtis rimtu sužalojimu ar mirtimi. Visada atleiskite droselį prieš spaudžiant rankinio valdymo mygtuką.

1.Greičio apribojimo panaikinimo mygtukas

Važiuojant keturiais varomais ratais (4WD- LOCK) bei atbuline eiga maksimalus greitis yra ribojamas. Jei sąlygos reikalauja daugiau variklio galios važiuojant, spauskite ir laikykite šį mygtuką, kad panaikintumėte greičio apribojimo funkciją (Žiūrėkite 45 psl detalesniam paaiškinimui apie šią funkciją)

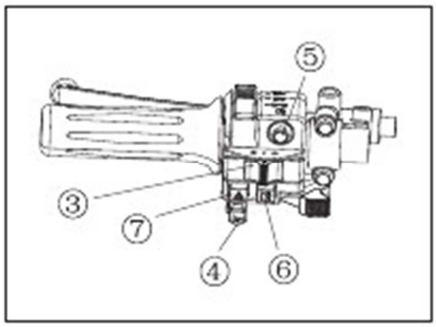

Mygtuko atleidimas grąžina greičio limito funkciją.
Kol mygtukas yra nuspaustas, šviečia greičio apribojimo panaikinimo indikatoriaus lemputė.

2.Priekinių šviesų jungiklis

Priekinių šviesų jungiklis susideda iš 4 pozicijų:

1. 2. 3. “OFF” 4.

Kai jungiklis yra „1“ padėtyje, yra įjungtos tolimosios šviesos.

Kai jungiklis yra“ 2“ padėtyje, yra įjungtos artimosios šviesos.

SAVYBĖS IR KONTROLĖ

Elektronikos jungikliai

Kai jungiklis yra „3“ padėtyje, visos šviesos yra išjungtos.

Kai jungiklis yra „4“ padėtyje, priekinė nuolatinė liepsnelė, galinės šviesos, numerio plokštelės apšvietimas, prietaisų skydelio apšvietimas yra įjungti.

3.Posūkio signalo svirtelė

Pastumkite svirtelę į ⇦ , įsijungs kairio posūkio šviesa bei signalas.

Pastumkite svirtelę į ⇨ , įsijungs dešinio posūkio šviesa bei signalas.

4. Garso signalo mygtukas

Paspaudus mygtuką, suskambės garso signalas.

5. Startavimo svirtis

Paspaudus mygtuką, užsives variklis.

6.Išjungimo svirtis

: Variklis sustoja

: Variklis įsijungia

7.Avarinės šviesos mygtukas

Nuspauskite mygtuką ir įsijungs priekinės bei galinės posūkių šviesos bei jų indikacijos lemputės prietaisų skydelyje.

Nenaudokite šviesų ilgiau kaip 15 minučių kai variklis yra išjungtas. Akumuliatorius gali visiškai išsikrauti ir starteris nebeužves variklio. Jei jums taip atsitiko, išimkite akumuliatorių ir jį pakraukite.

SAVYBĖS IR KONTROLĖ

Stabdžiai

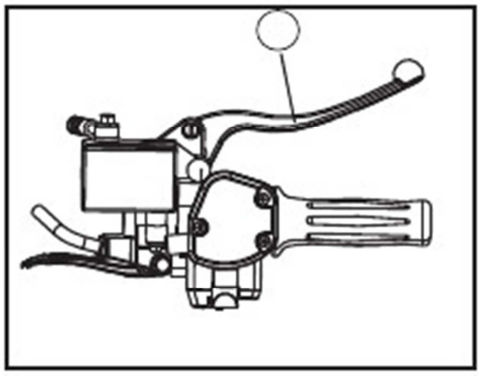

Priekinių stabdžių svirtis

Priekinių stabdžių svirtis **1** yra ant dešinės vairo pusės. Norint stabdyti, svirtį reikia spausti į vairo pusę.

Kombinuoti stabdžiai

Stabdžių pedalas **2** randasi į dešinę nuo variklio, kombinuotų stabdžių Svirtis **3** randasi kairiojoj vairo pusėj.Spauskit pedalą arba rankenėlę, kad naudotumėt galinius stabdžius.

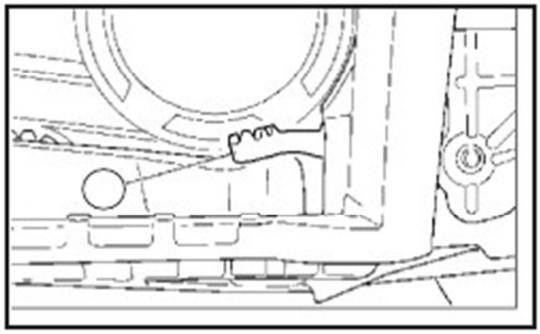

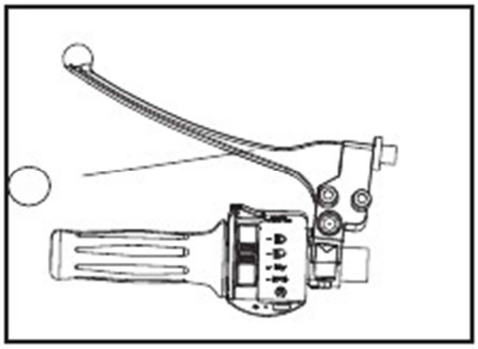

SAVYBĖS IR KONTROLĖ

Stabdžiai

⚠ ĮSPĖJIMAS

Nevažiuokite, jei jaučiate jog kažkas yra negerai su pedalu ar svirtele. Visada išbandykite stabdžių svirtį bei stabdžių skysčio lygį prieš važiuojant. Spaudžiant svirtį ar pedalą, jie turi spaustis tvirtai. Jei svirtis ar pedalas spaudžiasi pernelyg lengvai, tai gali reikšti galimą skysčių nutekėjimą ar per mažą stabdžių skysčio kiekį. Prieš važiuojant visa tai reikia sutvarkyti. Susisiekite su platintoju dėl diagnozės bei tvarkymo.

Stabdžių skystis

Patikrinkite stabdžių skysčio lygį priekinių stabdžių skysčio cilindre ir bendrų stabdžių pagrindinės pompos cilindre prieš naudojant ATV.Priekinių stabdžių skysčio cilindras randasi dešiniojoj vairo pusėj.Bendrų stabdžių pompos cilindras randasi virš stabdžių pedalo.

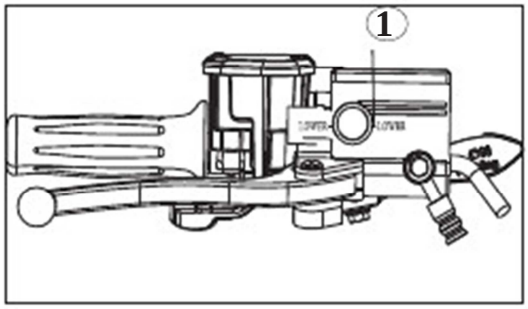

Stabdžių skysčio patikra:skysčio lygis turėtų būti didesnis nei „**Lower“** padala **1**

SAVYBĖS IR KONTROLĖ

Stabdžiai

⚠ ĮSPĖJIMAS

Pagrindinio cilindro perpildymas gali sukelti stabdžių užsikirtimą ar veikimo vėlavimą, o tai gali baigtis rimtu sužalojimu ar mirtimi. Laikykite stabdžių skysčio rekomenduotiną lygį. Neperpildykite.

DĖMESIO: Tikrinant stabdžių skysčio lygį, keturratis turistovėti ant lygaus paviršiaus, vairas taip pat turi būti tiesus. Jei skysčio lygis yra žemesnis nei pažymėtoji riba „**Lower**“ **1** , papildykite DOT3 ar DOT4 stabdžių skysčiu. Neperpildykite.

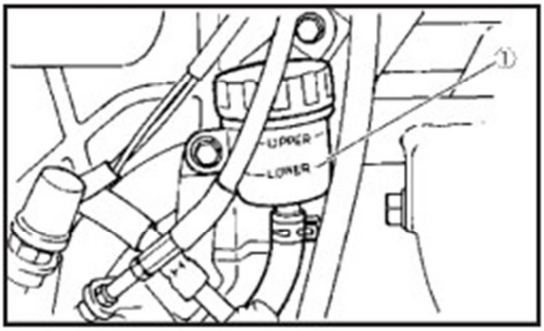

⚠ ĮSPĖJIMAS

Nesaugokite bei nenaudokite likutinio stabdžių skysčio. Stabdžių skystis yra greitai sugeriantis drėgmę iš oro. Drėgmė sukelia stabdžių skysčio virimo temperatūros nukritimą, o tai gali sukelti ankstyvą stabdžių susidėvėjimą bei avarijos rimto susižeidimo tikimybę. Atidarius stabdžių skysčio pakuotę visada išmeskite nepanaudotą jo dalį.

SAVYBĖS IR KONTROLĖ

Stovėjimo stabdys

Norint sustoti, užgesinkite variklį ir bėgių rankenėlę **1** pastatykite į stovėjimo padėtį.

⚠ ĮSPĖJIMAS

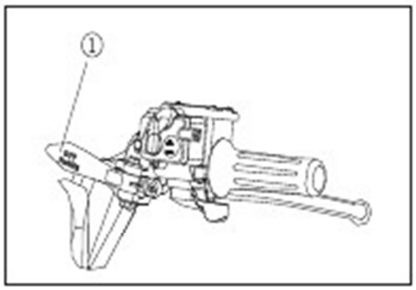

ATV naudojimas kol įjungta stovėjimo padėtis gali baigtis nelaimingu atsitikimu ir rimta trauma/ mirtimi.Visad įsitikinkit, kad stovėjimo stabdis išjungtas prieš važiuojant.

Svarbios saugumo priemonės

Parkavimo stabdžiai gali atsipalaiduot jei per ilgą laiką bus palikti.Visad užblokuokite ratus, kad išvengtumėt riedėjimo.

- Nepasikliaukite tik stovėjimo (P) stabdžiais, jei keturratis yra ant kalvos. Visada užblokuokite ratus, kad išvengtumėte riedėjimo. Rekomenduotina keturratį statyti ant lygaus paviršiaus.

SAVYBĖS IR KONTROLĖ

EFIsistema

⚠ ĮSPĖJIMAS

● EFI sistemos išardymas draudžiamas.;

●Užvedimo svirtis turi būti išjungta kol konektorius įjungtas/išjungtas, kad nepakenktumėt elektrinėms dalims;

● Neišimkit baterijos kol veikia variklis;

● Variklio startavimas draudžiamas jeigu nėra degalų arba perženga kritinė riba, kad apsaugotumėt degalų pompą;

●Tuščiosios eigos koregąvimą atlieka EFI sistema, taigi draudžiama savarankiškai koreguot.

Degalų bakas

Degalų banko f dangtelis 1 randasi po vairu.Kad atidarytumėt baką sukite dangtelį prieš laikrodžio rodyklę.Kad įdėtumėt degalų bako dangtelį, sukite laikrodžio rodykle.

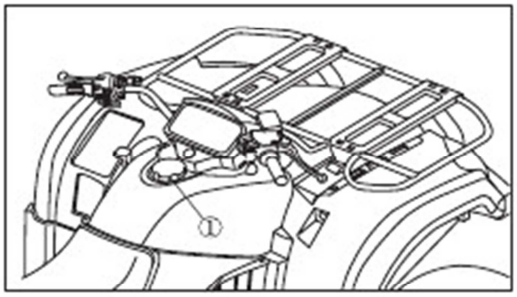

SAVYBĖS IR KONTROLĖ

Degalų sauga

⚠ ĮSPĖJIMAS

Degalai yra labai degūs bei tam tikrais atvejais gali sprogti.

●Visada dirbant su degalais elkitės ypač atsargiai.

●Visada pilkite degalus išjungę variklį, lauke ar gerai vėdinamoje patalpoje.

● Negabenkite degalų plastikiniame inde bagažo dėžėje kai važiuojate. Statinė elektra tarp bagažo dėžės ir indo gali sukelti kibirkštį.

●Pilant degalus ar degalų saugojimo vietoje nerūkykite, venkite atvirų liepsnos šaltinių ar kibirkščių.

●Neperpildykite bako. Nepilkite degalų iki bako kaklelio.

●Degalams išsiliejus ant odos ar drabužių nedelsiant juos nuplaukite su muilu ir vandeniu bei pasikeiskite drabužius.

● Niekada neužveskite variklio ir neleiskite jam veikti uždaroje patalpoje. Variklio išmetamosios dujos yra nuodingos ir jos gali greitai sukelti sąmonės netekimą ar mirtį.

⚠ ĮSPĖJIMAS

Variklio išmetamosiose dujose yra chemikalų, kurie sukelia vėžį, gimimo defektus ar kitą žalą žmogaus reprodukcijai. Naudokitės šia transporto priemone tik lauke ar gerai vėdinamose patalpose.

SAVYBĖS IR KONTROLĖ

Automatinės pavarų dėžės svirtis

Automatinės pavarų dėžės svirtis yra kairėje transporto priemonės pusėje.

L: Palėtinta pavara

H: Pagreitinta pavara

N: Neutralioji padėtis

R: Atbulinė eiga

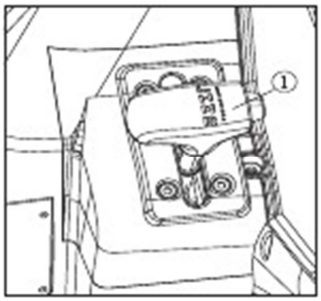

Norint įjungti Atbulinę eigą, pirma būtina nuspausti stabdžių pedalą.Tą patį būtina padaryt perjungiant IŠ jos.

⚠ ATSARGIAI

Jungiant pavaras važiavimo metu gali sukelti žalą pavarų dėžei. Norint pakeisti pavaras, transporto priemonę reikia sustabdyti, įsitikinti jog variklis dirba tuščiąja eiga, pajudinkite svirtį į norimą pavarą. Norint perjungti pavarą į atbulinės eigos ar stovėjimo, reikia paspausti stabdžių pedalą. Kei keturratis stovi nenaudojamas, visada palikite įjungtą stovėjimo pavarą. Jei susidūrėte su pavarų perjungimo problemomis, kreipkitės į keturračių platintoją.

SAVYBĖS IR KONTROLĖ

Dirželio veikimo laikotarpis

Norint pailginti dirželio veikimo laikotarpį, traukiant sunkius objektus naudokite palėtintą pavarą bei važiuojant ilgą laiką lėtesniu nei 12 kilometrų per valandą greičiu. Jei tempiate keturratį, įjunkite neutraliosios padėties pavarą dėl geresnio mobilumo bei kad išvengtumėte žalos dirželiui.

Rankinis užvedimas

Jeigu galios neužtenka variklio startavimui, naudokite **1** Rankinį užvedimą. **1** randasi kairiojoj transporto pusėj.Variklis aprūpintas spaudimo malšintoju.Jis gali atnaujinti spaudimą kai variklio sukimosi greitis yra pakankamas startavimui.

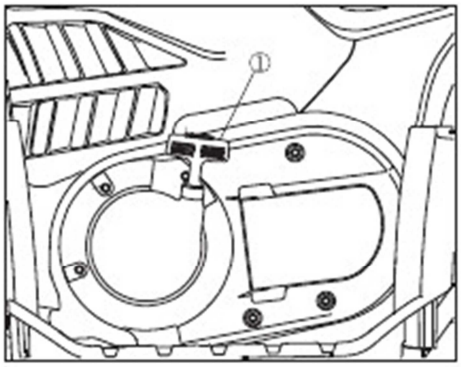

1. Pastatykite variklį ant lygaus paviršiaus ir pakeiskite į Stovėjimo (P) poziciją.
2.Stipriai laikykitės už vairo ir švelniai traukite.
3.Staigiai temptelkit virvę, kad startuotumėt variklį.

SAVYBĖS IR KONTROLĖ

Rankinis užvedimas

⚠ ATSARGIAI

Rankinis užvedimas gali sugesti jei virvė perdaug tampoma, o tai gali privesti iki startavimo problemų;Jei virvė nebus tinkamoj pozicijoj, vanduo gali patekti ir pakenkti komponentams;Įsitikinkit kad vairo rankena saugi, ypač važiuojant šlapiomis salygomis.

Visų ratų sistema (All Wheel Drive(AWD))

Šiame keturratyje yra rankiniu būdu valdomas dviejų ar keturių varomojų ratų jungiklis (“2WD”/”4WD”)**1** ir priekinio diferencialo užrakto (diff-lock) jungiklis (“LOCK”/”4WD”) **2**. Pasirinkite reikalingą padėtį esant to reikalaujančioms paviršiaus sąlygoms:

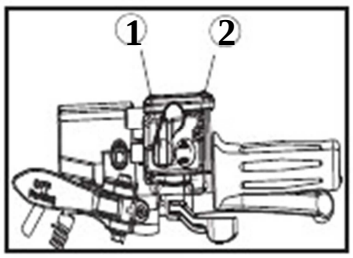

- Du varomieji ratai (2WD）：Galia suteikiama tik galiniams ratams.
- Keturi varomieji ratai (4WD）：Galia suteikiama galiniams ir priekiniams ratams.
- Keturi varomieji ratai su diferencialo užraktu (4WD-LOCK): Galia suteikiama galiniams ir priekiniams ratams, tačiau skirtingai nei keturių varomųjų ratų padėtis, čia visi ratai sukasi vienodu greičiu.

SAVYBĖS IR KONTROLĖ

Visų ratų sistema (All Wheel Drive(AWD))

Pasirinkite 4WD suderinus su realia reikme.
“2WD/4WD” perjungimas
Sustabdykite transportą ir prireikus pakeiskite 2WD į 4WD.
Kai įjungtas 4WD, prietaisų skydelyje įsijungs “ ”
Sustabdykite transportą ir įsitikinkit kad rankenėlė **1** nustatyta į 4WD poziciją.

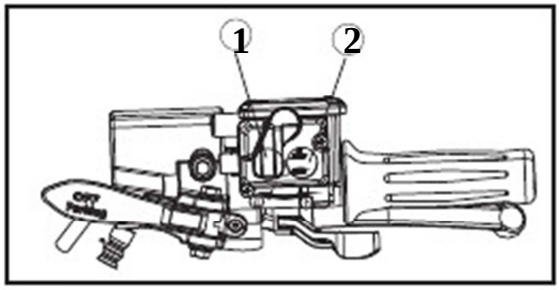

4WD diferencialo jungiklis **1**
Norint užfiksuoti priekinį diferencialą keturių varomųjų ratų padėtyje, įsitikinkite, jog keturių varomųjų ratų jungiklis yra ties „4WD, sustabdykite ATV ir perjunkit“,**2**“ to “b” poziciją ir pakeiskite jungiklį į „lock“ poziciją.Kol ši pozicija įjungta, švies „DIFF LOCK“ lemputė.Kad išjungtumėt diferencialą, sustabdykite ATV ir perjunkit į 4WD.

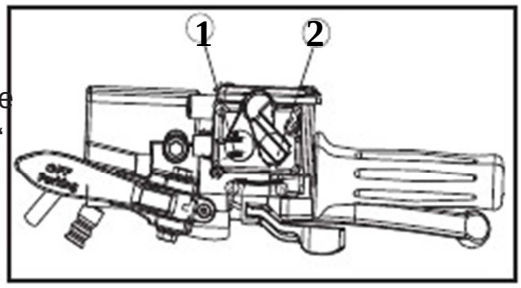

SAVYBĖS IR KONTROLĖ

Visų ratų sistema (All Wheel Drive(AWD))

●Kai svirtis yra „lock“ pozicijoj, prietaisų skydelio lemputė švytės be jokių pauzių;
●Jeigu lemputė nešvyti, reiškias 4WD nėra užrakintas ir ATV turėtų būti naudojamas mažais greičiais.Važiavimas dideliu greičiu greičiausiai sukels sužeidimų arba net mirtį;
●Kai ATV yra“4WD-LOCK”pozicijoj, didžiausias greitis turėtų būti 35km/h;
●Norint naudoti pilną pajėgumą, nuspauskite pagalbinę rankenėlę ir išjunkite greičio limituotoją**1.**

Gazo rankenėlė

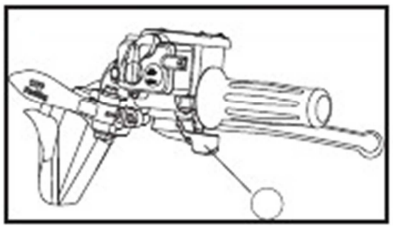

Kai variklis veikia, gazo rankenėlės judinimas padidins variklio greitį. Reguliuokite transporto priemonės greitį keitinėdami gazo rankenėlės poziciją. Kadangi rankenėlė yra spiruoklinė, mašina sulėtės, ir variklis gryš į neutralią padėtį kiekvienąkart kai ranka bus patraukta nuo jos. Prieš startuodami variklį, patikrinkite rankenėlę ir įsitikinkit, kad ji gerai veikia. Įsitikinkit, kad ji gryžta į neutralią poziciją vos tik paleidžiama rankenėlė.

SAVYBĖS IR KONTROLĖ

Visų ratų sistema (All Wheel Drive(AWD))

⚠ATSARGIAI

Patikrinkite gazo rankenėlės padėtį prieš startuodami variklį.Jeigu ji neveikia sklandžiai, paieškokite priežasties.Pataisykite bėdą prieš važiuodami ATV.Pasikonsultuokite su platintoju jeigu patys negalite rasti ar išspręsti problemos.

Greičio ribotojas

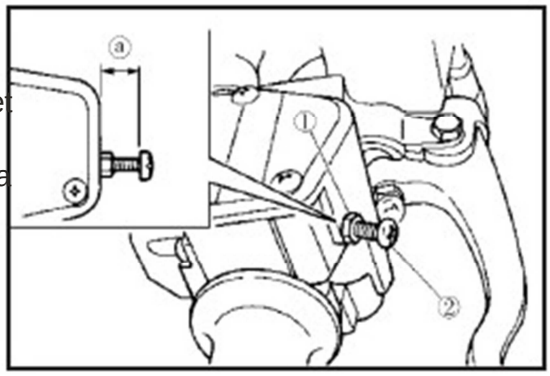

Greičio ribotojas sulaiko greitį nuo pilno pajėgumo, net tuomet kai gazo rankenėlė yra maksimaliai nuspaužiama.
2 įjungimas limituoja maksimalų variklio pajėgumą ir sumažina maksimalų ATV greitį.

⚠ATSARGIAI

Neatsukit reguliavimo varžtelio daugiau nei 12 mm (0.47 in).
Visada įsitikinkit kad gazo rankenėlės

- laisva eiga yra nustatyta iki 3-5 mm (0.12-0.20 in).

SAVYBĖS IR KONTROLĖ

Pagrindinis jungiklis

Funkcijos:

ON：Variklis startuojamas , ir raktas negali būti ištrauktas šioje pozicijoje.

OFF: Visos elektrinės funkcijos išjungtos.Šioje pozicijoje gali būti ištraukiamas raktas.

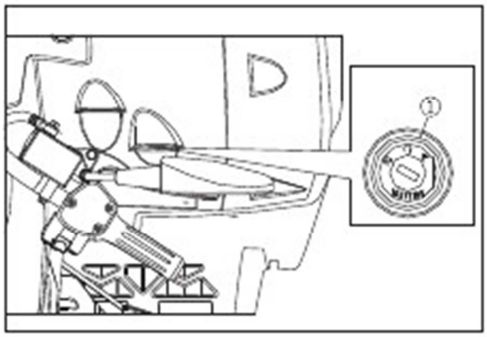

SAVYBĖS IR KONTROLĖ

Indikatorių ir įspėjamosios lemputės

: Šis indikatorius įsijungia kai 2WD / 4WD junkiklis nustatytas ant“4WD” pozicijos.

: Šis indikatorius įsijungia kai 2WD / 4WD junkiklis nustatytas ant“4WD” pozicijos ir LOCK/4WD Jungtis yra nustatyta ant LOCK.

⚠ DĖMESIO

Dėl sinchronizacijos mechanizmo buvimo priekinėje bėgių dėžėje, keturių ratų vairavimo indikatorius gali neįsijungti tol, kol ATV nepradės judėt.

Kairiojo posūkio indikatorius **2**

Ši indikatoriaus lemputė įsijungia kai judiname posūkių junkiklį į “⇦ ”.

Palėtinto Bėgio Indikatorius “L” **3**

Ši indikatoriaus lemputė įsijungia kai bėgių parinkėjas nustatytas L pozicijoje.

Pagreitinto Bėgio Indikatorius “H”**4**

Ši indikatoriaus lemputė įsijungia kai bėgių parinkėjas nustatytas H pozicijoje.

Neutralaus Bėgio Indikatorius “N” **5**

Ši indikatoriaus lemputė įsijungia kai bėgių parinkėjas nustatytas N pozicijoje.

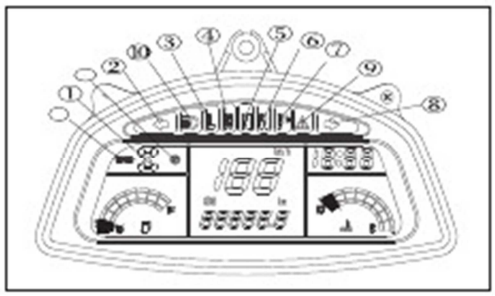

SAVYBĖS IR KONTROLĖ

Indikatorių ir įspėjamosios lemputės

Atbulinės eigos bėgio Indikatorius “R” **6**

Ši indikatoriaus lemputė įsijungia kai bėgių parinkėjas nustatytas R pozicijoje.

Parkingo Indikatorius “ P ”**7**

Ši indikatoriaus lemputė įsijungia kai bėgių parinkėjas nustatytas P pozicijoje.

Dešinio posūkio signalo Indikatorius **8**

Ši indikatoriaus lemputė įsijungia kai sukate vairą į ⇨“ ”.

Kontrolinės lemputės indikatorius **9**

Ši indikatoriaus lemputė įsijungia kai judinate priekinių lempų svirtį

Kontrolinės lemputės indikatorius **10**

Ši indikatoriaus lemputė įsijungia kai judinate priekinių lempų svirtį

11 pozicija

Šis indikatorius įsijungia kai naudojate lempų svirtį **„** **„**

DĖMESIO:

Jeigu prietaisų skydas arba spidometras nerodo greičio kol važiuojat, susisiekite su vietiniu platintoju dėl taisymo.l

SAVYBĖS IR KONTROLĖ

Prietaisų skydas

Aušinimo skysčio temperatūros Indikatorius

Kai temperatūra yra baltojoj C zonos pusėje, temperatūra yra normali.Kai temperatūros indikatorius yra raudonoje H zonos pusėje, tai rodo kad temperatūra yra aukšta Tokiu atveju sustabdykite variklį kol temperatūra nukris.Jeigu temperatūra nuolat bus aukšta, patikrinkite aušinimo skysčio talpą arba pasikonsultuokite Su vietiniu platintoju.

⚠ ATSARGIAI

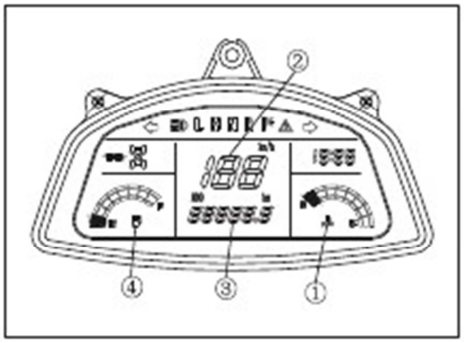

- Variklis gali perkaisti, jeigu ATV yra perdaug apkrautas.Jei taip nutiktų, sumažinkit apkrovą iki nurodytų specifikacijų.
- Po restartavimo įsitikinkit kad temperatūros indikatorius yra žalioje zonoje C pusėje..Pakartotinis vartojimas kai temperatūros indikatorius yra raudonoje zonoje H pusėje gali sukelti žalos varikliui.

Spydometras- rodo greitį **Odometras- rodo nukeliautą atstumą**

Degalų rodiklis- Nurodo likusių degalų kiekį degalų bake .“F” nurodo, kad degalų kiekis yra 18L. Raudonoji zona nurodo, kad likęs degalų kiekis tėra apytiksliai 4.0L.

SAVYBĖS IR KONTROLĖ

Traukėjo elektrinis lizdas,
pozicija.Techninis galingumas- 12V. **1**

Šis atsarginis elektros lizdas duoda energijos galinėms traukėjo šviesoms, galinėms posūkių šviesoms ir t.t
（CF625- B/ CF625- C)

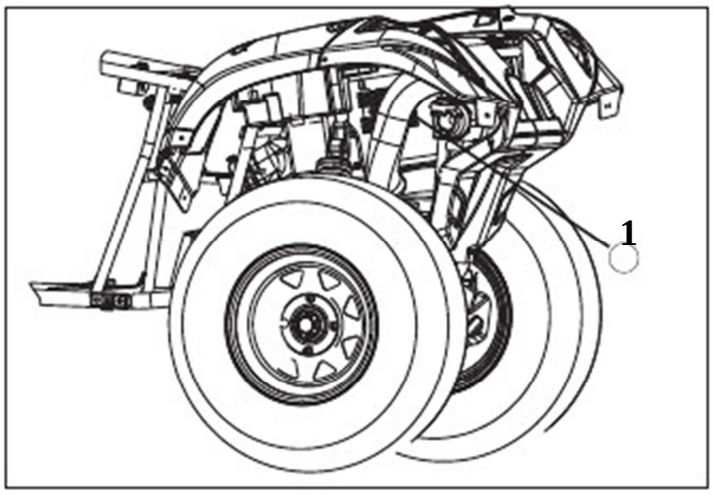

NAUDOJIMAS

Apribojimų periodas

Apribojimų periodo definicija jūsų naujajam ATV yra pirmos 20 valandų naudojimo, arba laiko tarpas, per kurį sunaudojami pilni 4 bakai degalų.Nėra svarbesnio etapo iš jūsų atžvilgio nei šis.Atsargus naujo variklio tausojimas šiuo periodu garantuos geresnį ir ilgesnį variklio veikimą.Atlikite išvardytas procedūras atsargiai.

⚠ ATSARGIAI

Didelis karščio susikaupimas per pirmąsias 3 naudojimo valandas gali pakenkt tam tikroms variklio dalims.Nenaudokite pilnu gazo rankenėlės pajėgumu ar greičiu per ilgais intervalais pirmosiom 3 naudojimo valandom.Tepalų, kurie nėra rekomenduojami naudojimas gali baigtis rimta variklio žala.Mes rekomenduojame naudoti 4 Synthetic tepalą jūsų 4-ciklų varikliui.

1. Pripildykite degalų baką.
2. Patikrinkit tepalo lygį.Papildykit rekomenduotinu tepalu jeigu būtina kad palaikytumėt jo lygį tarp minimumo ir maksimumo, kuris nurodytas ant mirkimo lazdelės.
3. Pirmąkart važiuokite lėtai.Pasirinkite erdvią vietovę, kuri leistu jums susipažinti su transporto veikimu ir vairavimu.
4. Naudokit skirtingus gazo pajėgumus.Nevažiuokit tuo pačiu bėgiu.
5. Atlikit reguliarias peržiūras skysčių lygiams, valdymui ir viskam kas nurodyta kasdieniniam priešvažiavimo patikrinimo saraše.Žiūrėkite 55 puslapį.
6.Kuo mažesnis apkrovimas pradžioje, tuo geriau.
7.Tikrinkit tepalą ir filtrą kas 25 valandas arba kas mėnesį per periodinę patikrą.

NAUDOJIMAS

Periodinė patikra prieš važiavimą

⚠ ĮSPĖJIMAS

Jei prieš kiekvieną naudojimą nebus atlikta normali patikra, viskas gali baigtis rimtais sužalojimais ir/arba mirtimi.Visada patikrinkit transportą ir įsitikinkit kad jis yra tinkamas naudojimui.

Priešvažiavimo patikra		
Tikslas	Pastabos	Puslapis
Stabdžių sistema/ rankenų sklandumas	Užtikrinkit teisingą veikimą	37, 105
Stabdžių skystis	Užtikrinkit tinkamą kiekį	38
Priekiniai stabdžiai	Patikrinkit, jei būtina patepkit	116
Galiniai stabdžiai	Patikrinkit, jei būtina patepkit	116
Valdymas	Užtikrinkit tinkamą veikimą	-
Padangos	Patikrinkite būseną ir spaudimą	32
Ratai / velkės	Apžiūrėkite, užtikrinkit velkių tvirtumą	110

NAUDOJIMAS

Periodinė patikra prieš važiavimą

Rėmo veržlės, varžteliai, velkės	Apžiūrėkite, užtikrinkit velkių tvirtumą	-
Degalai ir tepalai	Užtikrinkit tinkamus lygius	86
Antifryzas	Užtikrinkit tinkamus lygius	91
Aušinimo sistema	Patikrinkite ar nėra skylių	-
Gazo rankenėlė	Užtikrinkit tinkamą veikimą	47
Indikatorių lemputės/šviesos	Užtikrinkit tinkamą veikimą	35/50
Oro filtrai	Patikrinkit, išvalykit	97
Oro dėžutės nuosėdų vamzdis	Pamatę nuosėdų- išvalykite	-
Priekinė lempa	Patikrinkit veikimą	113
Stabdžių šviesos	Patikrinkit veikimą	115
Važinėjimo apranga	Dėvėti šalmą, pirštines, apsauginius drabužius	34

NAUDOJIMAS

Šalto variklio startavimas

⚠ ĮSPĖJIMAS

Variklio išmetamosios dujos sudėtyje turi nuodingo anglies monoksido, kuris gali sukelti sąmonės praradimą, kuris gali baigtis rimtais sužalojimais ir/arba mirtimi.Niekad neįjunkit variklio uždaroj erdvėj.

⚠ATSARGIAI

Naudoti transportą iškart po užvedimo gali sukelti žalos varikliui.Duokit varikliui kelias minutes sušilt prieš naudojantis transportu.

1. Nuspauskite galinių stabdžių pedalą.
2. Pasukite užvedimo jungiklį ant “ ON ”.
3. Nustatykite bėgius į neutralią arba stovėjimo poziciją.

⚠ DĖMESIO

- Kai bėgiai nustatyti neutralioje arba parkavimo pozicijoje, jei indikatoriaus lempute neįsijungia, paprašykite jūsų platintojo patikrinti priemonės elektros apytaką arba sureguliuoti bėgių keitimo sistemą.
- Variklis gali būti startuojamas bet kokiu bėgiu jeigu nuspausti galiniai stabdžiai.Tačiau rekomenduojama nustatyti neutralų bėgį arba pastatyti priemonę į stovėjimo vietą prieš startuojant variklį.

NAUDOJIMAS

Variklio startavimas

4.Pilnai nuleiskit gazo svertą ir startuokit variklį nuspausdami startavimo jungiklį.

- Jeigu variklis neįsijungia, paleiskit startavimo jungiklį, tada vėl jį nuspauskite.Kelias sekundes palaukit prieš bandydami iš naujo.Kiekvienas bandymas turėtų būti kuo trumpesnis, kad taupytumėt baterijos energiją.Nebandykit po daugiau nei 10 sekundžių kiekvienąkart.

- Jeigu akumuliatoius išsikrovė, naudokite rankinį užvedimą.

NAUDOJIMAS

Variklio startavimas

⚠ ATSARGIAI

Prieš įjungdami variklį pirmą kartą, pažiūrėkite „Apribojimų periodas“ skiltį.

Šilto variklio startavimas

Kad startuotumėt šiltą variklį, gazo rankenėlė turėtų būt minimaliai atvira.

Bėgių pasirinkimas ir važiavimas atbulai

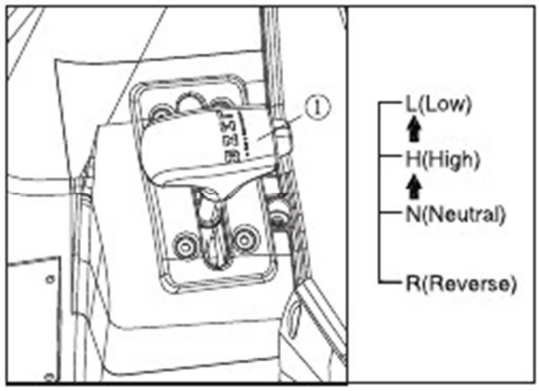

⚠ ATSARGIAI

Prieš keisdami bėgius, gražinkite gazo rankenėlę į uždarą poziciją ir sustabdykite ATV.Kitaip gali būti pažeista transmicija.

Keitimas：Iš Neutralaus (N) į Aukštą (H) ir Iš Aukšto (H) į Žemą (L)

1. Gražinkite gazo rankenėlę į uždarą poziciją ir sustabdykit ATV.
2. Paspauskite mygtuką dešinėj bėgių pasirinkimo pusėj, tada pakeiskite į Aukštą judindami bėgių parinkėją link nurodytos pozicijos.

⚠ DĖMESIO

Įsitikinkit kad bėgis pilnai persijungė.

3.Palaipsniui atidarykit gazo rankenėlę.

NAUDOJIMAS

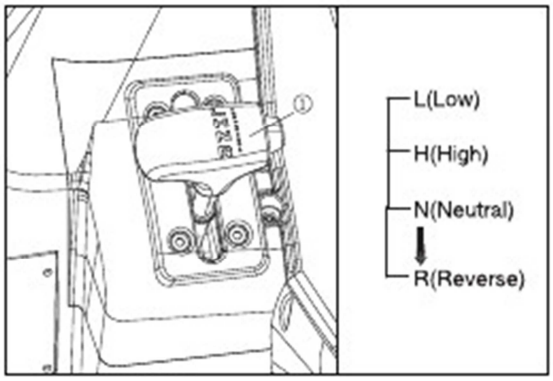

Variklio startavimas

Keitimas: Iš Neutralaus(N) į Atbulą eigą(R)

⚠ DĖMESIO

Bėgių parinkėjas negali būti perjungtas į atbulą (R) prieštai nenuspaudus galinių stabdžių.

1.Gražinkit gazo rankenėlę į uždarą poziciją ir pilnai sustabdykit ATV.
2.Nuspauskit galinių stabdžių pedalą.
3. Perjunkite bėgį iš neutralaus (N) į atbulą (R) judindami bėgių parinkėją link nurodytos pozicijos.

⚠ DĖMESIO

- Važiuojant atbulai, turėtų įsijungt atbulinio indikatoriaus lemputė.Jeigu ji neįsijungia, susisiekite su platintoju ir patikrinkite atbulinių šviesų indikatoriaus elektrines jungtis.
- Kadangi sinchronizacijos mechanizmas variklyje, lemputė gali neįsijungti kol ATV nepradėjo judėt.

4. Patikrinkite ar už jūsų nėra žmonių ar objektų, tada atleiskite galinių stabdžių pedalą.
5. Palaipsniui atidarykit gazo rankenėlę ir toliau žiūrėkit užnugarį kol važiuojat atbulai.

NAUDOJIMAS

⚠ ĮSPĖJIMAS

Kai važiuojate atbulai, įsitikinkit kad už jūsų nėra kliūčių ar žmonių.Kai saugu galite lėtai pradėti važiuoti.

Krovinių tempimas

⚠ ĮSPĖJIMAS

Krovinio tempimas tik ant priekinės transporto dalies gali sukelti išbalansutas salygas ir padidinti transporto apsivertimo galimybę.

- Niekad neviršykit nurodytos apkrovos ribos šiam transportui.
- Sumažinkit greitį ir laikykitės didesnių distancijų stabdymui.
- Važiuojant nelygia ar kalvota vietove, sumažinkit greitį ir krovinį kad išlaikytumėt stabilias vairavimo salygas.
- Svorio paskirstymas gale turėtų būti kiek galima labiau atsikišęs į priekį ir mažesnis.Didelio svorio vežimas pakelia gravitacijos centrą ir sumažina stabilaus vairavimo salygas.Sumažinkit svorį kai krovinys yra aukštas.Kai vežate išcentruotus krovinius, kurie negali būti centruoti, saugiai pritvirtinkite krovinį ir važiuokite ypač atsargiai..
- Visi kroviniai turi būti saugiai pritvirtinti prieš vežant.Nesaugiai pritvirtinti kroviniai gali linguoti ir sukurti nestabilias vairavimui salygas, o tai gali baigtis kontrolės vairuojant praradimu.
- Kai dirbat su kroviniais išsikišančiais už bagažo tai gali paveikti stabilumą ir manevringumą, o tai gali apversti transportą.

NAUDOJIMAS

Krovinių tempimas

- Vežti krovinį tik ant priekinio arba galinio stovo gali sukelti nestabilumą ir padidinti riziką apsiversti.Proporcingai balansuokite krovinius tarp priekinio ir galinio stovo, tačiau neviršykit nurodytos ribos.
- Labai saugokitės naudodami stabdžius apkrautam transporte.Venkite vietovių ir situacijų kurios reikalauja važiuoti nuokalne.
- Transportas niekad neturėtų viršyti 10 mylių per valandą (16 km/h) greičio velkant krovinį lygiame paviršiuje.Transportas niekad neturėtų viršyti 5 mylių per valandą (8 km/h) greičio velkant krovinį nelygioj aplinkoj, važiuojant kampais, bei kylant ir leidžiantis nuo kalvų.
- Neužstokit priekinių žibintų kai apkraunate priekinį stovą.

NAUDOJIMAS

Krovinių tempimas

Svorio paskirstymas

Jūsų ATV buvo sukurtas taip, kad galėtų tempti tam tikro dydžio bagažą.Visad perskaitykite ir supraskite svorio paskirstymo įspėjimus išvardintus perspėjimo etiketėse, ir niekad neviršykite nurodytų svorių.Krovinio svoris turėtų būti pastatytas kiek galima žemiau.Keliaujant nelygia ar kalvota vietove, sumažinkite greitį bei krovinį ir išlaikykite stabilias vairavimo salygas.

1. Visad sukraukite krovinį kiek galima labiau į priekį.
2.Visada važiuokite ypač atsargiai kai vežate arba velkate krovinius.Bus paveiktas balansas, manevringumas ir kontrolė.
3. Lėčiau važiuokite

NAUDOJIMAS

Vairavimo procedūros

1. Sėdekite stačiai, abiem pėdom ant pakojų bei abiejom rankom ant rankenų.
2. Startuokite variklį ir leiskite jam sušilti, įjunkite stabdžius, tada įjunkite norimą bėgį..
3. Apsižiūrėkite aplink ir nuspręskite kokiu keliu važiuosite.
4. Atleiskite stabdžius
5. Lėtai nuspauskite gazą ir pradėkite važiuoti.Transporto greitis priklauso nuo kiek spausite gazą.

Saugus vairavimas

⚠ ĮSPĖJIMAS

Kad darytumėt posūkį, vairuokite į jums norimą pusę, ir lenkite viršutinę kūno dalį link jūsų norimos posūkio pusės, prilaikydami svorį ant pakojų.Ši technika išlaiko balansą tarp ratų ir leidžia jums darytį posūkį sklandžiai.Tą pačią techniką reiktu naudoti važiuojant atbuline eiga.

⚠ DĖMESIO

Praktikuokitės darydami posūkius lėtai važiuojant prieš didindami greičius.

Daryti staigius posūkius arba važiuojant per greitai gali apversti transportą ir sukelti rimtą traumą.Venkite staigių posūkių.Niekad nedarykit posūkių dideliais greičiais.

Saugus vairavimas

Važiavimas slidžiais paviršiais

Jeigu važinėsit slidžiais paviršiais, tokiais kaip šlapios pervežos, žvyras arba šaltais orais, imkitės tokių atsargumo priemonių:

1.Sumažinkite greitį važiuojant slidžiais paviršiais.

2. Būkite labai atidūs, stebėkite kelią ir venkite staigių posūkių.

3. Ištaisykite buksavimą pasukdami vairą link buksavimo pusės ir iškelkite kūno svorį pirmyn.

4.Važiavimas su įjungtu AWD(All Wheel Drive) gali padėti kontroliuoti transportą slidžiose vietovėse.

⚠ ATSARGIAI

Transmisija gali patirti rimtos žalos jeigu AWD bus įjungtas kol ratai sukasi.Visada įjunkite AWD kai ratai važiuoja danga arba stori vietoje.

⚠ ĮSPĖJIMAS

Neatsargus vairavimas slidžiais paviršiais gali baigtis padangų sukibimo su paviršium praradimu ir sukelti kontrolės praradimą, nelaimingus atsitikimus, rimtus sužalojimus ir mirtį.Niekad nenaudokite stabdžių kol buksuojate.Nevažinėkit ypač slidžiais paviršiais.Visad sumažinkit greitį ir būkite ypač atsargūs.

NAUDOJIMAS

Saugus vairavimas

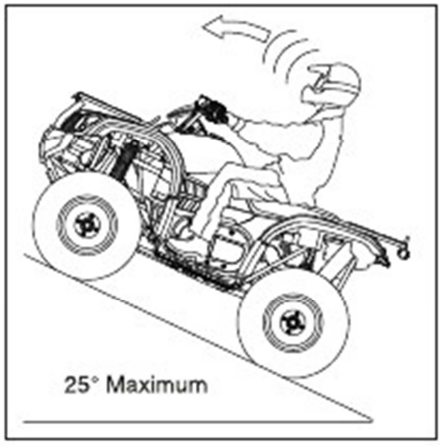

Važiavimas įkalnėn

Važiuojant įkalnėn vadovaukitės tokiom atsargumo priemonėm:

1.Važiuojant įkalnėn važiuokit tiesiai.
2. Venkite stačių kalvų (25 laipsniai daugiausia)
3. Laikykite abi pėdas pakojuose.
4. Kūno svorį iškelkite priekin.
5. Pradėkite važiuoti stabiliai, taippat ir didinkit greitį.
6. Likite budrūs ir būkite pasiruošę imtis veiksmų.Tai gali reikšti, kad teks greitai apleisti transporto priemonę.

Jeigu prarandate visą važiavimo pirmyn greitį:

Laikykite savo svorį iškelę priekin. Naudokite priekinius stabdžius.Pilnai sustojus, įjunkite ir galinius stabdžius, tada perjunkite bėgius į stovėjimo poziciją.

Jeigu ATV pradės riedėt žemyn:

Laikykite svorį iškėlę priekin.Niekad nedidinkit variklio pajėgumo.Niekad nenaudokite galinių stabdžių važiuojant atbulai.Naudokite priekinius stabdžius.Kai pilnai sustosite, taippat nuspauskite galinius stabdžius, ir perjunkite bėgius į stovėjimo poziciją.Išlipkite įkalnės pusėje, arba betkuria puse jeigu ATV pastatytas tiesiai į įkalnę.Apsukite ATV prešingon pusėn ir įsėskite, tada atkartokite procedūrą aprašytą 73 puslapyje.

NAUDOJIMAS

Saugus vairavimas

Važiavimas įkalnėn

Stabdymas ir vairavimas yra stipriai paveikti važiuojant kalnuotom vietovėm.Netinkamai elgiantis galima prarasti kontrolę arba apsiversti, ir baigtis rimta trauma arba mirtimi.

Venkite stačių kalvų (25 laipsniai daugiausia).
Būkite labai budrūs važiuodami kalvomis ir naudokite teisingus vairavimo metodus, kurie išvardinti naudotojo žinyne.

Važiavimas kalvų šonais

⚠ ĮSPĖJIMAS

Neteisingai keliaujant kalvomis arba sukinėjimasis ant jų gali baigtis kontrolės praradimu, apsivertimu, rimtom traumom ir mirtimi.Venkite važiuoti kalvų šonais jei tik įmanoma.Sekite instrukcijas, kurios išvardintos naudotojo žinyne.Važiavimas kalvos šonais yra pavojingas vairavimo būdas.Jeigu pateksite į situaciją kur tai būtina, vadovaukitės šiais atsargumais:

1.Lėčiau važiuokite.
2.Pasilenkite link kalvos, perkelkite viršutinės kūno dalies svorį link kalvos laikydami pėdas pakojuose.

Saugus vairavimas

3. Vairuokite šiektiek sukdami link kalvos kad išlaikytumėt norimą kryptį.

⚠ DĖMESIO

Jeigu transportas pradės verstis, greitai pasukite priekinius ratus žemyn nuo kalvos jei įmanoma, o jei ne, tuojau pat apleiskite transporto priemonę ir šokite link įkalnės!

Važiavimas nuokalnėn

Važiuodami nuokalnėn, naudokite šias atsargumo priemones:

1.Važiuokite tiesiai žemyn.

2. Perkelkite savo svorį į galinę transporto pusę.

3. Važiuokite lėčiau.

4. Naudokite stabdžius nedideliu pajėgumu kad lėčiau

važiuotumėte.Susipažinkite su tokiu vairavimu, bei galiniais stabdžiais šioje situacijoje.

⚠ ĮSPĖJIMAS

Per didelis greitis gali baigtis kontrolės praradimu, o tai gali privest prie rimtų sužalojimų arba mirties.Važiuodami nuokalnėn nevažiuokite per greit.

NAUDOJIMAS

Saugus vairavimas

Apsisukimas ant Kalvos

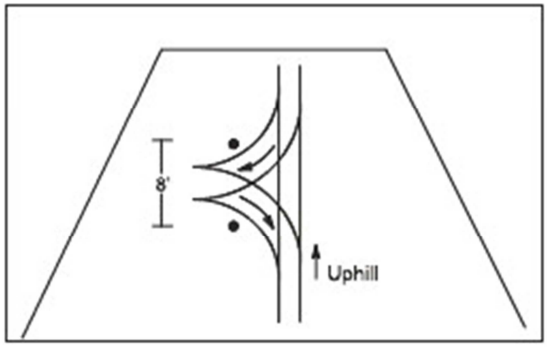

⚠ĮSPĖJIMAS

Neteisingai važinėjant kalvomis viskas gali baigtis kontrolės praradimu arba apsivertimu, o tai gali privest prie rimtų sužalojimų arba mirties.

Venkite stačių kalvų(25 laipsniai daugiausia).

Būkite labai budrūs važinėdami kalvomis, ir naudokite teisingas vairavimo procedūras, kurios nurodytos naudotojo žinyne.Jeigu transportas sustoja važiuojant kalva, niekad neriedėkite žemyn!

Jeigu būtina apsisukt važiuojant kalva, yra vienas manevras- K-posūkis:

1.Sustokite ir perjunkite bėgių jungiklį į stovėjimo poziciją, laikydami kūno svorį įkalnėn.

2. Išjunkite variklį.

3. Išlipkite iš transporto įkalnės pusėn, arba iš kairės jeigu transportas pastatytas tiesiai link įkalnio.

4. Stovėdami iš įkalnės pusės transporto atžvilgiu, paskutine vairą pilnai į kairę.

5.Laikydami stabdžių rankenėlę, perjunkite bėgių jungiklį į palėtintą pavarą(L) ir lėtai leiskite transportui apsisukti jums į dešinę kol jis stovės atsisukęs ir žiūrės tiesiai į kelią arba šiektiek pasisukęs link pakalnės.

6. Perjunkitė bėgių jungiklį į Stovėjimo poziciją(P) ir įlipkit į transporto priemonę iš įkalnės pusės, laikydami kūno svorį link įkalnės.

7. Įjunkite variklį, ir laikydami stabdžių rankenėlę, perjunkite bėgių jungiklį į palėtintą pavarą(L).

8. Atleiskite stabdžius ir pradėkite važiuoti lėtai, kontroliuodami greitį stabdžiais, kol transportas atsidurs ant lygesnės vietovės.

Važiavimas per vandenį

Jūsų ATV gali važiuoti per vandenį iki rekomenduojamo gylio, kuris lygus jūsų pakojų apačiai.Sekite šias procedūras važiuodami vandeniu:

1. Nustatykite vandens gilumą/srovę prieš važiuodami
2. Pasirinkite pervažiavimo vietą kuri iš abiejų pusių turi išvažinėtų takelių
3. Pradėkite važiuoti lėtai, jei įmanoma vengdami akmenų ir kitų objektų.
4. Po pervažiavimo išdžiovinkit padangas nestipriai naudodami stabdžius, kol jų veikimas gryš į normalią situaciją.

Saugus vairavimas

Važiavimas per vandenį

⚠DĖMESIO

Venkite naudoti transportą važiuojant per gilų arba stiprios srovės vandenį.Jeigu negalite išvengti vandens kuris yra gilesnis už rekomenduojamą normą, važiuokite lėtai, balansuokite savo svorį atsargiai, venkite staigių judesių ir laikykitės leto ir stabilaus judėjimo pirmyn.Nedarykite staigių posūkių ar stabdžių, ir nedarykite staigių greičio didinimų.

Po važiavimo per vandenį yra būtina patikrinti transportą, kaip nurodyta peržiūros lentelėje.Pažiūrėkite į 117 puslapį.Šios sritys turi gauti ypatingą dėmesį: variklio tepalas, transmisijos tepalas, priekiniai ir galiniai stovai ir visi kiti tepalai.

⚠DĖMESIO

Jeigu vanduo pateko į CVT, naudokitės procedūra aprašytą 113 puslapyje kad išdžiovintumėt CVT.Jeigu jūsų transportas panardintas, ir neįmanoma jo nugabenti pas platintoją prieš startuojant, sekite intrukcijas nurodytas 129 puslapyje.Skubiai nugabenkite apžiūrai.

⚠ĮSPĖJIMAS

Jeigu po važiavimo vandeniu greitai nepatikrinsit transporto, tai gali baigtis rimta variklio žala.Atlikite procedūras nurodytas peržiūros lentelėje.Jeigu jūsų transportas buvo panardintas po vandeniu arba įbrido giliau nei iki pakojų lygio, vežkite jį pas platintoją apžiūrai prieš startuodami variklį.

Saugus vairavimas

Važiavimas per kliūtis

Būkite budrūs!Žiūrėkite pirmyn ir išmokite stebėti aplinką.Visad būkite pasiruošę tokioms kliūtims kaip rąstai, akmenys ir žemai kabančios šakos.

⚠ ĮSPĖJIMAS

Nesugebėjimo išvengti iš transporto matomų kliūčių padariniai gali būti rimti sužalojimai ir traumos.Būkite atidūs keliaujant nepažystamom teritorijom.

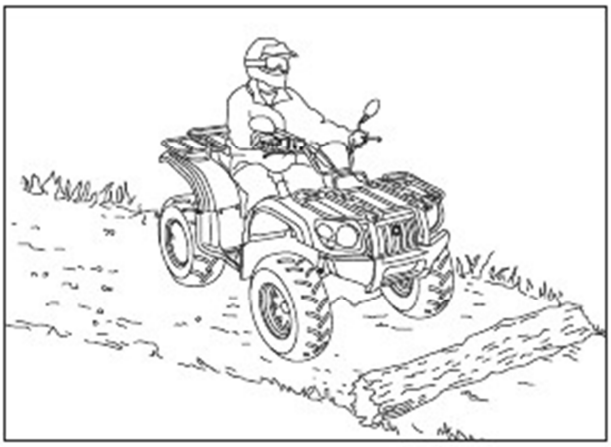

Saugus vairavimas

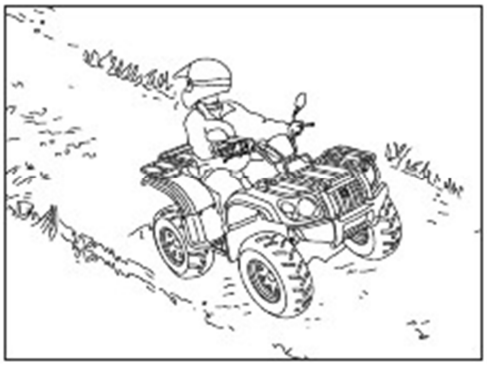

Važiavimas atbula eiga

Vadovaukitės šiom atsargumo priemonėm kai važiuojate atbula eiga:

1. Visad venkite važiavimo atbulai nuokalnėm.
2. Važiuokite lėtai.
3. Važiuojant atbula eiga, stabdydami stabdžius naudokite nestipriai.
4. Venkite staigių posūkių važiuojant atbulai.
5. Važiuojant atbulai niekad staigiai nedidinkite greičio.

⚠ ĮSPĖJIMAS

Atsargumo stoka važiuojant atbula eiga gali baigtis rimtais sužeidimais arba mirtimi.Prieš ijungiant atbulą eigą, visad apsidairykit kliūčių ar žmonių buvimo aplink transportą.Kai saugu, pradėkite lėtai.Nenaudokite greičio ribojimo išjungimo svirties nebent papildoma jėga yra būtina transporto judėjimui.Naudokite atsargiai.

⚠ DĖMESIO

Jūsų ATV yra aprūpintas važiavimo atbulai greičio apribotoju. Apribojimų išjungimo mygtukas turėtų būti naudojamas atsargiai, nes atbulinės eigos greitis labai padidėja.

Per didelis gazo naudojimas kol įjungtas greičio apribojimas gali paskatinti degalus kauptis išmetamajame vamzdyje, kas gali baigtis variklio sproginėjimu ir/arba žala.

NAUDOJIMAS

Saugus vairavimas

Stovėjimas ant nuolydžio

Venkite parkavimo ant nuolydžio jei įmanoma.Jeigu neįmanoma:

1. Išjunkite variklį.
2. Perjunkite bėgių jungiklį į Stovėjimo poziciją..
3.Visada užblokuokite galinius ratus iš nuolydžio pusės kaip iliustruota

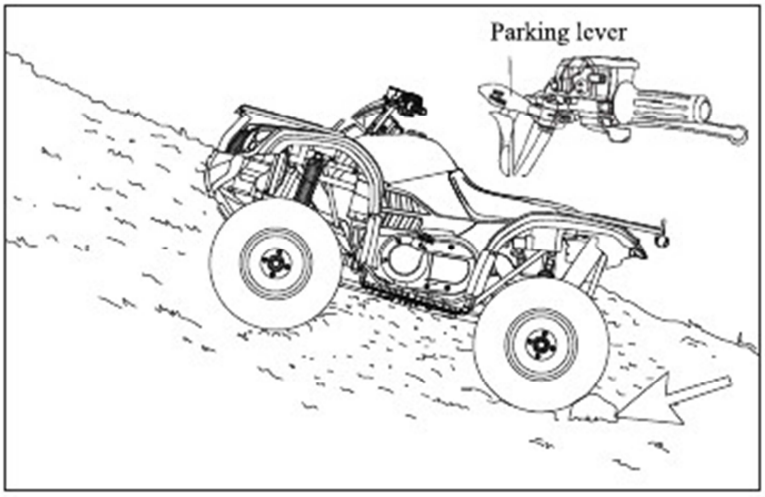

NAUDOJIMAS

Saugus vairavimas

Apsisukimas su ATV/Keturračiu

Kad pasiektumėt maksimalią trauką važiuodami 2WD or 4WD, abu galiniai ratai yra solidžiai užmontuoti ant vienos ašies ir sukasi tuo pačiu greičiu.Be to, važiuojant 4WD-LOCK (DIFF. LOCK), priekiniai ratai taippat sukasi tuo pačiu greičiu.Taigi, nebent ratas iš posūkio pusės praslys arba praras trauką, ATV sėkmingai darys posūkį.Turi būti naudojama speciali posūkių technika, jei norite daryti posūkius greitai ir sklandžiai.Būtina šį sugebėjimą išmokti praktikuojantis lėtu greičiu.

⚠ĮSPĖJIMAS

Visada naudokite teisingas posūkių procedūras, kaip įvardinta Naudotojo žinyne.Praktikuokitės daryt posūkius mažais greičiais prieš bandant juos daryt didesniais greičiais.Nedarykite posūkių per greitai jūsų sugebėjimams ar salygoms.Važiuokite lėtai ir pasilikite papildomo laiko ir atstumo darant manevrus 4WD-LOCK (DIFF. LOCK).

Kai artėsite prie kreivės kelyje, sumažinkite greitį ir pasukite vairą į norimą kryptį.Kai tą padarysit, perkelkite svorį ant papėdės priešingoj nuo jūrų norimos krypties pusėje, ir perkelkite viršutinio kūno svorį ant posūkio.Naudokite gazo pedalą kad palaikytumėt pastovų greitį darant posūkį.Šis manevras leis padangoms lengviau praslysti, o tai leis padaryti sklandžius posūkius.

NAUDOJIMAS

Saugus vairavimas

Apsisukimas su ATV/Keturračiu

Ši procedūra turėtų būti praktikuojama važiuojant mažu greičiu daug kartų, didelėj erdvėj be kliūčių.Jei nenaudosite tinkamos technikos, ATV gali toliau važiuoti tiesiai.Jei ATV nesisuka, sustokite ir pakartokite manevrą.Jeigu danga kuria važiuojate slidi ar nelygi, svorio perkėlimas į priekinę transporto pusę gali padėti sklandžiau važiuoti.Kai išmoksite šią techniką jūs turėtumėt sugebėt ja naudotis važiuojant didesniais greičiais ir trumpesniais vingiais.

Neteisingos vairavimo procedūros, tokios kaip staigūs gazo keitimai, dažnas stabdymas, neteisingi kūno judesiai arba per dideli greičiai staigiuose posūkiuose gali apversti ATV.Jeigu ATV pradeda linkti į šoną darant posūkį, daugiau svorio perkelkite į viršų.Taippat gali tekti sumažinti greitį ir pasukti į priešingą pusę, kad išvengtumėt apvirtimo.Atsiminkite: venkite didelių greičių kol iki galo nepripratot prie ATV vairavimo ypatybių.

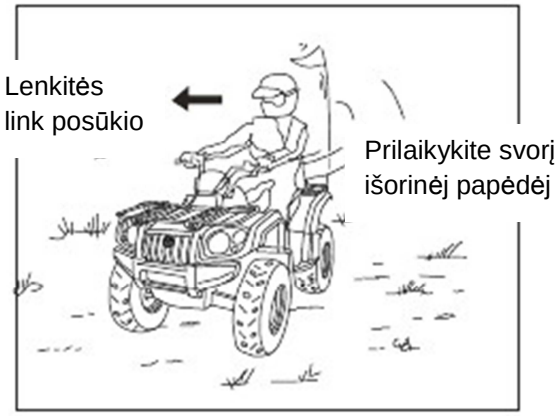

Priežiūra & Tepimas

Aksesuarai

Pagalbinis energijos srautas suteikia 12V galią tokių aksesuarų naudojimui kaip rankoje laikomi žibintai.Siūlome pasikonsultuoti su platintoju.

Periodinės priežiūros sąrašas

Atsargus periodiškas patikrinimas padės jums išlaikyti transportą saugioje, patikimoje padėtyje.Patikra, pataisa ir svarbių komponentų tepimas paaiškintas Periodinės priežiūros saraše.
Patikrinkite, išvalykite, patepkite, pakoreguokite ir jei būtina pakeiskite dalis.Jei tikrindami priemonę pamatysit naujų dalių poreikį, naudokite patikimomis dalimis siūlomas jūsų platintojo parduotuvėje.

⚠ DĖMESIO

Aptarnavimas ir koregavimas yra būtina.Jei nesate susipažinę su saugiom remontavimo ir taisymo procedūrom, nuvežkite pas kvalifikuotą specialistą.
Peržiūros intervalai šiame saraše yra paremti vidutinėm vairavimo salygom ir vidutiniu greičiu, kuris yra apie 10 mylių per valandą, arba 20 km/h.Dažniau naudojami transportai turėtų būti dažniau patikrinami ir aptarnaujami.

Priežiūra & Tepimas

Dažno naudojimo definicija

- Dažnas važiavimas purvu, vandeniu, smėliu.
- Rungtynės, arba rungtynių stiliaus didelis RPM naudojimas
- Ilgas važinėjimas lėtu greičiu, sunkių krovinių tempimas
- Važinėjimas šaltu oru.

Atkreipkite ypatingą dėmesį į tepalo lygį.Padidėjęs tepalo lygis šaltais orais gali reikšti purvo kaupimąsį tepalo karteryje.Lygiui pradėjus kilti iškart jį pakeiskite.Stebėkite tepalo lygį, ir jei jis toliau kils nustokite naudoti, nuneškite diagnozuoti priežasties pas platintoją.

Periodinio peržiūros sarašo legenda

► Šias procedūras atlikite dažniau, jei naudojate transportą dažniau.
■ Šias procedūras atlikite pas kvalifikuotą platintoją.

Neteisingai atliekant procedūras pažymėtas "■" gali baigtis dalių gedimais ir davesti iki rimtų sužalojimų ir/ar mirties.Šias paslaugas leiskit atlikti tik kvalifikuotam specialistui.

Priežiūra & Tepimas

Periodinės priežiūros sąrašas

Atlikite operacijas pagal nurodytus prioritetus.

Komponentai		Patikros intervalai (Pirmas nurodytas)			Pastabos
		Valandos	Kalendorius	Km	
■	Vairavimas		Prieš važiuojant		Jei būtina pakoreguokite.Pažiūrėkite priešvažiavimo patikros sarašą 55-56 puslapiuose.
▶	Priekiniai stabdžiai		Prieš važiuojant		
▶	Galiniai stabdžiai		Prieš važiuojant		
	Padangos		Prieš važiuojant		
▶	Stabdžių skysčio lygis		Prieš važiuojant		
▶	Stabdžių pedalas/jo veikimas		Prieš važiuojant		
	Stabdžių sistema		Prieš važiuojant		
	Ratai, ratų segės		Prieš važiuojant		
	Rėmų segės		Prieš važiuojant		
▶	Variklio tepalo lygis		Prieš važiuojant		
▶	Klaidų lemputė		Prieš važiuojant		
▶	Oro įėjimas, filtrai		Kasdien		Patikrinkit, esant reikmei išvalykit
▶	Oro dėžės nuosėdų vamzdis		Kasdien		Radę nuosėdų- išvalykite

Priežiūra & Tepimas

Periodinės priežiūros sąrašas

	Aušinimo skystis		Kasdien		Kiekį tikrinkit kasdien,skystį keiskit kas 2 metus
	Priekinės/galinės lempos		Kasdien		Patikrinkit veikimą; naudokit dialektrinį skystį jei keisite
▶	Oro filtras	50H		500	Tikrinkit. Valykit kas 1000km arba 100h. Keiskit kas 1500km
	Išmetamasis vamzdis		Kas sa vaitę		Jei būtina nuleiskit vandenį,važinėjant šlapiom
▶	Stabdžių sistema	10H	Kas mėnesį	100	Periodiškai patikrinkite
▶	Baterija	20H	1M	200	Tikrinkit likusią energiją; valykit; išbandykit
▶	Priekinių bėgių alyva	25H	1M	250	Tikrinkit lygį; keiskit kas metus
▶	Galinių bėgių alyva	25H	1M	250	Tikrinkit lygį; keiskit kas metus
▶	Transmisinė alyva	25H	1M	250	Tikrinkit lygį; keiskit kas metus

Priežiūra & Tepimas

Periodinės priežiūros sąrašas

▶	Variklio tepalų keitimas(iš pradžių)	20H		250	Pakeiskit
▶	Bendras tepimas	50H	3M	500	Patepkit visus fitingus, ąšis, laidus ir t.t
■	Vairavimo lankstas	50H	6M	500	Patikrinkit, Patepkit, pakoreguokit
■	Vairas	50H	6M	500	Patepkit
▶	Priekiniai stabdžiai	50H	6M	500	Patepkit
▶	Galiniai stabdžiai	50H	6M	500	Patepkit
	Bėgių perjungiklis	28H	1M	500	Patikrinkit, Patepkit, pakoreguokit
■	Gazo rankenėlė/laidas/ETC jungiklis	50H	6M	500	Patikrinkit; pakoreguokit; Patepkit;
	Saugos diržas	50H		500	Patikrinkit; pakoreguokit;reikiant pakeiskit.
	Šaldymo sistema	50H	6M	500	Sezoniškai patikrinkite stiprumą; Kasmet patikrinkit spaudimą

►	Variklio tepalo keitimas	100H	12M	1000	Pradžioje atlikite tepalų pakeitimą po 25h/ mėnesio
►	Degalų žarna	100H	12M	1000	Patikrinkite jungtis, būklę
	Valve clearance	100H	12M	1000	Patikrinkit, pakoreguokit.
■	Degalų sistema	100H	12M	1000	Patikrinkite degalų baką, kuro siurblį ir kuro filtrą, karburatorių; keiskite laidus kas du metus
►	Radiatorius	100H	12M	1000	Patikrinkite; nuvalykite prieinamą paviršių
►	Aušinimo žarnos	100H	12M	1000	Patikrinkit nuo nutekėjimų
►	Variklio laikikliai	100H	12M	1000	Patikrinkit
	Išmetamasis vamzdis ir duslintuvas	100H	12M	1000	Patikrinkit
■	Uždegimo ritės	100H	12M	1000	Patikrinkit ir prireikus keiskit
►	Laidai ir jungtys	100H	12M	1000	Ištirkit nuo nusidėvejimo, apsaugos;naudokit dielektrinį tepalą jungtims kurios daug kontaktuoja su vandeniu, purvu, ir t.t

Priežiūra & Tepimas

Periodinės priežiūros sąrašas

■	Sankabos	100H	12M	1000	Patikrinkit ir prireikus keiskit nusidėvėjusias dalis
■	Ratų guoliai	100H	12M	1000	Patikrinkit ir prireikus pakeiskit
■	Stabdžių skystis	200H	24M	1000	Keiskit kas du metus
■	Uždegimo žvakė	300H	36M	1000	Išvalykit
	Nenaudojama būklė				Ištirkit visus komponentus
	Pėdų patogumas				Periodiškai tikrinkit; pakeitus dalis konfiguruokit
■ ►	Variklinis stabdys				Kasdien tikrinkit; esant butinybei konfiguruokit
	Priekiniai žibintai				Konfiguruokit kaip būtina

Priežiūra & Tepimas

Rekomenduojamas tepimas

Patikrinkit ir patepkite visus komponentus pagal nurodytus intervalus periodiško patikrinimo saraše, kuris prasideda nuo 91 puslapio.Saraše neišvardinti komponentai turėtų būti tepami bendro tepimo intervalais.

Tepimo sąrašo legenda.

► tepti esant ypatingoms salygoms, tokioms kaip drėgmė ir dulkės.

★Patepimas visam sezonui

●Naudokit U-Joint tepalą kas 500 mylių, prieš ilgalaikio nenaudojimo periodą arba po slėgio plovimo arba panardinimo.

Tikslai	Tepalas	Metodai
Variklio tepalas	SAE15W-40/SG	Naudokit merkimo lazdelę patikrinti lygiui
Stabdžių skystis	DOT3 arba DOT4	Palaikykite lygį tarp viršutinės ir apatinės linijos, žiūrėkit 38 puslapį
Priekinės pavarų dėžės tepalas	SAE15W/40 SG arba SAE80W/90 GL-4	Žiūrėkit 90 puslapį
Galinės pavarų dėžės tepalas	SAE15W/40 SG arba SAE80W/90 GL-4	Žiūrėkit 92 puslapį
Ball Joint	Tepalas	

Priežiūra & Tepimas

Rekomenduojamas tepimas

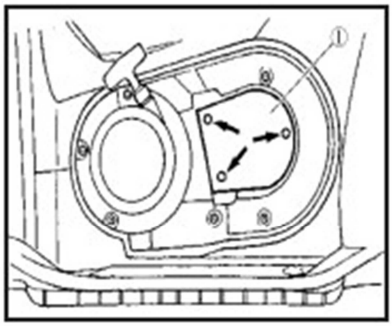

Variklio tepalas

Visada patikrinkite ir pakeiskite variklio tepalą pagal Periodiškos peržiūros sarašą prasidedantį 93 puslapyje intervalus.Keisdami tepalą visada pakeiskite filtrą.

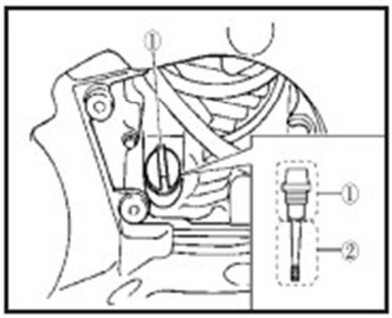

Variklio tepalo patikrinimas

1.Nuimkite plastinį dangtelį **1** kaip nurodyta nuotraukoje
2. Pastatykite ATV lygiame paviršiuje
3. Startuokite variklį ir leiskit jam ramiai dirbti 20-30 sekundžių. Išjunkite variklį.
4. Palaukite kelias minutes kol tepalas nusistovės.
5.Ištraukite tepalo lazdelę **1**
6.Įmerkite lazdelę į tepalo skylutę ir užsukite, tada vėl atidarykite, nuimkite ir patikrinkite tepalo lygį.

⚠ DĖMESIO

Variklio tepalo lygis turi būti tarp nurodytos viršutinio ir apatinio limito ribos.

Priežiūra & Tepimas

Variklio tepalo patikrinimas

7. Jeigu tepalo lygis yra ties arba žemiau apatinio limito ribos, pridėkit papildomo rekomenduojamo tepalo, kad pakeltumėte lygį iki tinkamos normos.

8. Įdėkit lazdelę į tepalo pildymo skylutę, ir užsukite.
9.Uždėkite plastikinį indelį.

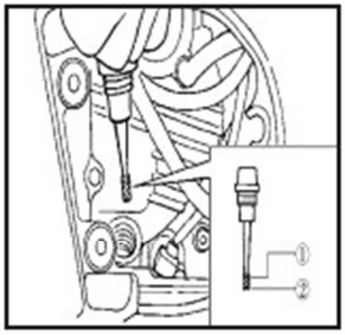

Variklio tepalo pakeitimas

1.Startuokite variklį, leiskit jam 2-3 minutes apšilt ir išjunkite jį.

2.Padėkite indą/kibirą po varikliu ir išpilkite panaudotą tepalą, tada ištraukite variklių tepalo dangtį.

3. Nuimkite variklio tepalo nutekėjimo varžtą **1** kad tepalas išbėgtų iš karterio.
4.Išimkite tepalo filtro kasetę su tepalo filtro atsuktuvu.

DĖMESIO:

Tepalo filtro atsuktuvas gali būt randamas pas vietinius platintojus.

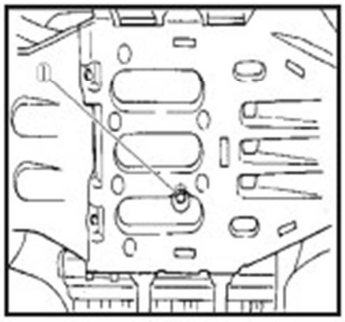

5.Panaudokite nedidelį kiekį variklio tepalo ant naujojo tepalo filtro kasetės O-žiedo.
Dėmesio: Įsitikinkite kad O-žiedas sveikas ir teisingai įdėtas.

Priežiūra & Tepimas

Variklio tepalo patikrinimas

6.Įdėkite naują tepalo filtro kasetę su atitinkamu atsuktuvu, ir užveržkite iki nurodytos sukamosios galios.
DĖMESIO: Tepalo filtro kasetės sukamoji galia: 17 N.m

7.Įdėkite variklio tepalo nutekėjimo varžtelį ir užveržkit iki nurodytos sukamosios galios.
DĖMESIO: Nutekėjimo varžtelio sukamoji jėga: 30 N·m

8. Įdėkit nurodytą kiekį rekomenduojamo tepalo, tada įdėkit varikli tepalo filtro dangtį ir jį užveržkite.
DĖMESIO:

Be tepalo filtro kasetės- keičiamo tepalo kiekis: 1,9L

Su tepalo filtro kasetės keitimu- 2,2L

9. Įjunkite variklį ir kelias minutes leiskite jam įšilti.Kol variklis įšilinėja apsižiūrėkite ar nėra tepalo nutekėjimo.Jei radote nutekėjimą, iškart išjunkite variklį ir ieškokite priežasties.
7. Išjunkite variklį ir patikrinkite tepalo lygį, jei būtina pakoreguokite.

Priežiūra & Tepimas

Galinės pavarų dėžės tepalo keitimas

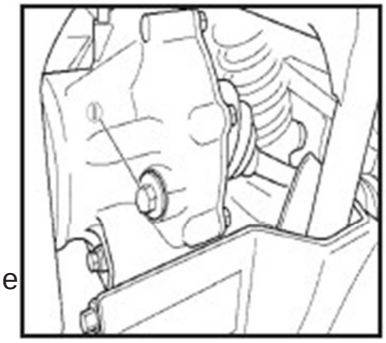

Galinė pavarų dėžė kiekvienąkart prieš važiuojant turi būti patikrinta ar nėra tepalo nutekėjimo.Jei randate nutekėjimą, leiskite jūsų platintojui patikrinti ir suremontuoti ATV.

Galinės pavarų dėžės tepalo pakeitimas

1. Pastatykite transportą ant lygios erdvės.
2. Pastatykite kibirėlį po galine pavarų dėže ir supilkit panaudotą tepalą.
3. Ištraukite tepalo nutekėjimo kamštelį ir varžtą kaip nurodyta nuotraukoje ir nuleiskite panaudotą tepalą.
4. Įkiškite atgal nutekėjimo varžtą ir užveržkite iki nurodytos sukamosios galios.

⚠DĖMESIO

Nutekėjimo varžto sukamoji jėga: 23N.m

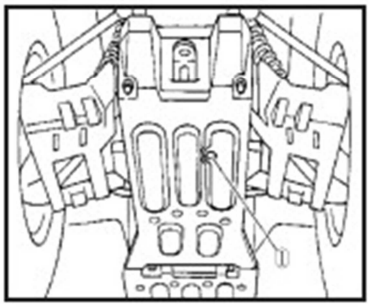

5. Įpilkite rekomenduojamo tepalo į galinę pavarų dėžę.

⚠DĖMESIO

Periodiškas tepalo pakeitimas：0.25 L

Galinės pavarų dėžės tepalo talpa：0.30 L

6.Įdėkite atgal nutekėjimo kamštį ir užveržkite iki nurodytos sukamosios jėgos.

⚠ DĖMESIO

Nutekėjimo kamštelio sukamoji jėga: 23N.m

7.Patikrinkite ar nėra tepalo nutekėjimo.Jei yra, raskite priežastis ir pataisykite jei įmanoma.

⚠ DĖMESIO

Įsitikinkit kad jokia svetima medžiaga nepateko į priekinępavarų dėžę.

Priekinės pavarų dėžės tepalo lygio patikra

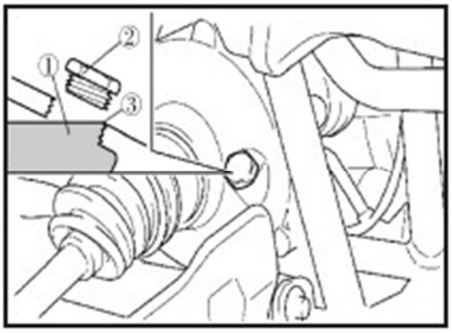

1. Pastatykite transportą ant lygios erdvės.
2. Nuimkite tepalo įpilimo angos varžtą ir patikrinkit tepalo lygįJis turėtų būti pripildytas iki pat skylės krašto.Jeigu lygis mažesnis, papildykite jė iki nurodyto lygio.
3.Gražinkite tepalo įpilimo angos varžtą ir užveržkite iki nurodytos sukamosios jėgos.

Priekinės pavarų dėžės tepalo lygio pakeitimas

1. Pastatykite transportą ant lygios erdvės.
2. Pastatykite kibirėlį po priekine pavarų dėže ir supilkit panaudotą tepalą.
3.Nuimkite tepalo įpilimo ir nutekėjimo varžtą ir supilkite panaudotą tepalą.

Priekinės pavarų dėžės tepalo pakeitimas

4. Įdėkite atgal nutekėjimo varžtą ir užveržkite iki nurodytos sukamosios jėgos.

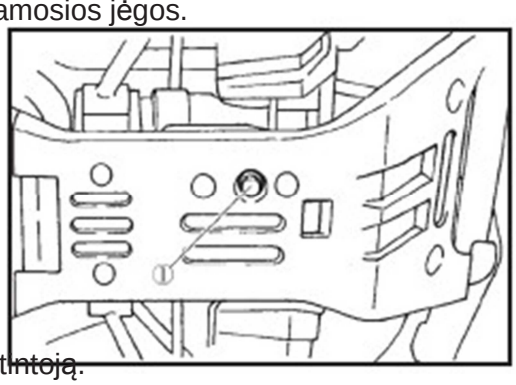

⚠DĖMESIO

Nutekėjimo varžto sukamoji jėga: 10 N.m

5. Užpildykite priekinę pavarų dėžę tepalu.

⚠DĖMESIO

Periodiškas tepalo pakeitimas：0.28 L Talpa：0.33L

6.Gražinkite tepalo įpilimo angos varžtelį ir užveržkite iki nurodytos sukamosios jėgos.

7. Patikrinkite ar nėra tepalo nutekėjimo.Jei bus, vežkite pas platintoją.

⚠ DĖMESIO

Įsitikinkite kad jokia medžiaga be tepalo nepatektų į priekinę pavarų dėžę.

Šaldymo sistema

1. Pastatykite ATV ant lygaus paviršiaus.

2.Patikrinkite aušinimo skysčio lygį atitinkame rezervuare kai variklis atvėsęs, nes skysčio lygis priklauso nuo variklio temperatūros.

⚠ DĖMESIO: Aušinimo skysčio lygis turėtų būti tarp viršutinės ir apatinės ribos.

Šaldymo sistema

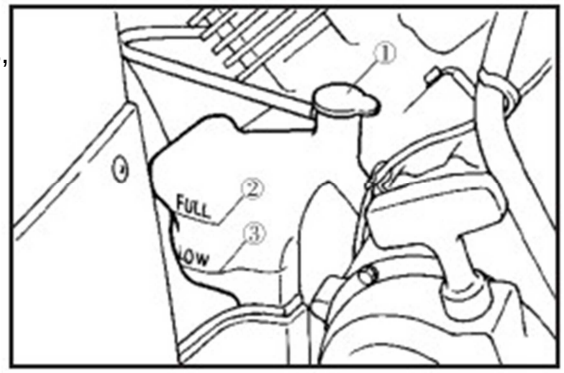

3.Jeigu šaldymo skystis yra ties arba žemiau minimalios ribos, ištraukite rezervuaro dangtelį, įpilkite skysčio iki atitinkamo lygio, įdėkite dangtelį atgal ir uždarykite plokštę.

⚠ DĖMESIO

Aušinimo skysčio talpa： 0.3 L

⚠ ATSARGIAI

Kietas arba druskingas vanduo yra žalingas varikliui.Galite naudoti minkštą vandenį jei neturite antifryzo.

Jei pripilate vandens, nuvežkite pas platintoją patikrinti aušinimo skysčio antifryzo kiekį kiek įmanoma greičiau.Radiatoriaus feno veikimas yra visiškai automatizuotas.Jis įsijungia arba išsijungia priklausan nuo aušinimo skysčio temperatūros radiatoriuje.

Aušinimo skysčio keitimas

1. Pastatykite ATV ant lygaus paviršiaus.
2.Pastatykite kibirėlį po varikliu, tada atsukite aušinimo skysčio nutekėjimo varžtą . (Naudokite lovį arba panašų objektą kaip nurodyta, kad aušinimo skystį nuleidinėjant neapipiltumėt pakojo.)
3.Nuimkite radiatoriaus dangtelį.
4.Nuimkite aušinimo skysčio rezervuaro dangtelį.

Aušinimo skysčio keitimas

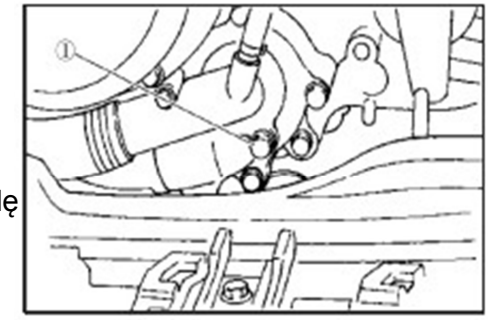

5.Atjunkite žarną aušinimo skysčio rezervuaro šone ir leiskite skysčiui ištekėti iš rezervuaro.
6.Kai nuleisite skystį, praskalaukite aušinimo sistemą švariu krano vandeniu.
7.Pakeiskite aušinimo skysčio nutekėjimo varžto proveržlę jeigu ji pažeista, tuomet užsukite ir pritvirtinkite aušinimo skysčio proveržlę nurodytu stiprumu.

⚠DĖMESIO

Aušinimo skysčio nutekėjimo varžto sukamoji galia: 10 N·m

8.Gražinkite aušinimo skysčio rezervuaro žarną.
9.Pripildykit rekomenduojamo aušinimo skysčio į radiatorių kol jis bus pilnas.

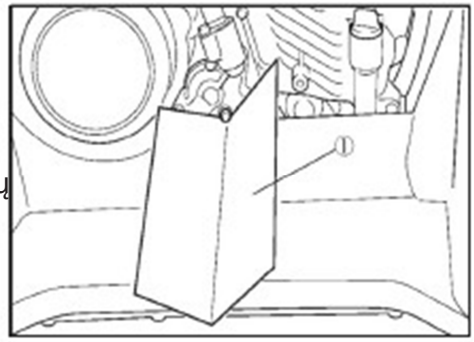

⚠ DĖMESIO

Rekomenduojamas antifryzas

Aukštos kokybės etileno glikolio antifrizo turinčio korozijos inhibitorių aliuminiams varikliams. Antifryzo ir vandens maišymo santykis: 1:1

Visiškas kiekis: 1,9L

Priežiūra & Tepimas

Aušinimo skysčio keitimas

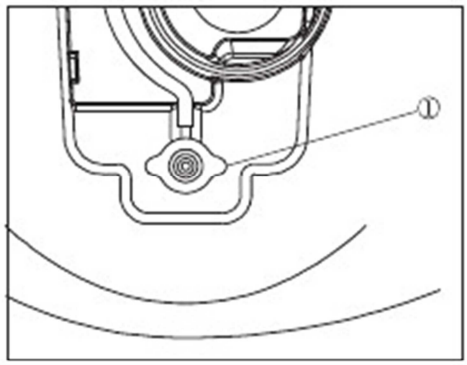

Aušinimo skysčio rezervuaro talpa(iki Viršutinės ribos)
Talpa: 0,3L

⚠ATSARGIAI

Kietas arba druskingas vanduo yra žalingas varikliui.Naudokite minkštą vandenį jei neturite aušinimo skysčio.

10.Įdėkite atgal radiatoriaus dangelį.

11.Startuokite variklį ir leiskite jam ramiai dirbti kelias minutes. Sustabdykite, ir patikrinkite aušinimo skysčio lygį radiatoriuje. Jeigu jis žemas, pridėkit daugiau skysčio kol jis pasieks reikiamą lygį.

12.Pripildykite aušinimo skysčio rezervuarą iki viršaus.

13.Įdėkite atgal aušinimo skysčio rezervuaro dangtelį ir patikrinkite ar nėra skysčio nutekėjimo.

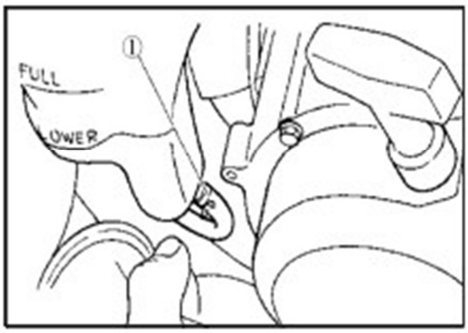

⚠DĖMESIO

Jei rasite nutekėjimą, vežkite pas platintoją, kad jis patikrintų ir pataisytų bėdą.

14. Gražinkite plokštes ir priekinį stovą.

Priežiūra & Tepimas

Ašies dulkių batai
Patikrinkite apsauginius batus nuo skylių ar nusidėvėjimų.
Jei rasite žalos, pakeiskite juos pas platintoją.

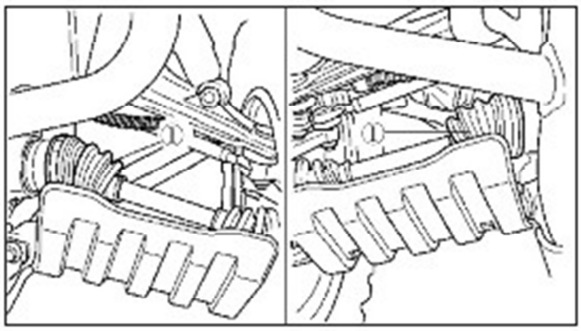

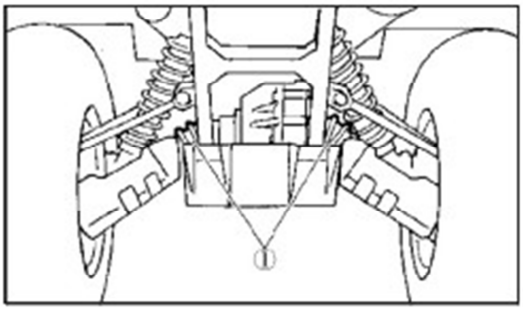

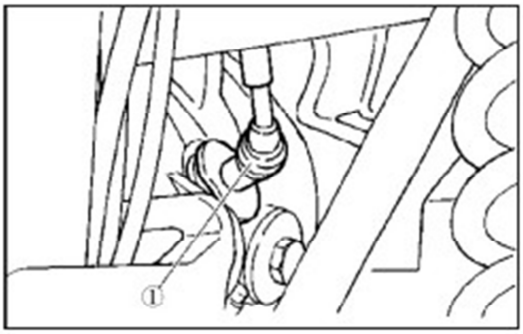

Uždegimo žvakės patikra

Nuėmimas

1. Nuimkite plokštę.
2. Nuimkite uždegimo žvakės kištuko dangtelį.
3. Naudokite uždegimo žvakės dangtelio atsuktuvą iš įrankių komplekto ir nuimkite uždegimo žvakę kaip nurodyta.

Priežiūra & Tepimas

Apžiūra

Uždegimo žvakė yra svarbus variklio komponentas ir ją labai nesunku patikrinti.Uždegimo žvakės būklė gali apibendrinti viso variklio būklę.Ideali spalva baltajam insuliatoriui ties centriniu elektrodu yra vidutinio-minimalaus įdegio spalva, kokia turėtų būti normaliomis salygomis naudojamo ATV. Nebandykit diagnozuoti tokių problemų patys.Geriau vežkite ATV pas platintoją.Jums reikėtų periodiškai nuimti ir patikrinti uždegimo žvakę, nes įkaitimas gali paskatinti greitesnį žvakės sugedimą.Jei elektrodų erozija taps per dažna, arba anglies ar kitos sąnašos padažnės, jums reiktų pakeisti uždegimo žvakę ir atitinkamą kištuką.

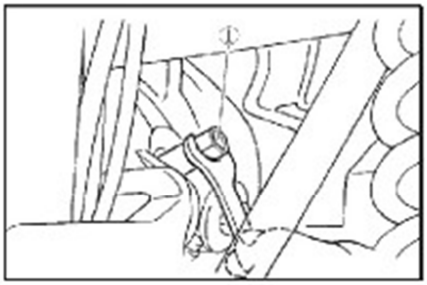

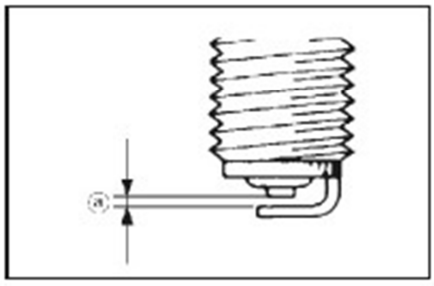

DĖMESIO : Tinkama uždegimo žvakė : DPR7EA-9（NGK)

Instaliacija

1.Išmatuokite elektrodų tarpą su vielos storio matuokliu, ir, jei būtina, atitinkamai pakoreguokite tarpą.

⚠ **DĖMESIO :** Uždegimo žvakės tarpas： 0.8–0.9 mm

2.Nuvalykite tarpiklio paviršių.Nutrinkite betkokius purvus siūlų.

3.Įdėkite uždegimo žvakę ir prisukite pagal nurodytą sukamają galią

Priežiūra & Tepimas

DĖMESIO : Uždegimo žvakės sukamoji galia：17,5N·m

Jei neturite atsuktuvo užveržimui kai dedate atgal žvakę, apytikslis tinkamas užsukimo stiprumas būtų nuo 1/4 iki 1/2 piršto storumo užveržimo.Kuo greičiau užveržkite pagal nurodyta sukamają galią.

4.Gražinkite uždegimo žvakės dangtelį.
5.Uždėkite atgal plokštę.

Oro filtro elementų valymas

Oro filtro komplekto apačioje rasite patikrinimo žarną. Jei šioje žarnoje susikaupę vandens ar purvo,ištuštinkit ir išvalykit filtrą ir visą komplektą.

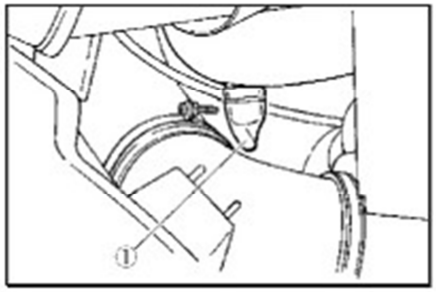

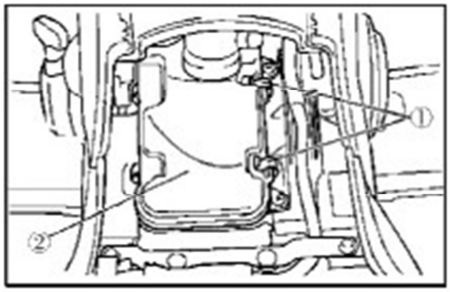

Priežiūra & Tepimas

Oro filtro elementų valymas

1. Nuimkite sėdynę.
2. Nuimkite spyruoklę ir viršutinę oro filtro uždangą .
3.Išimkite filtrą.
4.Išardykite oro filtrą nuo atramos.
5.Atsargiai išvalykite oro filtrą su tirpikliu.
6.Išspauskite tirpiklio perteklių iš filtro, tada išdžiovinkit jį.

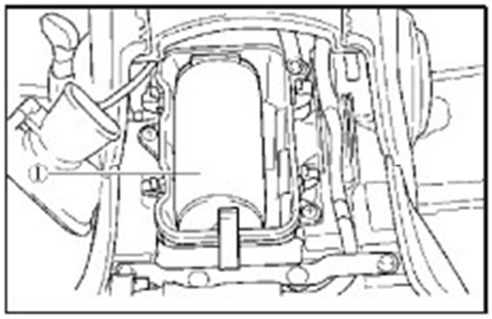

⚠ATSARGIAI

Nepakenkite oro filtrui kol spaudžiate tirpiklį.

7. Patikrinkit,ir, jei būtina, pakeiskite filto elementą.
8. Naudokit specialų tepalą arba kitą geros kokybės oro filtro tepalą. Jeigu tokio nerandate, naudokit variklio tepalą.

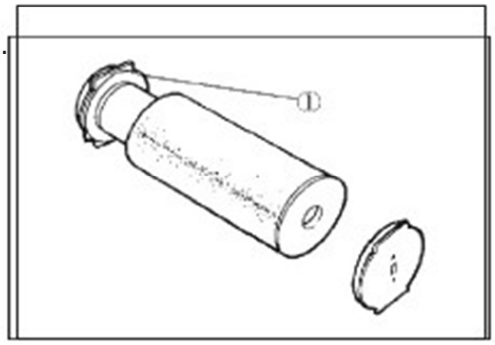

⚠ATSARGIAI

Nenaudokite skysčių valant popierinį filtrų elementą.

9.Ištraukite oro filtro elementus iš atramos.
10.Instaliuokite naujus oro filtro elementus.
11.Gražinkite oro filtro uždangą ir įsitikinkit, kad minkštoji žarna yra tinkamai sujungta.

Priežiūra & Tepimas

Oro filtro elementų valymas

12.Gražinkite sėdynę.

⚠DĖMESIO

Oro filtras turėtų būti valomas kas 20- 50 valandų, dar dažniau jei transportas naudojamas ypač dulkėtomis salygomis.Kaskart padare patikrą filtrui, patikrinkite ar nėra oro patekimo bėdų ar kliūčių.Patikrinkite guminį sujungimą į gazo korpusą ir įsitikinkit kad jis nepralaidus orui.Visus sujungimus tinkamai užveržkit kad švengtumėt nefiltruoto oro patekimo į variklį.

⚠ ĮSPĖJIMAS

Nestartuokite variklio be oro filtro.Nefiltruotas oras pateks į variklį ir gali sukelti jam žalos arba paskatinti greitesnį gedimą.Beto, važiavimas be filtro mažina transporto pajėgumą ir skatina variklio perkaitimą.

Uždegimo žvakės valymas

Valykite uždegimo žvakę kol duslintuvas ir išmetamasis vamzdis yra normalios temperatūros.

1.Atsukite varžtus.
2.išimkite vamždį iš duslintuvo.
3. Lengvai bakstelkite išmetamajį vamzdį, panaudokite vielinį šepetį anglies susikaupimams išvalyti iš uždegimo uždorio dalies.

Uždegimo žvakės valymas

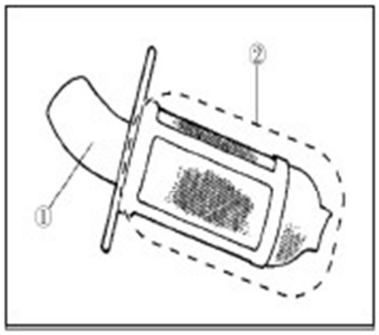

4. Gražinkite išmetamajį vamzdį ant duslintuvo suderinant varžtlelių skylutes;
5. Gražinkite ir užsukite varžtelius.

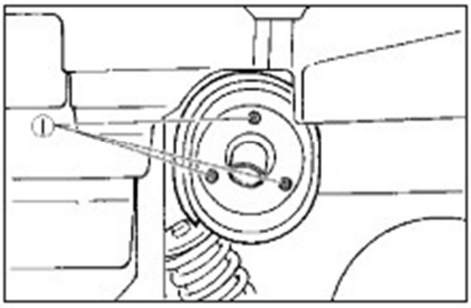

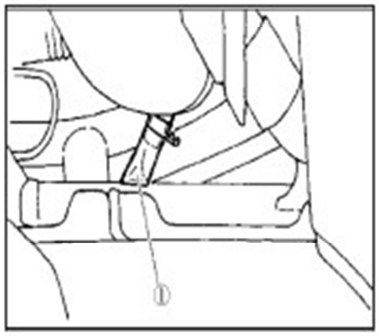

⚠ ĮSPĖJIMAS

Valant išmetamajį vamzdį : Visada leiskit dujų išmetimo sistemai atšalti prieš liečiant komponentus.Nestartuokite variklio valant sistemos.

Oro įleidimo žarnos valymas

Patikrinkite nuo dulkių ar vandens V-zoną.Prireikus nuimkite ir nuvalykite.

V-zonos uždangos nuo nutekėjimo varžtas

Įvažiavę į vandenį pakankamai giliai kad leistumėt jam patekti į V-zoną, nuimkite šį varžtą ir nuleiskit ten susikaupusį vandenį.

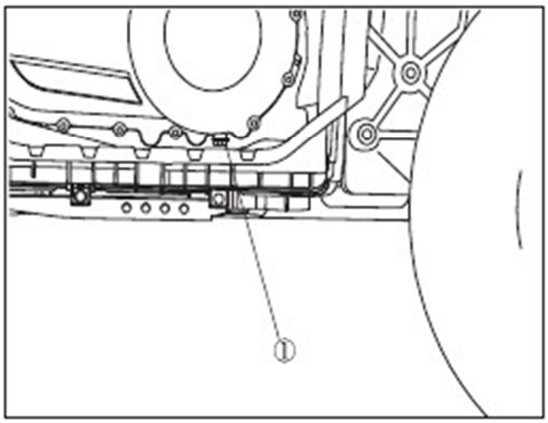

⚠ĮSPĖJIMAS

Jei vanduo išbėga iš V-zonos kai nuėmėt varžtelį, vežkite savo ATV pas platintoją patikrai, nes vanduo galėjo pakenkti kitoms variklio dalims.

Priežiūra & Tepimas

Gazo sistemos koregavimas

1. Atlaisvinkit veržlę .
2. Pasukite koregavimo veržlę į svirties kryptį, kad palaikytumėt 3–5 mm variklio tuščiosios eigos greitį.
3. Pritvirtinkit veržlę .

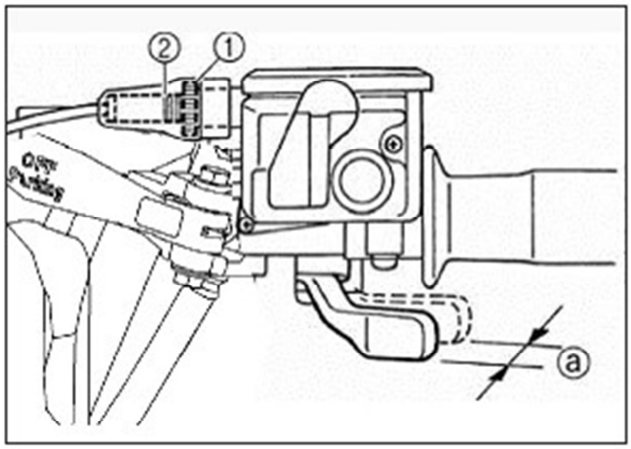

Priežiūra & Tepimas

Stabdžių trinkelių patikra

Patikrinkite stabdžių trinkelius nuo žalos ir nusidėvėjimo.Jeigu trinkelių diskų storumas yra mažesnis nei 3mm., pakeiskite komplektą pas platintoją.

DĖMESIO

Kad patikrintumėt trinkelius turi būti nuimtos padangos.

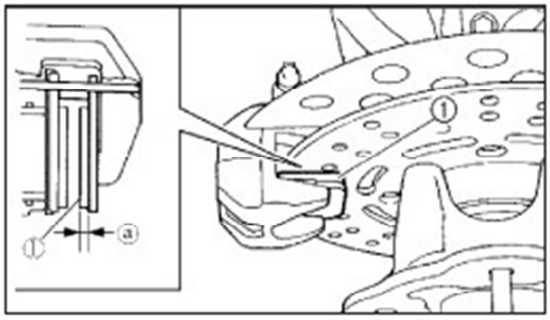

Priežiūra & Tepimas

Galinių stabdžių trinkelių patikra

Patikrinkite stabdžių trinkeles nuo žalos ir nusidėvėjimo. Jeigu storis yra mažiau nei 6.5 mm pakeiskite trinkeles pas platintoją.

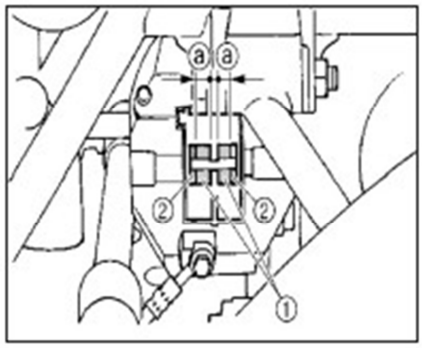

Stabdžių skysčio lygio patikra

Per mažas stabdžių skysčio lygis gali baigtis oro patekimu į stabdžių sistemą, kas priveda prie neefektyvaus stabdymo.Prieš vairuodami, patikrinkite ar stabdžių skysčio lygis nėra mažiau minimumo ir prireikus dapilkite.Priekinių stabdžių skysčio cilindras randasi po dešine nuo vairo.Galinių stabdžių skysčio cilindro rezervuaras randasi priepat galinių stabdžių pedalo.

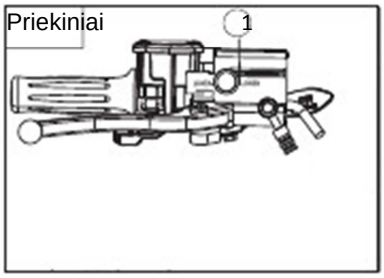

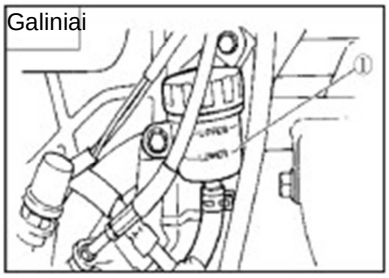

Priežiūra & Tepimas

Stabdžių skysčio lygio patikra

Imkitės šių atsargumo priemonių:

1. Tikrindami skysčio lygį, įsitikinkit kad cilindras stovi tiesiai sukinėdami vairą.
2. Naudokite tik geros kokybės rekomenduojamą stabdžių skystį.Kitu atveju guminės uždangos gali sugesti, kas privestų iki nutekėjimo ir stabdžių susilpnėjimo.

⚠DĖMESIO

Rekomenduojamas stabdžių skystis: DOT3 arba DOT 4.

3. Pilkite tokio pačio tipo skystį.Jų sumaišymas gali sukelti žalingą cheminę reakciją, kas gali paskatinti stabdžių neefektyvumą.
4. Įsitikinkit kad vanduo nepateks į cilindrą kol pilate skystį.Vanduo gali stipriai sumažinti skysčio užvirimo temperatūrą ir paskatinti dujų skleidimą .
5. Stabdžių skystis gali nutrinti dažytus paviršius arba plastikines dalis.Visada išvalykite išsipylusį skystį.
6. Jeigu skysčio lygis vis krenta leiskite platintojui rasti priežastį.

Priežiūra & Tepimas

Stabdžių skysčio pakeitimas

Visiškas skysčio pakeitimas turėtų būti atliktas kvalifikuotų specialistų.Šiuos komponentus atliekant periodinę apžiūra arba sugedus leiskite pakeisti platintojui:

●Keiskite tepalo plombas kas du metus;
●Keiskite stabdžių žarnas kas keturis metus.
●Stabdžių rankenėlės laisvoji eiga

Priekinių stabdžių rankenėlė turėtų turėt nulį mm laisvosios eigos ties rankenėlės pabaiga.Jeigu taip nėra, leiskite platintojui patikrinti stabdžių sistemą.

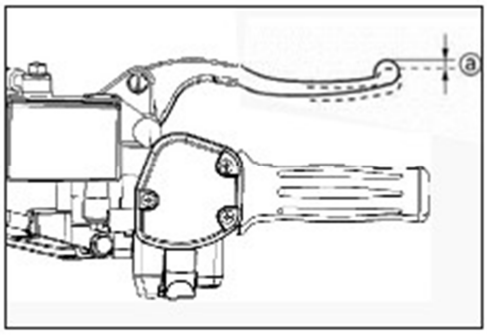

⚠ **DĖMESIO**(Po aptarnavimo):

●Įsitikinkit kad stabdžiai sklandžiai veikia.
●Įsitikinkit kad stabdžiai nesivelka ir nėra klampūs.
●Visas oras turi būti išspaustas iš stabdžių sistemos.Stabdžių komponentų keitimas reikalauja profesionalių žinių.Tai turėtų atlikti platintojas.Jeigu būtinas koregavimas, atlikite nurodytą procedūrą:

Priežiūra & Tepimas

Galinių stabdžių rankenėlės laisvosios eigos nustatymas

Galinių stabdžių rankenėlės **c** laisvoji eiga turėtų būti 0.5-2mm;

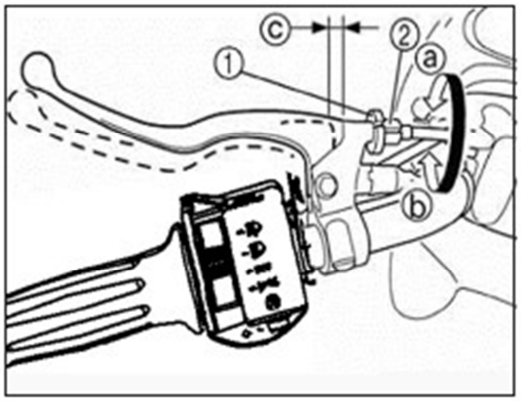

1. Atlaisvinkit veržlę **1**.
2. Pasukite koregavimo varžtą **2** į kryptį, kad padidintumėt laisvają eigą, sukite link a krypties.
3. Užveržkit veržlę **1**.

Jei negalite nustatyti tinkamo free play, paprašykite platintojo Atlikti šį koregavimą.

⚠ DĖMESIO

Koreguojant laisvają eigą, įsitikinkit, kad:

- Neužlipkit ant stabdžių pedalo.
- Įsitikinkit kad pedalas nejuda.

Galinių stabdžių pedalo aukščio sureguliavimas

Sureguliuokit galinius stabdžius prieš tikrinant galinių stabdžių pagalvėles.

Priežiūra & Tepimas

Galinių stabdžių pedalo aukščio sureguliavimas

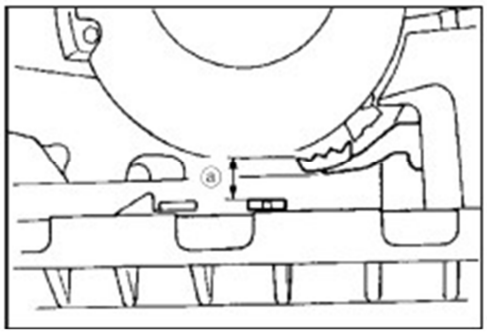

Stabdžių pedalo viršus turėtų būti nustatytas 110-120mm virš Pakojų viršūnės.Jei taip nėra, prašykite platintojo tą padaryti.

⚠ĮSPĖJIMAS

Po serviso：

●Įsitikinkit kad stabdžiai sklandžiai veikia ir kad free play yra tinkamas.

●Įsitikinkit kad stabdžiai nesivelka;

● Visas oras turi būti išspaustas iš stabdžių sistemos.Stabdžių komponentų keitimas reikalauja profesionalių žinių.

Tai turėtų atlikti platintojas.

Galinių stabdžių šviesos jungiklis, kuris aktyvuojamas nuspaudus stabdžių pedalą ir rankenėles, yra tinkamai nustatytas, kai šviesos įsijungia priešpat įvykstant stabdžių efektui.

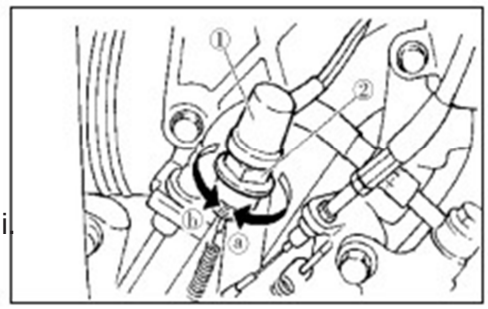

Priežiūra & Tepimas

Kabelių patikra ir tepimas

⚠ ĮSPĖJIMAS

Nuolat tikrinkite kabelius. Jiems sugedus pakeiskite. Tepkite vidinius kabelius ir jų galūnes.Jei kabeliai sklandžiai neveikia, vežkite pas platintoją taisyti.

⚠ DĖMESIO

Rekomenduojamas tepalas: SAE 10W30

⚠ DĖMESIO

Rekomenduojamas tepalas: Ličio-muilu pagrystas tepalas

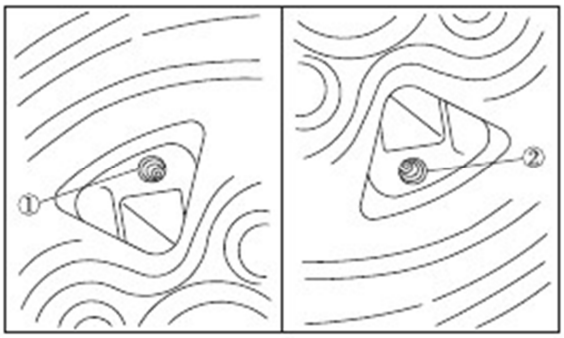

Priežiūra & Tepimas

Ratų nuėmimas

1. Atlaisvinkit ratų veržles
2. Pakelkite ATV ir pastatykite atitinkamą stovą po rėmu.
3.Nuimkite veržles nuo rato.
4. Nuimkite ratą.

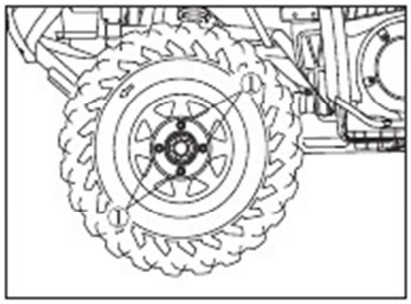

Rato įrengimas

⚠DĖMESIO

●Nusmailintos veržlės naudojamos ir galiniuose ir priekiniuose ratuose.Įdėkite veržles smailiaja puse link rato.

●Rodyklės ženklas ant padangos turi rodyti link padangos sukimosi krypties.

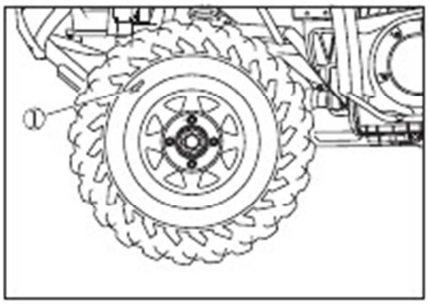

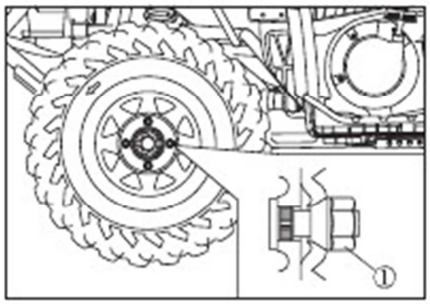

Priežiūra & Tepimas

⚠ Rato įrengimas

2. Nuleiskite ATV kad ratas liestų žemę.
3.Užveržkite ratų veržles pagal nurodytą sukamają galią.

⚠DĖMESIO

Rato veržlių sukamoji galia: 55 N m;

Akumuliatorius

Šis transportas aprūpintas aptarnavimo nereikalaujančiu akumuliatorium.Taigi nebūtina tikrinti elektrolitų ar pilti distiliuoto vandens į bateriją.Jeigu akumuliatorius išsikrovė, konsultuotis su platintoju.

⚠DĖMESIO

Nebandykit nuimti sandarumo gaubtelių nuo akumuliatoriaus elementų, nes galite jam pakenkti.

⚠PAVOJINGA

Venkite kontakto su oda, akim ar drabužiais.Visad uždenkite akis kai dirbate su baterijom.Laikykit atokiau nuo vaikų.

Priešnuodis:

IŠORINIS: Skalaukite vandeniu. VIDINIS: Gerkite didelius kiekius vandens arba pieno.Poto naudokite pieną su daug magnio, mušto kiaušinio arba augaliniu aliejum.Greitai gaukite medicininės pagalbos.AKYS: Skalaukite vandeniu apie 15 minučių ir greitai kreipkitės medicininės pagalbos.Laikykit baterijas atokiau nuo kibirkščių, atvirų liepsnų, cigarečių ar kitų degumo veiksnių.Ventiliuokite kol kraunate bateriją arba naudojate uždaroj erdvėj.

Priežiūra & Tepimas

Baterijos priežiūra

1. Kai transportas nenaudojamas mėnesį ar ilgiau, ištraukite bateriją ir padėkite į vėsią, tamsią erdvę.Pilnai pakraukite bateriją prieš gražindami atgal į transportą.
2. Ypatingas akumuliatorių pakrovėjas (Pastovi įtampa/amperai) yra būtinas kraunant akumuliatorių.Naudojant paprastą pakrovėją trumpinate baterijos gyvavimo trukmę.
3.Visad įsitikinkit kad tinkamos salygos prieš gražinant bateriją į transportą.

Saugiklio pakeitimas

Pagrindinis saugiklių korpusas ir saugiklių dėžutė randasi po priekio viršaus uždanga.
2. Jei saugiklis perdega, išjunkite pagrindinį jungiklį
Ir įdėkite naują saugiklį su nurodytu srovės stiprumu amperais. Tuomet įjunkit jungiklius. Jei saugikliai vos įjungus vėl perdegs, konsultuokitės su platintoju.

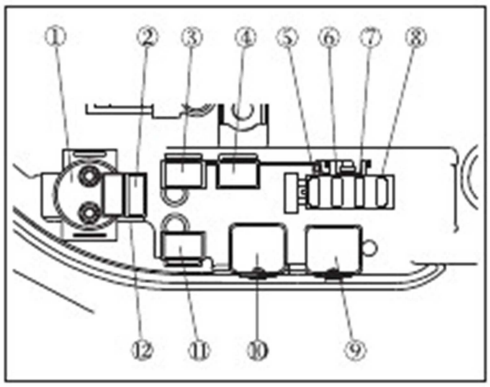

1.Startavimo relė 2. Pagrindinis saugiklis:20A
3. Startavimo relė Ⅰ 4.Degalų pompos relė
5. Saugiklis: 10A 6. Saugiklis：15A
7. Saugiklis：15A 8. Saugiklis: 10A
9.Feno relė 10. Priekinių lempų relė
11. Startatimo relė Ⅱ 12.Pagrindinis saugiklis: 20A

⚠PAVOJINGA

Visad naudokite specifini nurodyta saugiklį.
Nenaudokite jokių kitų medžiagų nurodytose vietose.

Saugiklio pakeitimas

⚠ ĮSPĖJIMAS

Kad išvengtumėt netyčinio trumpo jungimo, išjunkite pagrindinį jungiklį tikrinant ar keičiant saugiklius.

Priekinių lempų lemputės pakeitimas

1.Nuimkite guminę apsaugą esančia gale.

2.Nuimkit galinų priekinių lempų laikiklį.

3.Nuimkite lemputę iš laikiklio.

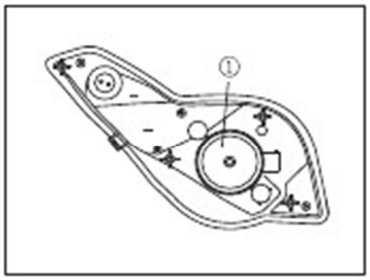

⚠ PAVOJINGA

Palaukite kol lemputė atvės prieš ją liesdami ar išimdami.

Priežiūra & Tepimas

Priekinių lempų lemputės pakeitimas

4. Įdėkite naują lemputę į laikiklį ir prirakinkit ją su spyruokle.

5.Įsukite naują lemputę sukdami ją palei laikrodžio rodyklę.

6.Gražinkite guminę dangą į galinę šviesų pusę.

7.Įdėkite priekinių lempų dangą, įsukite varžtelius.

Priekinių lempų apšvietimo reguliavimas

⚠ ĮSPĖJIMAS

Rekomenduojama leisti platintojui atlikti šį veiksmą.Sukinėjant reguliavimo varžtelius galima didinti arba mažinti apšvietimą.

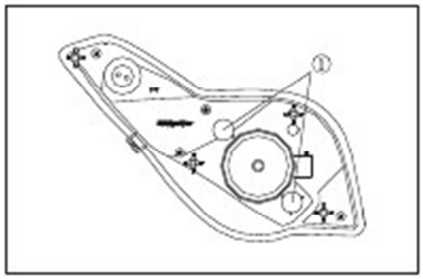

Priežiūra & Tepimas

Galinių/stabdžių lempučių pakeitimas

Jei galinės/stabdžių lemputės perdegs, pakeiskite tokia tvarka:
1.Išimkite varžtus, tada ištraukite galinių stabdžių uždangą 2.
2. Išimkite galinių stabdžių lemputę stumdami ją vidun ir sukdami prieš laikrodžio rodyklę.
3 .Įdėkite naują galinių stabdžių lemputę, įstumkite ją vidun ir sukit laikrodžio rodykle..
4.Gražinkite galinių stabdžių lempučių uždangą ir įsukite varžtus.

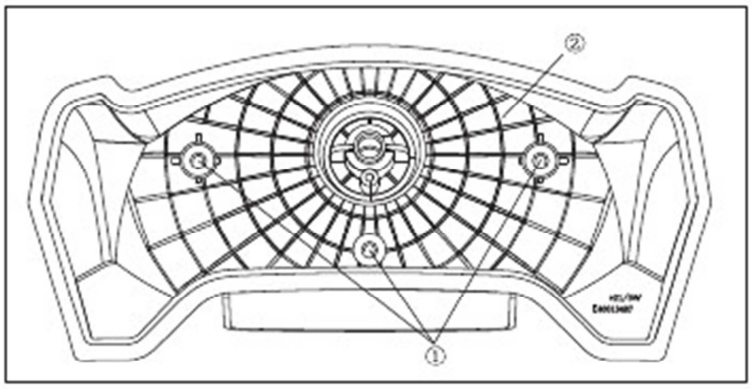

Galinių/priekinių stabdžių koregavimas
Suspausta spyruoklė gali būti koreguota, kad būtu tinkamai pritaikyta vairuotojo svoriui ir vairavimo salygoms.

⚠ DĖMESIO

Koreguojant amortizatorius, priekiniai ratai turi būti nuimti.

Koreguokite spyruoklę pagal nurodymus:
Kad suspaustumėtspyruoklę, sukite koregavimo žiedą link a krypties.
Kad atlaisvintumėt spyruoklę, sukite koregavimo žiedą link b krypties.

⚠ DĖMESIO

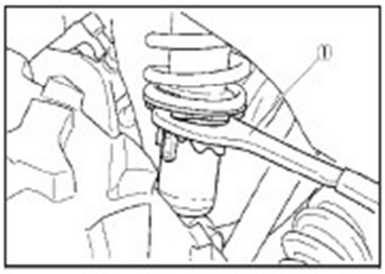

Šiam koregavimui iš platintojo galima gauti specialų atsuktuvą.

Standartinė pozicija: B
A- Minimumas (minkštai)
BE- Maksimumas (kietai)

⚠ PAVOJINGA

Koreguodami amortizatorius visad nustatykit tokiais pačiais parametrais iš abiejų pusių.

Transporto panardinimas

⚠ATSARGIAI

Jeigu jūsų transportas bus panardintas, neatlikus tinkamos apžiūros tai gali baigtis didele žala varikliui.Prieš startuodami variklį po panardinimo, vežkite jį pas platintoją.

Jeigu neįmanoma nuvežti ATV pas platintoją prieš startuojant, sekite šiuos nurodymus:

1.Pastatykite ATV ant sauso paviršiaus, arba bent jau taip, kad vanduo nesiektų paminų.

2.Išimkite uždegimo žvakę.

3.Patikrinkite oro dėžę ir nuleiskite vandenį jeigu jo rasite.

4.Kelis kart pasukite variklį naudodami rankinį užvedimą.

5.Išdžiovinkit uždegimo žvakę ir restartuokit, arba pakeiskite nauja.

6.Startuokite variklį;Keliskart pakartokite procesą kad išdžiovintumėt variklį.

7.Kiek galima greičiau nuvežkite ATV pas platintoją, nesvarbu, ar ATV startavos ar ne.

⚠ DĖMESIO

Jei vanduo pateko į CVT, sekite 101 puslapyje nurodytą procedūrą jo džiovinimui.Kitu atveju transporto šeimininkas bus atsakingas už sukeltą žalą.

Valymas & Sandėliavimas

ATV valymas

Švaraus ATV palaikymas netik pagerins jo išvaizdą, bet ir prailgins įvairių dalių veikimą.Su keliom atsargumo priemonėm, jūsų ATV gali būti valomas panašiai kaip automobilis.

ATV plovimas

Geriausias ir saugiausias būdas nuvalyti jūsų ATV yra su sodo žarna ir su kibiru pripildytu muiluoto vandens.Naudokite profesionalaus tipo plovimo pirštinę, ir iš pradžių valykite viršutinę dalį, o gale apatinę.Dažnai skalaukite vandeniu ir džiovinkite su zomša kad išvengtumėte vandens dėmių.

DĖMESIO: Jei perspėjimų ir saugos ženklai pažeisti, susisiekite su platintoju jiems pakeisti.Mes nerekomenduojame aukšto spaudimo mašinų plovimo sistemos jūsų ATV valymui.Jeigu ją naudosite, turite labai rūpestingai tą atlikti, kad išvengtumėt žalos ratų guoliams, transmisijos plomboms, kėbulo skydams, stabdžiams,perspėjimų ženklams, oro filtro sistemai, elektrinei sistemai ir t.t.Vanduo negali patekti į oro filtrą.

DĖMESIO: Patepkite visas jungiamąsias detales iškart po plovimo, ir įjungę transportą leiskite jam kurį laiką padirbt, kad išgaruotų visas vanduo kuris galėjo patekti į variklį ar dujų išmetimo sistemą.

Jūsų ATV gali būti blizginamas su nešlifavimo tipo automobilių tepalu.Venkite šiurkščių valytuvų, nes jie gali įbrėžti transporto paviršių.

ATSARGIAI

Tam tikri produktai, įskaitant vabzdžių naikiklius ir chemikalus, gali pakenkti plastikiniams paviršiams.Būkite atsargūs atsirenkant kuriuos produktus naudosite.

Valymas & Sandėliavimas

⚠ATSARGIAI

Variklio startavimas nesezoniu/sandėliavimo/nenaudojimo periodu gali pažeisti apsauginę plėvelę susikūrusią nuo rasojimo, ir gali baigtis žala.Niekada nestartuokite variklio ilgalaiko nenaudojimo periodu.

Paviršiaus valymas

Atlikite būtinus remonto darbus ir nuosekliai išvalykite ATV švelniu muilu kad išvalytumėt visus purvus ir nešvarumus.Nenaudokite šiurkščių skalbiklių ar aukšto spaudimo ploviklių.Kai kurie plovikliai griaužia gumines dalis.Naudokite tik lėkščių ploviklio tipo valiklius.Aukšto spaudimo plovikliai gali praleist vandenį pro uždaras plombas.

Degalų stabilizavimas

Pripildykit degalų baką.Įdėkit Carbon clean degalų valiklio arba Degalų stabilizatoriaus.Sekite konteineryje nurodytas instrukcijas dėl rekomenduojamo kiekio.Carbon Clean(anglių naikiklis) taippat sumažins galimybę bakterijoms veistis degalų sistemoje.Palaukite 15-20 minučių kol stabilizatorius pasiskirstys po degalus bake, tada ištuštinkit karbutatoriaus indą.

Valymas & Sandėliavimas

Oro filtras/ Oro dėžutė
Patikrinkit ir išvalykit arba pakeiskit oro filtrą.Išvalykit oro dėžutę ir išsiurbkit nuosėdų vamzdį.

Kvėpavimo filtras

Patikrinkit ir išvalykit arba pakeiskit kvėpavimo filtrą.

Skysčių lygiai
Patikrinkite išvardintus skysčių lygius ir jei būtina pakeiskit: priekinių bėgių dėžės, galinių bėgių dėžės, variklio tepalą, stabdžių skystį(keiskit kas du metus arba kaip reikalaujama jeigu skystis atrodo patamsėjęs arba užterštas), aušinimo skystį.
Patepkite variklį

Išimkite uždegimo žvakę ir pridėkit 15-20ml SAE 15W-40/SG variklio tepalo.Kad pasiektumėt žvakės angą, panaudokite dalį švarios žarnos ir mažą plastikinį spaužiamą buteliuką pripildytą prieštai išmatuotu kiekiu tepalo.

⚠ATSARGIAI

Darykite tai atsargiai! Jei nepataikysit į žvakės angą, tepalas ištekės iš uždegimo žvakės ertmės ir atrodys kaip tepalo nutekėjimas.Ištraukite kištuko dangtelį ir pasukite crankshaft kad variklis dirbtų lėtai.Tepalas priverstinai subėgs į ir aplink stūmoklį, stūmoklio žiedus ir padenks cilindrą šviežio tepalo apsaugine plėvele.

Valymas & Sandėliavimas

Jei nenorite atlikti procedūros nurodytu būdų, atlikite nurodytą procedūrą:
1. Atremkite priekinę transporto dalį taip, kad variklis stovėtį lygiai arba šiektiek palinkęs atgal.
2. Ištraukite uždegimo žvakę, pasukite stūmoklį į BDC ir įpilkite apytiksliai 15-20ml į cilindrą.
3.Panaudokite dielektrin tepalą uždegimo žvakės dangtelio viduje ir uždėkite dangtelį.
4. Pasukite variklį kelis kartus kad įsitikintumėt stūmoklio žiedų ir cilindro sienų padengimą tepalu.
5. Panaudokite Anglių Valiklį ant degalų sistemos.
6. Jeigu Anglių Valiklį nebus panaudotas degalų sistemoje, degalų bakas, vamzdis ir gazo sistema turėtų būt pilnai išsiurbta nuo degalų, kad išnaikintumėt betkokius likusius degalus vamzdžiuose.If fuel system Carbon Clean is not used, fuel tank, fuel pipe and throttle body should be completely drained of gasoline. To eliminate any fuel remaining in the fuel pipe.

Tepimas

Patikrinkite visus kabelius ir patepkite Kabelių Tepalu.Sekite tepalo instrukcijas žinyno „patikra“ skiltyje kad pilnai pateptumėte visą transportą sezoniniu tepalu.

Baterijos saugus laikymas

Išraukite bateriją iš transporto ir įsitikinkit kad ji pilnai pakrauta prieš padedant į sandėlį.

Valymas & Sandėliavimas

Variklio antifryzas

Patikrinkite aušinimo skysčio veikimą ir prireikus ji pakeiskite.Aušinimo skystis turėtų būti keičiamas kas 2 metus.

Sandėlio vieta/uždangos

Padangas nuleiskite iki tinkamo oro slėgio ir pastatykite ATV taip, kad padangos būtų pakilusios 30 ~ 40mm nuo grindų.Įsitikinkit kad sandėliavimo vieta gerai ventiliuojama ir uždenkite transportą ATV uždangalu.

⚠DĖMESIO

Nenaudokit plastikinių arba dengtų medžiagų.Jos nepraleidžia pakankamai ventiliacijos kad apsaugotų nuo kondensacijos, ir gali privesti prie korozijos ir oksidacijos.

ATV transportavimas

Sekite šias instrukcijas transportuojant ATV:

1.Išjunkite variklį ir ištraukite raktą kad nepamestumėt pervežimo metu.
2.Visad perjunkite bėgius į parkavimo (P) poziciją.
3.Įsitikinkit kad degalų, tepalų kamšteliai ir sėdynės yra tinkamai instaliuotos.
4.Visad pririškit ATV rėmą prie transportavimo priemonės sekcijos naudojant tinkamas virves ar kitas priemones.

Valymas & Sandėliavimas

Chrominių ratų priežiūrą(Jeigu tokias naudojate):

Atitinkama priežiūra padės apsaugot chromines padangas nuo korozojas, išsaugos ratų gyvavimo trukmę ir užtikrins „kaip nauja“ išvaizdą daug metų.

1.Reguliariai plaukite chrominius ratus.Naudokite švelnią dezinfekavimo priemonę kad nuplautumėt druskas, purvus, ar sąnašas.Niekad nenaudokite šlifuojančių medžiagų ant tapytų paviršių.

2.Periodiškai blizginkit chrominius ratus.Naudokite automatyvaus lygio chromo blizgiklį.

3.Rutinišku periodu pritaikykit nuo orų salygų saugojantį blizgiklį kiekvienam nublizgintui ratui.Naudokite atitinkamus produktus.Skaitykite ir sekite produktų instrukcijomis.

4.Chrominiai ratai kurie perdaug saveikaus su kelių druska(druska ore ir pajūrinėse zonose) yra greičiau veikiami korozijos nei nėra tinkamai valomi.Dažniau valykite chrominius ratus jeigu jie saveikauja su druska ar kitais koroziniais elementais.

Trikdžių diagnostika

Vairavimo diržo ir uždangos problemos

Galima priežastis	Sprendinys
ATV įvairavimas į pikapą arba aukštą priekabą Pagreitinta pavara.	Perjunkite transmisiją į Palėtintą pavarą(L) ATV įkėlimo metu kad išvengtumėt dirželio svilimo.
Pradėjimas važiuoti nuo stačios kalvos.	Jei startuojate nuo stačios požicijos, naudokite Palėtintą pavarą(L) arba nulipkite nuo ATV (prieštai įjungę stovėjimo stabdžius)ir atlikite K-apsisukimą kaip aprašyta 81 puslapyje.
Važiavimas mažu RPM arba mažu greičiu (apytiksliai 5-10 km/h).	Važiuokite didesniu greičiu arba efektyviau naudokite Palėtintą pavarą.Palėtintos pavaros naudojimas stipriai rekomenduojamas žemesnėms temperatūroms ir ilgesniam komponentų veikimui.
Per mažas ATV apšildymas kai ATV veikiamas žemos aplinkinės temperatūros .	Sušildykite variklį prieš važiuojant, dirželis taps lankstesnis ir išvengsite jo svilimo.
Sklandus ir paprastas bėgių persijungimas.	Naudokite gazo rankenėlę greitai ir efektyviai efektyviam sankabos veikimui.
Krovinių tempimas/stumimas mažu RPM/mažu greičiu.	Naudokite tik Palėtintą pavarą(L).
ATV naudojimas sniego/purvo valymui.	Naudokite tik Palėtintą pavarą(L).

Trikdžių diagnostika

Vairavimo diržo ir uždangos problemos

Galima priežastis	Sprendinys
Įstrigimas purve/sniege	Perjunkite į Palėtintą pavarą(L) ir atsargiai naudokite greitus, trumpus, agresyvius gazo spaudimus kad įveiktumėt kliūtį.ĮSPĖJIMAS:Per stiprus gazo spaudimas gali sukelti kontrolės praradimą ir ATV apsivertimą.
Pervažiavimas per didelius objektus iš sustojimo pozicijos.	Perjunkite į Palėtintą pavarą(L) ir atsargiai naudokite greitus, trumpus, agresyvius gazo spaudimus kad įveiktumėt kliūtį.ĮSPĖJIMAS:Per stiprus gazo spaudimas gali sukelti kontrolės praradimą ir ATV apsivertimą.
Diržo praslydimas dėl vandens/sniego patekimas į CVT sistemą	Nuimkite CVT dangtį, nuleiskite vandenį iš CVT.
Sankabos gedimai	Susisiekite su platintoju dėl komponentų patikros.
Blogas variklio veikimas	Patikrinkite ar nėra sugedusių laidų arba svetimų medžiagų degalų bake, linijose arba karubatoriuje.Susiekite su platintoju, kad gautumėt patarimų.

Galima priežastis	Sprendinys

Trikdžių diagnostika

Jungtuko neįsijungimas	Restartuokite jungtuką
Maža akumuliatoriaus įtampa	Pakraukite akumuliatorių iki 12.5 VDC
Nesandarūs baterijos sujungimai	Patikrinkite visas jungtis ir sutvirtinkite
Nesandarūs magnetiniai sujungimai	Patikrinkite visas jungtis ir sutvirtinkite

Galima priežastis	Sprendinys
Baigėsi degalai	Papildykite
Užsikimšęs kuro vožtuvas/filtras	Patikrinkite ir nuvalykit arba pakeiskit
Degaluose yra vandens	Ištuštinkit degalų sistemą ir papildykite per naujo
Kuro vožtuvas nebeveikia	Pakeiskite
Seni ir nerekomenduojami degalai	Pakeiskite naujais degalais
Suteršta arba defektuota uždegimo žvakė(ės)	Ištirkit žvakę(es), prireikus pakeiskit
Uždegimo žvakė nekuria kibirkšties	Ištirkit žvakę(es), įsitikinkit kad neįjungtas išjungimo jungiklis

Trikdžių diagnostika

Galima priežastis	Sprendinys
Karteris pilnas vandens/degalų	Tuojau pat susisiekite su platintoju
Užsikimšęs degalų inžektorius	Išvalykite arba pakeiskite nauju degalų inžektorium
Žema akumuliatoriaus įtampa	Pakraukite akumuliatorių iki 12.5 VDC
Mechaninis gedimas	Susisiekite su platintoju

Galima priežastis	Sprendinys
Prastos kokybės arba mažas oktano degalų kiekis	Pakeiskite rekomenduojamais degalais
Netinkama užvedimo sinchronizacija	Susisiekite su platintoju
Uždegimo žvakės tarpo ir karščio koregavimas	Nustatykite pagal nurodytus parametrus arba keiskite žvakę.

Trikdžių diagnostika

Galima priežastis	Sprendinys
Silpna kibirkštis uždegimo žvakėse	Patikrinkite, išvalykite ir/arba pakeiskite uždegimo žvakes
Netinkamas uždegimo žvakių tarpo arba karščio dydis	Nustatykite tarpo dydį pagal nurodytą specifikaciją arba pakeiskit žvakes
Seni ir nerekomenduojami degalai	Pakeiskite naujais degalais
Neteisingai instaliuoti uždegimo žvakių laidai	Susisiekite su platintoju
Netinkama užvedimo sinchronizacija	Susisiekite su platintoju
Mechaninis gedimas	Susisiekite su platintoju

Sugedusios arba defektuotos uždegimo žvakės	Patikrinkite, išvalykite ir/arba pakeiskite uždegimo žvakes
Nusidėvėję arba defektuoti uždegamosios žvakės laidai	Susisiekite su platintoju
Netinkamas uždegimo žvakių tarpo arba karščio dydis	Nustatykite tarpo dydį pagal nurodytą specifikaciją arba pakeiskit žvakes
Atlaisvėjusios užvedimo jungtys	Patikrinkit ir sutvirtinkite visas jungtis
Degaluose yra vandens	Pakeiskite naujais degalais
Žema akumuliatoriaus įtampa	Pakraukite akumuliatorių iki 12.5 VDC

Galima priežastis	Sprendinys
Sulenkta arba užkimšta degalų anga	Patikrinkit ir pakeiskit
Netinkami degalai	Pakeiskite rekomenduojamais degalais
Užsikimšęs oro filtras	Patikrinkit ir išvalykit arba pakeiskit
Atbulinės eigos ribotojo gedimai	Susisiekite su platintoju
Elektrinis gazo kontrolės gedimas	Susisiekite su platintoju
Kitas mechaninis gedimas	Susisiekite su platintoju
Skirtingų degalų susimaišymo galimybė	Ištuštinkit degalų sistemą ir papildykite iš naujo
Mažai likę arba užteršti degalai	Pridėkit arba pakeiskit degalus, išvalykit degalų sistemą
Žemo oktano degalai	Pakeiskit rekomenduojamais degalais
Degalai labai aukšto oktano	Pakeiskite žemesio oktano degalais
Netinkamas purškimas	Susisiekite su platintoju
Užsikimšęs degalų filtras	Pakeiskite filtrą

Galima priežastis	Sprendinys
Baigėsi degalai	Papildykite
Sulenkta arba užkimšta degalų anga	Patikrinkit ir pakeiskit
Degaluose yra vandens	Pakeiskite naujais degalais
Suteršta arba defektuota uždegimo žvakė(ės)	Patikrinkite, išvalykite ir/arba pakeiskite uždegimo žvakes
Nusidėvėję arba defektuoti uždegamosios žvakės laidai	Susisiekite su platintoju
Netinkamas uždegimo žvakių tarpo arba karščio dydis	Nustatykite tarpo dydį pagal nurodytą specifikaciją arba pakeiskit žvakes
Atsilaisvinusios užvedimo jungtys	Patikrinkite visas jungtis ir sutvirtinkite
Žema akumuliatoriaus įtampa	Pakraukite akumuliatorių iki 12.5 VDC
Užsikimšęs oro filtras	Patikrinkite, išvalykite arba pakeiskite
Atbulinės eigos ribotojo gedimai	Susisiekite su platintoju
Kitas mechaninis gedimas	Susisiekite su platintoju
Perkaitęs variklis	Nuvalykit radiatoriaus ekraną, branduolį;Nuvalykite variklio paviršių